T.C.
ÇUKUROVA ÜNİVERSİTESİ
SOSYAL BİLİMLER ENSTİTÜSÜ
İÇ MİMARLIK ANASANAT DALI

ISLAK MEKÂN TASARIMININ VE BU TASARIMDA KULLANILAN DONATI ELAMANLARININ YAŞAM TARZI VE DAVRANIŞ BİÇİMİ BAKIMINDAN İNCELENMESİ, ADANA ÖRNEĞİ

Önem ORUÇ

YÜKSEK LİSANS TEZİ

ADANA, 2009

T.C.
ÇUKUROVA ÜNİVERSİTESİ
SOSYAL BİLİMLER ENSTİTÜSÜ
İÇ MİMARLIK ANASANAT DALI

ISLAK MEKÂN TASARIMININ VE BU TASARIMDA KULLANILAN DONATI ELEMANLARININ YAŞAM TARZI VE DAVRANIŞ BİÇİMİ BAKIMINDAN İNCELENMESİ, ADANA ÖRNEĞİ

Önem ORUÇ

Danışman: Prof. Dr. Yusuf GÜRÇINAR

YÜKSEK LİSANS TEZİ

ADANA, 2009

Çukurova Üniversitesi Sosyal Bilimler Enstitüsü Müdürlüğü'ne

Bu çalışma, jürimiz tarafından İç Mimarlık Ana sanat Dalında Yüksek Lisans Tezi olarak kabul edilmiştir.

Başkan: Prof. Dr. Yusuf GÜRÇINAR
(Danışman)

Üye : Yrd Doç. Dr. F. Yeşim GÜRANİ

Üye : Yrd Doç. Dr. Necdet SAKARYA

ONAY
Yukarıdaki imzaların, adı geçen öğretim elemanlarına ait olduklarını onaylarım.
...../...../2009

Doç. Dr. Azmi YALÇIN
Enstitü Müdürü

Not: Bu tezde kullanılan özgün ve başka kaynaktan yapılan bildirişlerin, çizelge, şekil ve fotoğrafların kaynak gösterilmeden kullanımı, 5846 Sayılı Fikir ve Sanat Eserleri Kanunu'ndaki hükümlere tabidir.

ÖZET

ISLAK MEKÂN TASARIMININ VE BU TASARIMDA KULLANILAN DONATI ELEMANLARININ YAŞAM TARZI VE DAVRANIŞ BİÇİMİ BAKIMINDAN İNCELENMESİ, ADANA ÖRNEĞİ

Önem ORUÇ

Yüksek Lisans, İç Mimarlık Ana Sanat Dalı
Danışman: Prof. Dr. Yusuf GÜRÇINAR
Eylül 2009, 222 sayfa

Bu çalışmada, ıslak mekânların ve kullanılan donatı elemanlarının tanımı, tarihsel gelişimi, ıslak mekânda insan-ıslak mekân, insan-donatı elemanları arasındaki biçimlenişi, ergonomi faktörü, konut tipleri, plan özellikleri, yaşam tarzı ve davranış biçimine bağlı olarak ele alındı.

Örnek olarak Adana'da farklı gelir grupları ve yaşam tarzlarına sahip olan kullanıcıların mekân ve donatı elemanlarını nasıl kullandıkları, ıslak mekân içerisinde yıkanma, boşaltım, kişisel bakım eylemi, memnuniyet, beklenti ve istekleri, kullanılan donatı elemanlarının ergonomisi anket ve saha çalışmaları ile belirlenerek değerlendirildi

Çalışmanın sonucunda ıslak mekân ve ıslak mekân donatılarının biçimlenişini etkileyen tasarım ve ergonomi faktörleri saptanarak mekân tasarımına veri olacak öneriler sunuldu.

Anahtar Kelimeler: Islak Mekân, Islak Mekân Donatı Elemanları, Yıkanma, Dinlenme, Kişisel Bakım, Boşaltım, Ergonomi, Yaşam Tarzı,

ABSTRACT

WET AREA DESIGN AND AN ANALYSIS OF EQUIPMENT ELEMENTS USED IN THIS DESIGN FROM THE POINT OF LIFESTYLE AND BEHAVIOUR PATTERN, ADANA SAMPLE

Önem ORUÇ

Post Graduate, Interior Architecture Main Art Department
Advisor: Prof. Dr. Yusuf GÜRÇINAR
September 2009, 222 pages

In this study, the definition of wet areas and used equipment elements were examined in terms of historical development, the formation between human-wet area, human-equipment elements, ergonomy factor, dwelling types, plan properties, lifestyle and behaviour pattern.

As a sample for the study, area and equipment elements usages, bathing, excretion, self-care action, satisfaction, expectation and demands of users who had different income groups and lifestyles in Adana, ergonomy of used equipment elements were analyzed using surveys and field works.

At the end of the study, design and ergonomy factors which affected the formation of wet area and wet area equipments were determined and some suggestions which would be data for area design were made.

Key Words: Wet Area, Wet Area Equipment Elements, Bathing, Resting, Self-care, Excretion, Ergonomy, Lifestyle

ÖNSÖZ

Tez çalışmamın gerçekleşmesinde katkıları olan ve tezimim her aşamasında yoğun çalışma temposu içerisinde zaman ayırarak, bilgi ve tecrübeleriyle yüksek lisans tezimi yönlendiren, danışmanım ve değerli hocam Prof. Dr. Yusuf GÜRÇINAR'a teşekkürlerimi ve saygılarımı sunarım.

Çalışmamın uygulama süresinde bana her zaman destek olan annem Elife Suzan ORUÇ'a, desteğini ve sevgisini esirgemeyen sevgili arkadaşım Makbule KANAY'a, sabır ve anlayışından dolayı eşim Mustafa CİHANGİR'e teşekkürlerimi sunarım.

Önem ORUÇ

ADANA, 2009

İÇİNDEKİLER

ÖZET ..... **i**
ABSTRACT ..... **ii**
ÖNSÖZ ..... **iii**
TABLOLAR LİSTESİ ..... **viii**
ŞEKİLLER LİSTESİ ..... **x**
GRAFİKLER LİSTESİ ..... **xi**
RESİMLER LİSTESİ ..... **xii**

BİRİNCİ BÖLÜM
GİRİŞ

1.1. Çalışmanın Konusu 1

İKİNCİ BÖLÜM
KONU İLE İLGİLİ ÖNCEKİ ÇALIŞMALAR

ÜÇÜNCÜ BÖLÜM
MATERYAL VE METOD

3.1. Çalışmanın Amacı 6
3.2. Çalışma Planı 7
3.3. Çalışma Yöntemi 7

DÖRDÜNCÜ BÖLÜM
ISLAK MEKÂNLARIN TARİHSEL GELİŞİMİ

4.1. Antik Çağlardan Günümüze Banyo Mekânı 8
4.2. Geleneksel Türk Evinde Banyo Mekânı 16
4.3. Günümüzde Banyo Mekânı 19
4.4. Bölümün Sonucu 20

BEŞİNCİ BÖLÜM
YIKANMA HACİMLERİNİN ORGANİZASYONU

5.1. Yıkanma Hacimlerinin Tanımı 22
5.2. Yıkanma Hacimlerinde Gerçekleştirilen Eylemlerin Tanımı 22
5.3. Konutlarda Yıkanma Hacimlerinin Biçimlenişi 22
5.3.1. Yapı Fiziği Açısından Banyo Organizasyonu 24
5.3.1.1. Tesisat Sistemi 24
5.3.1.2. Aydınlatma 25
5.3.1.3. Havalandırma 26
5.4. Bölümün Sonucu 27

ALTINCI BÖLÜM
BANYO MEKÂNLARINDA DONATI ELEMANLARI OLARAK KULLANILAN ANA MALZEMELER

6.1. Seramik 28
6.1.1. Seramik Malzemesinin Tanımı ve Özellikleri 28
6.1.2. Seramik Malzemesinin Banyo Döşeme ve Duvar Kaplaması Olarak İncelenmesi 30
6.1.2.1. Fonksiyonel Özellikleri Açısından İrdelenmesi 33
6.1.2.2. Görsel Özellikleri Açısından İrdelenmesi 35
6.1.2.3. Günümüzde Seramik Gelişiminin Örneklerle İncelenmesi 38
6.2. Seramik Sağlık Gereçleri 41
6.2.1. Seramik Sağlık Gereçlerinin Tanımı 42
6.2.1.1. Lavabolar 42
6.2.1.2. Klozetler 44
6.2.1.3. Bideler 46
6.2.2. Günümüzde Seramik Sağlık Gereçlerinin Örneklerle İrdelenmesi 46
6.3. Küvet ve Duş Tekneleri 48
6.3.1. Küvetin Tanımı ve Teknik Özellikleri 49
6.3.2. Duş Teknelerinin Tanımı 51
6.3.3. Kompakt Sistemler 52
6.3.4. Günümüzde Küvet ve Duş Teknelerinin Örneklerle İrdelenmesi 53

6.4. Banyo Armatürleri 55
6.4.1. Banyo Armatürlerinin Tanımı 55
6.4.1.1. Bataryalar 55
6.4.2. Günümüzde Banyo Armatürlerinin Örneklerle İrdelenmesi 57
6.5. Banyo Aksesuarları 58
6.5.1. Banyo Aksesuarlarının Tanımı 58
6.5.2. Günümüzde Banyo Aksesuarlarının Örneklerle İrdelenmesi 59
6.6. Banyo Mobilyaları 60
6.6.1. Banyo Mobilyalarının Tanımı 60
6.6.2. Günümüzde Banyo Mobilyalarının Örneklerle İncelenmesi 65
6.7. Tamamlayıcı Ürünler 65
6.7.1. Tamamlayıcı Ürünlerin Tanımı 66
6.7.1.1. Rezervuarlar 66
6.7.1.2. Kapaklar 67
6.7.1.3. Yıkama Sistemleri 68
6.7.1.4. Yaşlılar ve Bedensel Engelliler Ürünleri 69
6.7.2. Günümüzde Tamamlayıcı Ürünlerin Örneklerle İncelenmesi 70
6.8. Bölümün Sonucu 71

YEDİNCİ BÖLÜM

ADANA'DA KULLANICILARIN YAŞAM TARZI VE YIKANMA HACİMLERİ

7.1. Adana İlinin Genel Tanıtımı 73
7.2. Yaşam Tarzlarının Tanımı ve Sosyal Boyutu 74
7.2.1. Yaşam Tarzı ile Mevcut Banyoların İlişkisi 76
7.3. Günümüz Konutlarında Yıkanma Hacimlerinin Belirlenmesi 76
7.3.1. Anket Uygulama ve Gözlem Çalışmaları ile Belirleme 77
7.3.2. Mekân Ölçüleri ile Belirleme 77
7.4. İncelenen Konutların ve Yıkanma Hacimlerinin Özellikleri 77
7.5. Bölümün Sonucu 189

SEKİZİNCİ BÖLÜM
KULLANICI VE KONUT BİLGİLERİ

8.1. Yıkanma Hacmi Bilgileri 199
8.1.1. Banyoda Kalma Süreleri İle Diğer Değişkenler Arası İlişkiler 199
8.1.2. Banyoda Kalma Süresi İle Kullanıcı Cinsiyeti Arasındaki İlişkiler 200
8.1.3. Tadilat Yaptıran Katılımcıların Memnuniyet Durumları 201
8.1.4. Banyoda Bulunan Donatı Elemanları ve Kullanımı 202
8.1.5. Yıkanmak Dışında Gerçekleştirilen Eylemler 202
8.2. Bölümün Sonucu 203

DOKUZUNCU BÖLÜM
DEĞERLENDİRME

ONUNCU BÖLÜM
SONUÇ VE ÖNERİLER

KAYNAKÇA 209
EKLER 212
ÖZGEÇMİŞ 222

TABLOLAR LİSTESİ

Tablo 6.1. Lavabo Çeşitleri 42
Tablo 6.2. Pis Su Çıkışlarına Göre Klozetler 45
Tablo 6.3. Bide Çeşitleri 46
Tablo 6.4. Küvet Çeşitleri 50
Tablo 6.5. Yapım ve Kullanım Tekniklerine Göre Duş Tekneleri 52
Tablo 6.6. Kompakt Küvet ve Duş Teknelerinin Özellikleri 53
Tablo 6.7. Kullanım Alanlarına Göre Bataryalar 56
Tablo 6.8. Özelliklerine Göre Bataryalar 56
Tablo 6.9. Banyo Mobilyasında Kullanılan Malzemeler 63
Tablo 6.10. Banyo Mobilyasında Kullanılan Kaplamalar 63
Tablo 6.11. Banyo Mobilyasında Kullanılan Kaplamalar 64
Tablo 6.12. Banyo Mobilyasında Kullanılan Mekânizmalar 64
Tablo 6.13. Çeşitlerine Göre Rezervuarlar 66
Tablo 6.14. Montaj Şekillerine Göre Kapaklar 67
Tablo 6.15. Toplu Kullanım Alanları İçin Klozet Kapakları 68
Tablo 7.1. Aynı Gelir Grubuna Ait Kullanıcıların Banyo Mekânlarının Karşılaştırma Tabloları 176
Tablo 7.2. Orta Gelir Grubuna Ait Kullanıcıların Banyo Mekânlarının Karşılaştırma Tabloları 185
Tablo 8.1. Yaş Aralığı Tablosu 191
Tablo 8.2. Kullanıcı Cinsiyet Tablosu 192
Tablo 8.3. Eğitim Düzeyi Frekans Tablosu 192
Tablo 8.4. Meslek Gruplarına İlişkin Frekans Tablosu 193
Tablo 8.5. Hanelerdeki Fert Sayısına İlişkin Frekans Tablosu 195
Tablo 8.6. Hanelerdeki Mülkiyet Durumuna İlişkin Frekans Tablosu 195
Tablo 8.7. Hanelerdeki Konut Tipine İlişkin Frekans Tablosu 196
Tablo 8.8. Konut Alanına Ait Frekans Tablosu 197
Tablo 8.9. Yaş Aralığı ve Banyoda Kalma Süresi Çapraz Tablosu Arası İstatistikler 199
Tablo 8.10. Kullanıcı Cinsiyeti ve Banyoda Kalma Süresi Arası Çapraz Tablosu İstatistikler 200

Tablo 8.11. Kullanıcı Memnuniyet Frekans Tablosu 201
Tablo 8.12. Banyo Mekânının İhtiyacı Karşılama Frekans Tablosu 201
Tablo 8.13. Banyoda Bulunan Donatı Elemanlarının Frekans Tablosu 202
Tablo 8.14. Yıkanmak Dışından Gerçekleştirilen Eylemlerin Frekans Tablosu 202

ŞEKİLLER LİSTESİ

Şekil 6.1. Fonksiyonlarına göre seramiklerin sınıflandırılması 29
Şekil 6.2. Lavabo montaj ölçüleri (Isısan, Mimarın El Kitabı) 43

GRAFİKLER LİSTESİ

Grafik 8.1. Yaş aralığı frekans grafiği 191
Grafik 8.2. Cinsiyet grafiği 192
Grafik 8.3. Eğitim düzeyi frekans grafiği 193
Grafik 8.4. Meslek gruplarına ilişkin frekans grafiği 194
Grafik 8.5. Hanelerdeki fert sayısına ilişkin frekans grafiği 195
Grafik 8.6. Hanelerdeki mülkiyet durumuna ilişkin frekans grafiği 196
Grafik 8.7. Konut tipine ilişkin frekans grafiği 196
Grafik 8.8. Konut alanları grafiği 198
Grafik 8.9. Banyoda kalma süresi (Yaş Aralığına Göre) grafiği 199
Grafik 8.10. Cinsiyet grafiği 200
Grafik 8.11. Memnuniyet grafiği 201
Grafik 8.12. Yıkanma dışında gerçekleştirilen eylemler grafiği 203

RESİMLER LİSTESİ

Resim 4.1. Asur Kolonileri Çağı Küveti, M.Ö. 18. yy., Ankara Anadolu Medeniyetleri Müzesi 9
Resim 4.2. M.Ö. 5. yy'a ait bir Girit Vazo Resmi Helen kadınının yardımcıları tarafından yıkanışı görülmektedir 10
Resim 4.3. Pompei'deki Stabia Hamamı 11
Resim 4.4. Stabia Hamamı içten görüntüsü.....11
Resim 4.5. Roma Caracalla Hamamı.....12
Resim 4.6. Roma Caracalla Hamamı kuşbakışı görünüşü.....12
Resim 4.7. Diocletian Hamamı.....13
Resim 4.8. La Barbier "Türk Hamamı" - Bakır Baskı.....14
Resim 4.9. Ortaçağ Avrupa'sında yıkanma 15
Resim 4.10. Oda İçerisinde yer alan yüklük gusülhane planı ve görünüşü 16
Resim 4.11. Geleneksel safranbolu evlerinde kızma hamam 18
Resim:4.12. Anadolu Hisarı'ndaki Zarif Mustafa Paşa Yalısı'nın kızma hamam planı 18
Resim 4.13. Günümüz banyo mekânları.....19
Resim 6.1. VitrA rezidans banyo serisi (Vitra Ürün Kataloğu).....31
Resim 6.2. Seramiklerde doku ve renk (Vitra Ürün Kataloğu) 35
Resim 6.3. Seramiklerde derz kullanımı (Vitra Ürün Kataloğu).....35
Resim 6.4. Mozaik şekilli seramikler (Vitra Ürün Kataloğu).....36
Resim 6.5. Farklı renkler (Vitra Ürün Kataloğu) 36
Resim 6.6. Farklı şekil ve ebatlar (Vitra Ürün Kataloğu) 37
Resim 6.7. Farklı döşeme şekilleri (Vitra Ürün Kataloğu) 37
Resim 6.8. Farklı bordürler (Vitra Ürün Kataloğu).....38
Resim 6.9. Minimal mekânlar (Cercaie 2006 Fuarı) 38
Resim 6.10. Mozaik karolarla yapılan pano ve duvarlar (Cercaie 2006 Fuarı).....39
Resim 6.11. 30x60 ve çubuk bordürlerle karo döşeme (Cercaie 2006 Fuarı) 39
Resim 6.12. Mozaik karolarla koltuk, yatak, pano döşeme (Cercaie 2006 Fuarı).....40
Resim 6.13. Çiçek baskı ve girintili çıkıntılı karolar (Cercaie 2006 Fuarı).....40
Resim 6.14. Desenli karo/düz karo farklı döşemeler (Cercaie 2006 Fuarı) 41
Resim 6.15. Karoların evin diğer bölümlerinde kullanımı (Cercaie 2006 Fuarı).....41

Resim 6.16. Asma klozet (Vitra SSG Ürün Kataloğu) 45
Resim 6.17. Duvara tam dayalı takım klozet (Vitra SSG Ürün Kataloğu).....45
Resim 6.18. Takım klozet (Vitra SSG Ürün Kataloğu).....46
Resim 6.19. Farklı şekillerde klozet ve lavabolar (Vitra Ürün Kataloğu).....47
Resim 6.20. Farklı kaplama malzemeleri (Vitra Ürün Kataloğu) 47
Resim 6.21. Farklı modeller (Vitra Ürün Kataloğu).....48
Resim 6.22. Farklı modeller (Vitra Ürün Kataloğu).....48
Resim 6.23. Farklı modeller (Vitra Ürün Kataloğu).....48
Resim 6.24. Eski türk geleneklerinde kurna 51
Resim 6.25. Yuvarlak küvet (Vitra Küvet Ürün Kataloğu).....54
Resim 6.26. Silindir küvet (Vitra Küvet Ürün Kataloğu).....54
Resim 6.27. Farklı tarzda bir küvet (Vitra Küvet Ürün Kataloğu) 54
Resim 6.28. Altıgen küvet (Vitra Küvet Ürün Kataloğu).....54
Resim 6.29. Oval küvet (Vitra Küvet Ürün Kataloğu) 54
Resim 6.30. Daire küvet (Vitra Küvet Ürün Kataloğu).....54
Resim 6.31. Alüminyum kaplama (Vitra Küvet Ürün Kataloğu).....54
Resim 6.32. Ahşap kaplama (Vitra Küvet Ürün Kataloğu).....54
Resim 6.33. Daire duş teknesi (Vitra Küvet Ürün Kataloğu).....55
Resim 6.34. Kare duş teknesi (Vitra Küvet Ürün Kataloğu) 55
Resim 6.35. Oturmalı daire duş teknesi (Vitra Küvet Ürün Kataloğu) 55
Resim 6.36. Dikdörtgen duş teknesi (Vitra Küvet Ürün Kataloğu).....55
Resim 6.37. Tek kumandalı bataryalar (Artema Ürün Kataloğu).....57
Resim 6.38. Çift kumandalı bataryalar (Artema Ürün Kataloğu).....57
Resim 6.39. Joystick kumandalı bataryalar (Artema Ürün Kataloğu).....57
Resim 6.40. Batarya örnekleri (Artema Ürün Kataloğu).....58
Resim 6.41. Sabunluk (Artema Ürün Kataloğu).....58
Resim 6.42. Sıvı sabunluk (Artema Ürün Kataloğu).....58
Resim 6.43. Diş fırçalığı (Artema Ürün Kataloğu) 58
Resim 6.44. Tuvalet fırçalığı (Artema Ürün Kataloğu).....59
Resim 6.45. Tuvalet kağıtlığı (Artema Ürün Kataloğu) 59
Resim 6.46. Etajer (Artema Ürün Kataloğu) 59
Resim 6.47. Uzun havluluk (Artema Ürün Kataloğu) 59
Resim 6.48. İkili havluluk (Artema Ürün Kataloğu) 59
Resim 6.49. Aksesuarlar (Artema Ürün Kataloğu).....59

Resim 6.50. Aksesuarlar (Artema Ürün Kataloğu) 60
Resim 6.51. Kullanım alanı arttırılmış çekmece ve fonksiyonu (Vitra- Banyo Mobilyaları Kataloğu) 61
Resim 6.52. Tam açılımlı mekânizmalar fonksiyonu (Vitra- Banyo Mobilyaları Kataloğu) 61
Resim 6.53. İçten aydınlatmalı, çerçeveli, dolaplı aynalar (Vitra- Banyo Mobilyaları Kataloğu) 62
Resim 6.54. Farklı şekillerde ayna modelleri (Bugbard Banyo Mobilyaları Kataloğu) 62
Resim 6.55. Farklı banyo mobilyaları (Vitra- Banyo Mobilyaları Kataloğu) 65
Resim 6.56. Farklı banyo mobilyaları (Vitra- Banyo Mobilyaları Kataloğu) 65
Resim 6.57. Durdurmalı kumanda paneli (Vitra- SSG Tamamlayıcı Ürünler Kataloğu) 66
Resim 6.58. Pnömatik Kumanda Paneli (Vitra- SSG Tamamlayıcı Ürünler Kataloğu) 66
Resim 6.59. Fotosel Kontrollü Kumanda Paneli (Vitra-SSG Tamamlayıcı Ürünler Kataloğu) 67
Resim 6.60. Kokusuz Kumanda Paneli (Vitra-SSG Tamamlayıcı Ürünler Kataloğu) 67
Resim 6.61. Sıva altı yıkama sistemi (Vitra- SSG Tamamlayıcı Ürünler Kataloğu) 69
Resim 6.62. Sıva altı yıkama sistemi (Vitra- SSG Tamamlayıcı Ürünler Kataloğu) 69
Resim 6.63. Hareketli ayna (Vitra- SSG Tamamlayıcı ürünler Kataloğu) 69
Resim 6.64. Duş oturağı (Vitra- SSG Tamamlayıcı Ürünler Kataloğu) 70
Resim 6.65. Tutunma barı (Vitra- SSG Tamamlayıcı Ürünler Kataloğu) 70
Resim 6.66. Çok fonksiyonlu klozet kapağı- Üstten sıkmalı metal menteşeli, yavaş kapanır, çıkabilir kapak, su ısıtma ünitesi 70
Resim 6.67. Farklı renk ve şekillerde klozet kapakları 71
Resim 6.68. Gömme rezervuar 71
Resim 6.69. Bedensel engelliler için banyo tasarımları 71
Resim 7.1. Adana ilinin Türkiye haritasındaki yeri 73

BİRİNCİ BÖLÜM

GİRİŞ

1.1. Çalışmanın Konusu

Bir canlının yaşam faaliyetlerini tam olarak yerine getirebilmesi için çeşitli ihtiyaçlarının karşılanması gerekir. Bu ihtiyaçların başında gelen yıkanma eylemi canlılar için fizyolojik bir ihtiyaçtır. Antik çağlarda başlayan yıkanma eylemi, ihtiyaçlar doğrultusunda geliştikçe yıkanmanın dışında, oluşan gereksinimleri karşılamak amacıyla giderek farklı niteliklere ve niceliklere sahip mekânlar haline gelmeye başlamıştır. Bu gelişime paralele olarak yıkanma alanları; günümüzde dinlenme, kişisel bakım eylemi, egzersiz, depolama alanı gibi bölümlere paylaştırılmış ve insanların temel ihtiyaçlarına cevap verebilen mekânlar halini almıştır. Toplumsal ve teknolojik gelişmeler sonucunda yıkanma mekânları konutların vazgeçilmez bir bölümü olmuştur. Yıkanma eylemine bağlı olarak farklı donatı elemanlarına mekânda yapılan aktivitelerin gereği; tesisat, iklimlendirme, havalandırma sistemine ihtiyaç duyulması yıkanma mekânlarının konut içerisinde kendine özerk bir yere sahip olmasını sağlamıştır.

Toplumların sosyolojik, kültürel ve ekonomik boyutları mekânların gelişiminde büyük bir etken olmuştur. Bu nedenle çalışmamızın konusu, banyo ve banyo donatıları hakkında araştırma yapmak kullanıcı kimliği ile birlikte mekânlara ve donatı tasarımlarına ışık tutmaktır. Banyolarda kullanılan donatılar, yaşam tarzı ve ekonomi faktörü ile birlikte incelenmiş, kullanıcı gereksinimleri ortaya çıkartılmış ve mimari açıdan analiz edilmiştir. Donatı elemanlarının nasıl olması gerektiği üzerinde durulmuştur. Adana'da yaşayan üst ve orta gelire kullanıcıların banyolarında araştırma yapılmış, yaşam tarzı, sosyo-kültürel ve ekonomik durumuna bakılarak yıkanma hacimlerinin biçimlenmesi, rengi, tarzı, dokusu, tasarımı, malzemesi ve donatıları incelenmiştir. Elde edilen bulgular sayesinde günümüz konutlarındaki yıkanma mekânını bir yaşam tarzı haline gelmesi ve kullanıcı ihtiyacının saptanması ve bu doğrultuda doğru mekân, doğru donatı elemanları tasarlanması hedeflenmiştir.

Bilgilerin örnekler üzerinde irdelenmesi yararlı olacağı düşünülerek Adana'da bulunan 100 adet banyo mekânı örnek çalışmalar olarak seçilmiştir. Banyo kullanıcıları hakkında genel bilgiler verilmiştir. Banyonun iç mekân bölümleri ve kullanılan donatı elemanları ergonomik ve kullanıcı yaşam tarzı açısından incelenmiştir. Kullanıcılar

üzerinde anket çalışmaları yapılmıştır. Yapılan anket çalışması değerlendirilmiş ve banyo donatıları için önerilerde bulunulmuştur.

İKİNCİ BÖLÜM

KONU İLE İLGİLİ ÖNCEKİ ÇALIŞMALAR

[1] 'Konut Banyo Mekânlarında Döşeme ve Duvar Kaplaması Olarak Kullanılmakta Olan Ana Malzemelerinin İç Mekân Tasarımı Açısından İrdelenmesi'

Günümüz banyo mekânlarının döşeme ve duvarlarında kullanılan ana malzemeleri incelenmiş buna bağlı olarak da malzemenin iç mekân tasarımına etkileri sorgulanmıştır. Aynı zamanda banyo mekânının salt temizlik eyleminin yapıldığı bir yer olarak değil kişisel bakım ve konforun sağlandığı bir mekân olarak tanımlaması yapılmış, malzemenin de bu eylemlerin oluşturulmasında sağlayacağı etki üzerinde durulmuştur.

[2] **'**Konutlarda Yıkanma Hacimlerinin Yeri ve Biçimlenişi, Gaziantep Örneği'

Gaziantep'teki konut yıkanma hacimlerinin yerinin ve biçimlenmesinin ele alındığı bu çalışmada; kullanıcı ihtiyaçları çerçevesinde, geçmişte yaşamış olan uygarlıklardaki ve Geleneksel Gaziantep Evleri'ndeki yıkanma mekânları ile günümüz konutlarındaki yıkanma hacimleri incelenmiştir.

[3] 'Kırşehir'de Orta Gelir Grubu Konut Kullanıcılarının Yıkanma Alışkanlıkları ve Sahip Oldukları Banyo Mekânlarının Performans Özelliklerinin Belirlenmesi'

Banyo ve kullanıcı arasındaki etkileşimin sosyal boyutu ele alınmış Kırşehir'de orta gelir grubu konut kullanıcılarının yıkanma alışkanlıkları üzerinde çalışma yapılmıştır. Banyonun tarihsel gelişimi farklı kültürlerdeki banyo mekânları ile gündüz banyo mekânları ele alınmıştır.

[4] 'Konut İç Mekânlarında Banyoların Biçimlenmesi ve Ankara'da Bir Toplu Konut Örneği'

İnsanoğlu için bir gereksinim olan temizlenme ve temizlik eyleminin banyo mekânlarında tarihsel süreç içerisinde gelişimine genel bir bakış yapılmış; banyoların

---

[1] YAZGAN, E. (2004)
[2] PAYDAK, B. (2004)
[3] KAPLAN, B. (1996)
[4] İŞGÖREN, G.(1996)

planlama ölçütleri üzerinde durulmuştur. Bu bağlamda Ankara Mesa Koru Sitesi Konutları incelenmiştir.

[5] 'Ülkemizde, Standart Banyonun Genel Bir Değerlendirmesi ve Teknolojik Açıdan İncelenmesi'

Islak mekânda kullanılan donatıların antropometrik ölçülere göre ergonomik boyutları belirlenmiş 6 adet konut banyosu; banyo küveti, duş teknesi, Lavabo, armatürler, klozet, seramiklerin özellikleri irdelenmiş ve bir banyonun yapım işlemleri anlatılmıştır.

[6] 'Orta Nitelikteki Konutlarda Banyo Mekânının İrdelenmesi'

Banyo tasarımını etkileyen faktörler ve tesisat ekipmanları, tesisat sistemi uygulamaları anlatılmış örnek olarak orta düzeyde kullanıcılara sahip 30 konut banyosu incelenmiştir.

[7] 'Orta Nitelikli Toplu Konutlarda Boyutsal Standartlar Açısında Banyo Büyüklüğünün Araştırılması'

Banyo içinde yapılan eylemler, eylem alanları ile banyo ekipmanları belirtilmiş. Banyo mekân düzenlemeleri ve mevcut standartlar incelenmiştir. Ataköy ve Göztepe'de 35 banyo boyutsal açıdan değerlendirilmiş mekânsal gereksinimleri saptanmıştır.

[8] 'Guideline Proposals For Wet Spaces' Islak mekânlarda fonksiyon, havalandırma kalitesi, güvenlik, boyutsal organizasyon incelenmiştir. Bir anket çalışması ve örnek araştırmalar yapılarak kullanıcı davranış biçimlerine yönelik önerilerden oluşmuştur.

[9] 'Konut Islak Mekânlar'

Banyo mekânlarının standart ölçüleri belirlenmiş ve değerlendirilmiştir. Islak mekân standartları sosyo-ekonomik, kültürel ve yaşam şekilleriyle değerlendirmiş ve öneriler sunulmuştur.

---

[5] ATASEL, A.O.(1997)
[6] ANIL, S. (1995)
[7] KÖPRÜLÜ, A.(1991)
[8] TÜRKAN, F.D. (1997)
[9] BAYTIN, N. (1980)

[10] ‘Konutlarda Yıkanma Hacimlerinin Geçirdiği Evreler ve Çağdaş Çözümlerin İrdelenmesi’

Antik çağlardan günümüze yıkanma mekânlarının geçirdiği evreler ele alınmış; yıkanma hacmindeki başlıca eylemler bu hacimde kullanılan donatım elemanları incelenmiş olması gereken boyutun saptanması konuları ele alınmıştır. Bu sonuçlar doğrultusunda birçok amaca hizmet eden yıkanma hacimleri ve günümüz teknolojisinde yıkanma hacimlerinin yeri anlatılmıştır.

[11] “Banyo Tasarımına Etki Eden Faktörler”

Banyo içinde yapılan eylemler ve ekipmanları belirtilmiş. Banyo tasarımına etki eden teknolojik gelişmeler, yenilikler, kullanıcı istekleri örneklerle irdelenmiştir.

[12] “Banyo Tasarımında Temel İlkeler”

Bu çalışmada, banyo mekânının antikçağdan günümüze kadar tarihsel gelişimi açıklanmış ve günümüzdeki banyo mekânlarının donatı elemanları, tesisat sistemleri ve tasarıma etki eden temel faktörleri örneklerle açıklanmıştır.

[13] “Temizlenme İhtiyacının Kaynakları ve Bu İhtiyacın Konut İçinde Karşılanması Üzerine Bir İnceleme”

Temizlenme ihtiyacının ve bu ihtiyacın giderildiği eleman ve mekânların antikçağlardan günümüze kadar gelişimi açıklanmış, günümüzde banyo mekânlarındaki temizlenme eyleminin, banyo mekânının elemanları ve tesisat sistemleri irdelenerek açıklanmıştır.

[14] Türk Hamamları Etüdü”

Antik çağlarda göl ve nehirlerde gerçekleştirilen yıkanma eyleminin hamamlarda gerçekleştirme süreci anlatılmış, Türk Hamamlarının özellikleri ve mimari yapıları incelenmiştir.

---

[10] ARAT, B.S. (1994)
[11] YETİŞTİRİCİ, B. (2003).
[12] ÖZARIK, E. (1990).
[13] ÖZEL,F. (1990)
[14] ARU,A. (1949).

ÜÇÜNCÜ BÖLÜM

MATERYAL VE METOD

3.1. Çalışmanın Amacı

Konutlarda yıkanma hacimlerinin tasarımı ve bu tasarımda kullanılan donatı elemanlarının, kullanıcı yaşam tarzı, davranış biçimi ve ekonomiye bağlı olduğunu görmekteyiz. Bu görüş doğrultusunda yıkanma mekanına bağlı olarak farklılık gösteren donatı elemanların da detaylar giderek önem kazanmakta ve bu detaylar kullanıcının sağlıklı ve işlevsel eylemler gerçekleştirmesine yönelik olmaktadır.

Çalışmanın amacı, günümüz banyo mekânlarında kullanılan donatı elemanları hakkında araştırma yaparak bilgi toplamaktır. Banyo mekanında kullanılan donatı elemanlarının tercihinde önemli faktör oluşturan yaşam tarzını, sosyo-kültürel ve ekonomik yapıyı inceleyerek, donatı elemanları ile tercih nedenleri ve kullanıcı memnuniyeti arasındaki ilişkiyi ortaya koymaktır. Kullanılan ergonomik ve doğru donatılar ile kullacıların daha mutlu ve işlevsel olarak daha doğru ortamlarda yaşayacağını belirtmektir. Bunu örnekler üzerinde incelemenin yararlı olacağı düşünülerek mevcut olan banyoların donatı elemanları gelir gruplarına göre ele alınarak kullanıcılar üzerinde yapılan anket sonuçları doğrultusunda değerlendirmeler yapmak ve öneriler ortaya koymaktır.

Çalışmada; banyo mekanlarında kullanılan donatı elemanlarının tanımı, geçmişten günümüze değişimi, iç mekan tasarımına olan etkileri ve kullanıcı faktörü göz önüne alınarak incelenmiştir.

Bilgilerin örnekler üzerinde irdelenmesinin faydalı olacağı düşünülerek, Adana'da bulunan 100 adet farklı yaşam tarzı, gelir grubu ve sosyo-kültürel düzeydeki kullanıcıların ıslak mekânları örnek olarak seçilmiştir. Islak mekân ve konut ile ilgili genel bilgiler verilmiş banyo mekânı ve kullanılan donatılar fonksiyonel, görsel ve kullanım açıdan incelenmiştir. Kullanıcılar üzerinde anket çalışmaları yapılmış kullanıcının memnuniyet düzeyi belirlenmiş ve banyo mekanında kullanılan donatı elemanları için öneriler ortaya konulmuştur.

3.2. Çalışma Planı

- Çalışma sekiz bölümden oluşmaktadır. Çalışmanın;
- İlk bölümünde, çalışmanın konusu yer almaktadır.
- İkinci bölümünde, bu konuda daha önceden yapılmış literatür çalışmalarına yer verilmektedir.
- Üçüncü bölümünde, çalışmanın amacı, planı ve yöntemi yer almaktadır.
- Dördüncü bölümde, ıslak mekânların tarihsel gelişimini antik çağlardan günümüze kadar olan süreç içerisinde açıklanmaktadır.
- Beşinci bölümünde, yıkanma hacimlerinin organizasyonu ve yapı fiziği açısından banyo mekânı açıklanmaktadır.
- Altıncı bölümde, banyo mekânlarında kullanılan donatı elemanlarının tanımı yapılmakta ve teknik detayları incelenmektedir.
- Yedinci bölümde, Adana Evleri'nde bulunan mevcut yıkanma mekânları, kullanıcı-yaşam tarzı, kullanıcı-sosyo kültürel boyutu açısından incelenmiş yaşam tarzlarının tanımı, sosyal boyutu, mevcut banyo ile olan ilişkisi belirlenmiş, günümüz konutlarında yıkanma hacimleri, anket uygulaması, gözlem çalışmaları ile birlikte değerlendirilmiş, bu değerlendirme sonucunda ortaya çıkan sorunlar ve ergonomik aksaklıklar saptanmıştır.
- Sekizinci bölümde anket çalışmaları (SSPS) istatistik programı ile analiz edilmiştir.

3.3. Çalışma Yöntemi

Bu çalışmada saha çalışması, literatür araştırması ve anket yöntemlerine yer verilmiştir. Konu ile ilgili yayınlanmış makaleler, dergiler, kitaplar, tezler ve dokümantasyonlar incelenmiştir.

Örnek olarak Adana'da bulunan mevcut banyo mekânlarının iç mekân organizasyonları incelenerek kullanılan donatı elemanları kişi, yaşam tarzı, tercihleri ve donatıların optimum boyutları ile ele alınarak irdelendi. Literatür araştırması ile konuttaki yıkanma mekânın biçimlenişini etkileyen faktörler tespit edilerek bu mekânda yapılması gereken eylemlerin ve buna uygun kullanılan donatıların nasıl olması gerektiği konusunda saha çalışması ile birlikte öneriler yapıldı.

DÖRDÜNCÜ BÖLÜM

ISLAK MEKÂNLARIN TARİHSEL GELİŞİMİ

Banyo mekânının tarihsel içeriği, Antik Çağlardan Günümüze Banyo Mekânı, Geleneksel Türk Evinde Banyo Mekânı ve Günümüzde Banyo Mekânı olmak üzere üç başlık altında incelenmiştir.

4.1. Antik Çağlardan Günümüze Banyo Mekânı

Her uygarlığın kendi kültürüne ve inanışına bağlı olarak farklı yıkanma alışkanlıklarının olduğunu görürüz. Yıkanmak sadece vücut temizliği için değil ruh temizliği için de bir arınma eylemi olarak yapılmaktaydı. Dini amaçlarla bile olsa, temizlik ve vücut bakımına büyük önem verilmiş, bu nedenle bu bakımı sağlayan bina ve tesislerin inşası tarihle ve insanlıkla beraber başlamıştır.

Eski uygarlıklar suda, günahları ve bütün kötülükleri giderici gizli bir kuvvetin mevcudiyetine inanmışlardır. Nitekim Hinliler Ganj nehrini, Asurlular Fıratı, Mısırlılar Nili kutsal saymışlar, bu nehirlerde yıkanmış ve günahlarından arındıklarına inanmışlardır.

Eski çağlardan beri zengin bir kültür alanı olan yıkanma, Asya, Kuzey Avrupa, Eski Roma ve İslam toplumlarında hamam ve benzeri kuru ve ıslak buhar banyolu; Eski Mısır, Mezopotamya, Helen ve Ortaçağ'dan itibaren Batı Uygarlığı'nda ise soğuk su veya suyun ısıtıldığı, daha sonra ısıtıldığı küvet, lavabo türü haznelerde yıkanılan bir banyo kültürüne sahip olmuştur. [15]

Eski Mısır inanışlarına göre tanrılar suyu, insanların öncelikle kötülüklerden arınması, sıcaklarda serinlemesi için yaratmıştır. Sular belirli tanrıların yönetimi altında idi. İnsanın onunla arınması, temizlenmesi gerekmekteydi. İnsan temiz olduğu sürece dini görevlerini yerine getirebilmekte ve yıkanmayan insanın ruhu da kirli sayılmaktaydı. Bu nedenle suların kutsal sayıldığı, tanrı olarak saygı gördüğü medeniyetlerde, su ile yıkanmak ruh ve beden arınmasının temel taşı niteliğindedir. [16]

İlk yıkanma odalarına Mezopotamya'da yaşamış Sümer Uygarlığı'nda rastlanmaktadır. Yine aynı topraklarda yer alan Asur döneminde, inşa edilen saraylarda

---

[15] (Deniz Esemenli, 2006, s.10)
[16] (İsmet Zeki Eyyuboğlu,1998,s.168)

da yıkanma odalarının yer aldığı görülmektedir. Anadolu'da Asur kolonilerinden kalan küvetlerle örneklenen ve gerçek bir banyo düzeni göstermeyen, durgun küvet suyunda kül ve süngerle ovunarak yıkanma, batı banyo kültürünün esasını oluşturur (Resim 4,1.)

Resim 4.1. Asur Kolonileri Çağı Küveti, M.Ö. 18. yy., Ankara Anadolu Medeniyetleri Müzesi [17]

En incelikli ilk banyolar, Crete (Girit Adası) üzerinde bulunan Knostos'taki Minos kraliyet ailelerine aitti. M.Ö.2000'de Minos soyluları, birleşim yerleri bağlayıcı malzemeler ile yapıştırılmış, taştan dikey borularla getirdikleri su ile yıkanma mekânlarına sahip olduklarını gösteren belgeler bulunmaktadır. Yıkanma için, doldurulup boşaltılan küvetleri kullanıyorlardı. Yine Yunanistan'da Tiryn'deki Akka Sarayı'nda banyo dairesinde birbirine eklenmiş sırlı kilden borularla su getirilmiştir. Eski Yunan Vazoları üzerinde kadın ve erkeklerin su dökünerek yıkandıklarını gösteren birçok örnekler bulunmaktadır (Resim 4.2).

[17] (Esemenli, Deniz, 2006, s:10)

Resim 4.2. M.Ö. 5. yy'a ait bir Girit Vazo Resmi Helen kadınının yardımcıları tarafından yıkanışı görülmektedir. [18]

Yunanlılarda olduğu gibi Romalılarda da yıkanmanın günlük yaşamda büyük önemi vardı. İmparatorluk döneminden önce Roma'da halka açık hamam inşa edildiğine dair bilgi bulunmamakla birlikte Yunanlılar döneminde sağlık merkezi işlevi gören hamamlar, bu özellikleriyle imparatorluk dönemi Roma hamamlarına model oluşturmuşlardır. [19]

Romalılar da önceleri denizde, nehirde ve mutfak yanındaki Lavatrina (tekne)'da yıkanmışlar, şehir mahallelerinde yapılmış olan "Balnea" isimli çarşı hamamlarında, zenginler ise evlerindeki özel hamamlarda yıkanmışlardır. Roma, imparatorluk döneminde sarayları, tapınakları, muhteşem forumlarıyla çağdaş anlamda bir kent olsa da halkın temizlik sorunu büyük hamamlar yapılarak çözümlenmiştir.

Zamanla Romalılar da hamamlara daha çok ilgi ve özen göstermişlerdir. İçi sıcak sulu ve özel ısıtma sisteminin kullanıldığı ilk hamamlar, Romalıların döneminde inşa edilmiştir. Bilinen ilk halka açık hamam Pompei şehrindeki Stabia Hamamı'dır. [20]

---

[18] (Yetiştirici, Bülent, 2003, Banyo Tasarımına Etki Eden Faktörler, Yüksek Lisans Tezi)
[19] (Hülya Bilgin, 2003, Sayı 115, s.12)
[20] (H. Suavi Ahipaşaoğlu ve A. Özdal Değirmenciliğin, 1999, s.278)

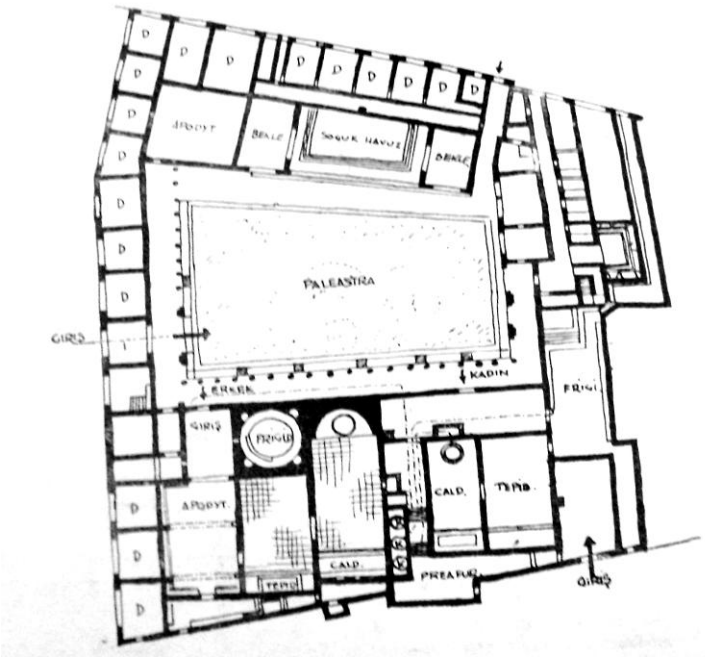

Resim 4.3. Pompei'deki Stabia Hamamı (Aru, Kemal, Ahmet, Türk Hamamları Etüdü, 1949, s:18)

Resim 4.4. Stabia Hamamı içten görüntüsü [21]

M.Ö. 1.yy'dan kalma Pompei'deki atrium ve çifte bölümleriyle büyük bir çarşı hamamı olan Stabia Hamamı'ndan itibaren Roma'da İmparatorlar Agrippa, Neo, Vespasian, Titus, Trajan, Hadrian, Commodus, Caracalla, Diocletian, Constantin kendi adlarına büyük hamam tesisleri yaptırdılar. Caracalla ve Diocletian hamamları görkemli

[21] (Yegül, Fikret, Bathing and Baths in the Roman World, 1995, s.35)

dikdörtgen alanları içinde irili ufaklı eksedra ve dükkân sırasıyla çevrelenen aksiyal ve simetrik kompozisyonlardı.

Resim 4.5. Roma Caracalla Hamamı[22]

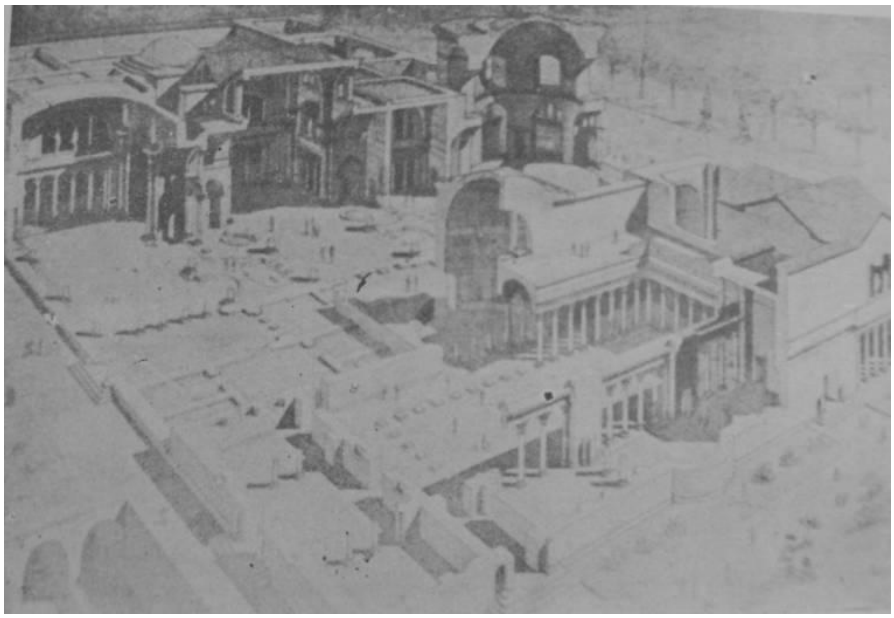

Resim 4.6. Roma Caracalla Hamamı kuşbakışı görünüşü [23]

[22] (Yegül, Fikret, Baths and Bathing in Classical Antiquity, 1995, s.21)
[23] (Aru, Kemal, Ahmet, Türk Hamamları Etüdü, 1949, s:23)

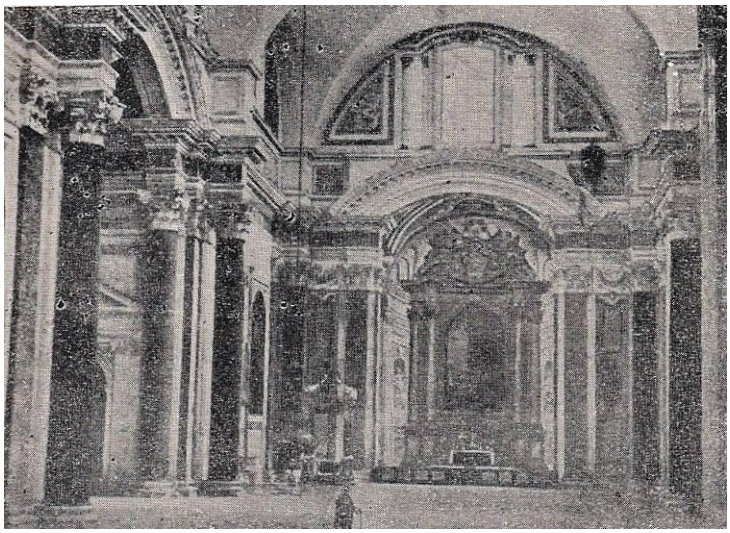

Resim 4.7. Diocletian Hamamı [24]

M.Ö. IV. yy.da hamamlar oldukça gelişmiş ve bu mekânlar birer bedeni terbiye ve tedavi yerleri olmuştur. Deniz ve akarsu kıyılarında işletmesi devlet veya özel kişiler tarafından yürütülen, yüzme sporları için özel tesisler ve temizlik için büyük halk hamamları inşa edilmiştir. Roma döneminde de iki veya üç katlı hamamlar gymnasiumlar ile birleştirilerek inşa edilmiş ve Romalılar günlük yaşamı, siyasi ortamı hamamın içine taşımışlardır. Onlar için artık hamamlar siyasi kararların alındığı, toplantıların düzenlendiği, şiirlerin okunduğu, yarışmaların yapıldığı mekânlar haline gelmiştir. Hamamlar, hipodrom ve tiyatrolar gibi halkın sosyal yaşamını simgeler bir nitelik kazanmıştır. [25]

İslamiyet'te de, antik çağ inançlarında olduğu gibi, ibadetin yapılabilmesi için insanın hem ruhunu ve bedenini, hem giysilerini hem de çevresini temiz tutması gerekmektedir ve İslamiyet durgunsu değil akarsuyla yıkanmayı gerekli kılmaktadır. Bu nedenle çalışanların ibadetlerini rahatlıkla yerine getirebilmelerini sağlamak için Selçuklular ve Osmanlılar döneminde dini ve ticari yapılar inşa edilirken, ilk olarak hamam inşası tamamlanmakta ve hamam yapımı bittikten sonra işlerliğini sağlamak için de vakıf kurulmaktaydı. [26]

Anadolu'ya gelen Türklerin beraberinde getirdikleri banyo geleneği Roma ve Bizans geleneğiyle birleşip, İslamiyet'in de emrettiği temizlik kurallarıyla bütünleşince

[24] (Aru,Kemal,Ahmet,Türk hamamları Etüdü, 1949, s:25)
[25] (H.Suavi Ahipaşaoğlu ve A.Özdal Değirmenciliğin,1999,s.279)
[26] (Nahide Şimşir,2004,s.251)

suyun kullanımı yeni bir kültürü, Türk Banyosunu ortaya çıkarmıştır. Türk Banyosu daha sonra kurumsallık kazanıp, yıkanılan yer anlamına gelen hamam kelimesiyle de Türk Hamamı olarak kendi geleneğini oluşturmuştur. Kelime anlamıyla hamam, Türk diline "ısıtmak, sıcak olmak" anlamına gelen Arapça "hanım" kökünden geçmiştir. Günümüzde de yaygın olarak kullanılan hamam kelimesi, Anadolu'nun bazı bölgelerinde "sıcak" ya da "ısıcak" olarak kullanılmaktadır. [27]

Geçmişten günümüze birtakım değişiklerle gelen hamamlar, zamanla kent kültürüne de uyum sağlamış, Türk ve İslam dünyasında günlük yaşantıda önemli bir yere sahip olmuş ve günümüzde de "Türk Hamamı" olarak varlığını korumaya devam etmiştir.

Resim 4.8. La Barbier "Türk Hamamı" - Bakır Baskı

M.S. 5. yy'da Roma İmparatorluğu çöktükten sonra Gotlar, Vandallar ve kuzeyin barbar kavimleri şehirleri yağmalamış ve sıhhi tesisatların tümünü yok etmişlerdir. Böylece Avrupa 1000 yıl kadar sürecek bir karanlık çağa gömülmüştür. Ruh yerine vücut temizliğine ağırlık veren Roma'nın bu inanışını, Hıristiyanlık kabul edildikten sonra halk kişisel temizliklerine ve su kullanmaya önem vermeyerek reddetti. Yıkanmanın hor görüldüğü, nüfuslu insanlar ve yöneticilerin vücut kokularını gidermek için parfüm kullandıkları bu dönemde, Kraliçe I. Elizabeth yılda dört kez yıkanmakla gurur duyuyordu.

[27] (Orhan Yılmazkaya,2005,s.15)

11. yy'dan itibaren manastır ve şatolarda özel banyo mekânları görülmeye başlanmıştır. Bu dönemde din adamları yıkanmaya büyük önem vermiştir. 13. ve 15. yy'larda manastırlar sağlık ve yıkanma kültürünün öncülüğünü yaparak Roma geleneğini canlandırmışlardır. 14.yy'da Avrupa'da salgın hastalıkların artması ve veba salgınında 25 milyon insanın ölmesi, Paris'de 1395'de yetkililerin lazımlıkların pencereden sokağa dökülmesini yasaklayan bir kararla kötü bir alışkanlığı önleme yoluna gitmelerini sağlamıştır. Fransa'da banyo evi denilen yerlerde tekneler içinde ikişer ikişer yıkanılır, bir yandan da yemek yenilirdi. Kadınlarla erkeklerin bir arada yıkanmaları 15.yy'da birtakım uygunsuz davranışlara yol açtı ve bu evlerin adı kötüye çıktığı için yasaklandı. 16.yy'da sağlık bilincinin artmasıyla durum düzelmeye başladı.

Resim 4.9. Ortaçağ Avrupa'sında yıkanma [28]

İngiltere'de erken orta çağda feodal toplum yeme içme ve hayatta kalma üzerine kurulu yalın bir hayat yaşıyordu. Yıkanmak ve uyumak için ayrı odalar hemen, hemen hiç mevcut değildi. 19.yy'da ise banyolar ev içinde farklı bir mekân olarak tasarlanmaya başlanmıştır. Bu banyolar günümüzde de yapıla geldiği üzere bol ışık alan, çok pencereli, geniş ve tüm ailenin ihtiyaçlarını karşılayacak şekilde tasarlanmaya başlanmıştır. Oturma küveti, boy küveti, duş sistemi geliştirilerek, banyo içinde dekoratif sağlık gereçleri kullanılmaya başlanmıştır.

1915'te teknolojinin getirdiği kolaylıklar ile küvetler standartlaştırılarak tekne halinden kurtularak, seramikle kaplı, banyoda sabit bir eleman olarak kullanılmaya başlanmıştır. Zaman içinde banyo ünitesinde, sağlık gereçlerinin su döşemi ve kullanımlarına göre uygun mesafelere yerleştirilmeleri gündeme gelmiştir. [29]

---

[28] (Yetiştirici, B., (2003), Banyo Tasarımına Etki Eden Faktörler, Yüksek Lisans Tezi, s:10)
[29] (Ebru Yazgan, 2004, s.10)

Sanayi döneminden günümüze kadar geçen sürede banyonun işlevi de değişmiş, artık sadece yıkanma yeri değil, çamaşır yıkama, kurutma, kişisel bakım gibi ihtiyaçların da giderilebildiği bir mekân haline dönüşmüştür. Dolayısıyla geçmiş dönemlerde bina içerisinde bulunan banyolar 20. yy'da özelleştirilip konut içerisine yapılmaya başlanmıştır. Günümüzde ise her bir Yatak Odası, nda banyonun bulunması ihtiyacı doğmuş ve yeni mekânlar bu doğrultuda gelişme göstermiştir.

4.2. Geleneksel Türk Evinde Banyo Mekânı

Türkler göçebe hayatından sonra Anadolu'ya geçmeleri ile birlikte yerleşik bir düzen kurmuşlardır. Yerleşik düzene geçildikten sonra yapılan ilk evler, çadır gibi göçebe hayatını yansıtan tek mekânlıdır. Daha sonra oda sayısının artması ile birlikte odalar arasında bağlantı kurulmuş ve sofa gelişmiştir. İlk önceleri evlerde bulunan odalar oturma ve dinlenme eylemi için kullanılmaktayken zamanla yemek yeme, çalışma, uyuma hatta yıkanma eylemlerinin gerçekleştiği bir mekân halinde dönüşmüştür. Çadırdaki açık hizmet alanının yerini sofa almıştır. Sofalı konut tipinin gelişmesine paralel gelir düzeyi yüksek olan ailelerin evlerinde banyo mekânı yapılmıştır. Evin hemen, hemen her odasında abdest almaya ve yıkanmaya mahsus düzenekler yer alıyordu. Mangalla ısıtılan sıcak su ile boy abdesti alınabilen, tabanında mermer döşeli, ayakaltında tahta ızgarası olan gömme dolaba gusülhane adı veriliyordu.

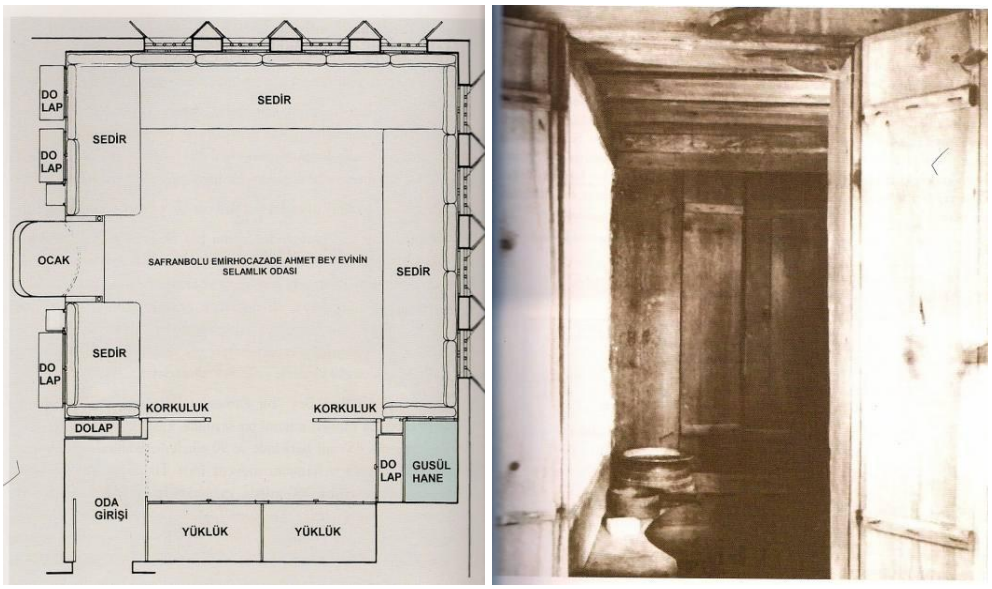

Resim 4.10. Oda İçerisinde yer alan yüklük gusulhane planı ve görünüşü [30]

[30] (Günay, Reha, Geleneksel Safranbolu Evleri ve Oluşumu, 1989,s:238)

Geleneksel Türk evinde temiz ve pis su tesisatı ile ilgili mutfak, helâ, el yüz yıkama yeri, yıkanma yeri gibi hacimler imalatta önemli birer sorun olmuşlardır. Islak hacimlere su getirmek, özellikle üst katlara çıkarmak mümkün olamamıştır. Evin kendisine ait çeşmesi, kuyusu, sarnıcı varsa bu kaynaklardan taşıma suretiyle su kullanımı söz konusu olmuştur. Çeşme, kuyu ve sarnıç bulunmayan haneler hayrat çeşmelerini veya devletin yaptırdığı umumi çeşmeleri kullanarak taşıma yoluyla su ihtiyaçlarını gidermişlerdir. Evde, gündelik suyun depolanması için, elle taşınabilen büyük bakır kovalar ve toprak testiler kullanılmıştır. Pis su tesisatı ise temiz su kadar problem olmamıştır. Pişmiş topraktan yapılmış pöhrenkler 'löğün' denilen özel harçlarla kalafatlanarak zemin ve üst katlardan pis suların tahliyesi için kullanılmıştır. Evlerin pis su giderleri pis su çukurlarına, veya şehir kanalizasyonlarına bağlanmıştır. [31]

Geleneksel Türk evlerinde evin helâsı avlunun giriş kapısının sağında veya solunda yer alırdı. Dış sofalı evlerde genellikle helâlar, evin oturum kısmından ayrılıp bahçeye yerleştirilmiştir. Geleneksel Türk evlerinde bazı odaların içinde yüklükler bulunurdu. Bu yüklüklerin bir bölümü gusülhane olarak kullanılırdı. Dini inançlara göre kadın ve erkeğin yıkanma eylemi temizlik açısından çok önemlidir. Boy abdesti almak için kurulan gusülhane yanında yıkanma eylemi 'kızma hamam' denilen yerlerde de gerçekleşirdi. Bu mekânlar hayli varlıklı insanların evlerinin bodrum katında veya bahçelerinde bulunurdu. Kızma hamamı adı verilen bu yapıların örneğini çarşı hamamları oluşturmuştur. Plan yapısı çarşı hamamlarının yapısı ile benzer olup, fakat çarşı hamamlarına göre oldukça küçük ölçeklidirler. [32]

---

[31] (Ansiklopedi.Turkcebilgi.com/Türk_Evi).
[32] (Günay, 1989, s:289).

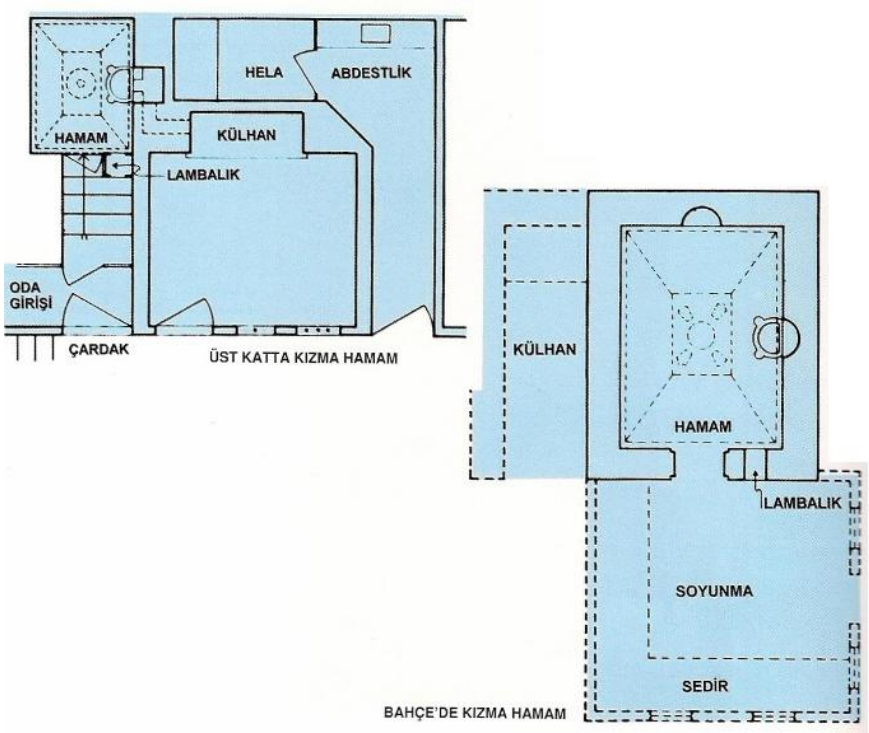

Resim 4.11. Geleneksel safranbolu evlerinde kızma hamam [33]

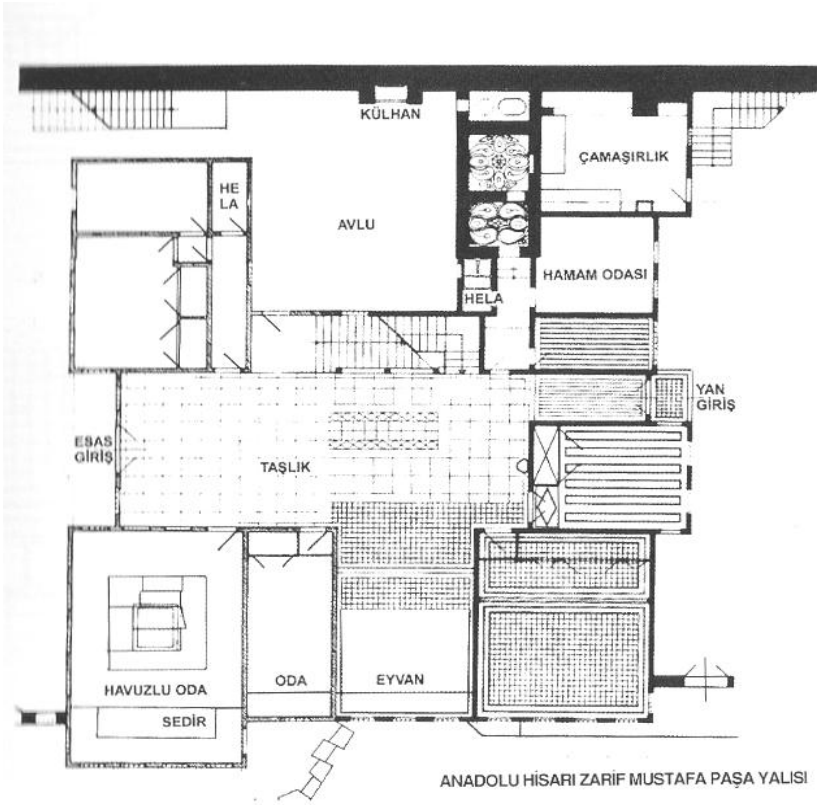

Resim:4.12. Anadolu Hisarı'ndaki Zarif Mustafa Paşa Yalısı'nın kızma hamam planı [34]

[33] (Günay, Reha, Geleneksel Safranbolu Evleri ve Oluşumu, 1989,s:240)
[34] (Eldem, Sedad Hakkı, Türk Evi Osmanlı Dönemi II., 1987, s: 97)

Kızma hamamlarda ısıtma, hamam içinde bulunan sobalarla veya duvarların içinde sıcak havanın dolaşabileceği kanallar yapılarak yıkanma bölümünün döşemesi altından külhanda yakılan ateşle sağlanmıştır. [35]

4.3. Günümüzde Banyo Mekânı

Günümüz banyo mekânları, modern insanın dinlendiği, okuduğu, TV seyrettiği, müzik dinlediği, kendiyle baş başa kaldığı bir yaşam alanına dönüşmüştür. Yaşamımızda etkisi yadsınamaz olan hamam kültürü, gelişen ve değişen dünya koşullarıyla beraber bugünkü modern şeklini almıştır. Türkiye de geleneksel yıkanmada kullanılmak üzere yapılmış olan donatılar delikli taş ve dökme su prensibine uygun olan kurna veya delikli taş, duşlu banyo küveti şeklindedir. Batı kültürünün 18.yy'dan sonra artan etkisi ile konutların yıkanma yerlerinde küvetin kullanma eğilimi artmıştır. [36] 20. yüzyıl ile birlikte banyolar kullanıcıların sadece temel ihtiyaçlarının değil aynı zamanda dinlenme, kişisel bakım gibi ihtiyaçlarının da giderildiği ve tasarım açısından göze hitap eden mekânlar haline gelmiştir. Ergonomi banyo ve banyo ürünlerinin tasarımında önemli bir kriter oluşturmuştur. Teknolojinin gelişmesi banyo mekânına kullanım ve estetik açısından yeni çözümler sunmaya imkân vermiştir.

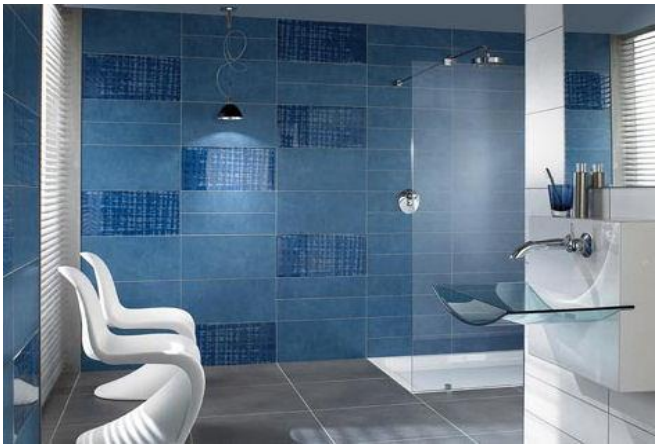

Resim 4.13. Günümüz banyo mekânları [37]

Günümüzde modern banyoların yanı sıra teknolojinin getirdiği en son yeniliklerle donatılmış akıllı banyolar, yaşlı ve bedensel engellilerinde kullanabileceği düşünülerek çeşitli detayların eklendiği tasarımları da mevcuttur. Tüm bu mekânların

[35] (Atacan, 1996, s:88).
[36] (Yazgan, 2004, s:17).
[37] (Villeroy&Boch, 2008 Ürün Kataloğu)

tasarımı ve biçimlenişi o mekânı kullanan insanların yaşam tarzları, sosyo-kültürel özellikleri, gelir grupları ile yakından ilgilidir. Banyo mekânlarının büyüklüğü, işlevselliği ve tasarımı kullanıcı dışında konut tipi ile de yakından ilgilidir. Çok katlı konutlarda ve müstakil konutlarda farklılık gösterebilir. Ülkemizde çok katlı konut tipinin yaygın olması nedeni ile banyo mekânları, tesisat sorunlarının planlanması gerekliliğinden ötürü diğer konut tiplerine nazaran daha küçük boyutlarda çözümlenmiştir.

Bir banyo mekânında öncelikle değerlendirilmesi gereken malzeme ve donatıları doğru seçimi ve doğru organizasyonudur. Banyo mekânı, konuttaki organizasyonu bakımından oldukça önemli bir konuma sahiptir. Banyo; planlama, yapı fiziği, kullanılan donatılar, malzeme açısından doğru tasarlanması ve her detayın düşünülmesi gereken bir kavram haline gelmiştir.

Bir konut için banyo tasarımı, diğer mekân tasarımlarından farklı değildir. Hedef; kullanıcının ihtiyaçları ve istekleri göz önünde bulundurularak, fonksiyonel olarak iyi planlanmış, estetik açıdan kullanıcıyı tatmin edebilecek, esnek ve yenilikçi bir alan yaratmaktır. Banyo tasarımını yönlendiren veriler; kişisel zevkler, banyo hacminin üstleneceği işlevler, hacmin teknik donanımı (su tesisatı, pis su giderleri, havalandırma, aydınlatma, vs.) olarak sayılabilir. Banyo, hacim olarak vitrifiye ürünleri (küvet, Lavabo, klozet, bide, duş kabini, vs.), bataryalar, yüzey kaplama malzemeleri (seramik, mozaik, mermer, vs.), elektronik cihazlar (çamaşır makinesi, kurutma makinesi, vs.) ve bunların teknik donanımlarından oluşur. Kullanılan ürünlerin kaliteli/ teknolojik olması estetik kaygıların dışında, daha güvenli ve hijyenik banyolar için gereklidir.

4.4. Bölümün Sonucu

Banyolar yüzyıllar süren gelişim evreleri sonucunda ortaya çıkmıştır. Uzun süren bu süreç sonucunda banyolar konutlara, mimarinin gelişmesi ve kullanıcı ihtiyaçlarının artması ile dâhil olmuşlardır.

Bu bölümde verilen bilgiler doğrultusunda antik dönem ve İslam kültüründe günlük hayatın vazgeçilmez mekânları olan hamamların, şehir merkezlerinde kurularak temizlenme ve yıkanma yerleri olduğu görülmüştür. İlk çağlarda nehir ve dere

yataklarında yapılan yıkanma eylemi hamamların kurulmasıyla buralarda gerçekleştirilmeye başlanmıştır.

Çağdaş banyo mekânının oluşumu 19.yy'da gerçekleşmiştir. Bu banyolar günümüzde de yapıla geldiği üzere bol ışık alan, çok pencereli, geniş ve tüm ailenin ihtiyaçlarını karşılayacak şekilde tasarlanmaya başlanmıştır. Oturma küveti, boy küveti, duş sistemi geliştirilerek, banyo içinde dekoratif sağlık gereçleri kullanılmaya başlanmıştır. 1915'te teknolojinin getirdiği kolaylıklar ile küvetler standartlaştırılarak tekne halinden kurtularak, seramikle kaplı, banyoda sabit bir eleman olarak kullanılmaya başlanmıştır.

Gelişen teknoloji ve değişen kullanıcı istekleri doğrultusunda, günümüz banyo tasarımları artık sadece yıkanma eylemi için değil, farklı ihtiyaçların da giderildiği ve görsel anlamda da çeşitliliği sağlayacak şekilde yapılmaktadır. Bu nedenle banyoda kullanılan donatı elemanları büyük önem kazanmış ve kullanıcının ihtiyacına cevap vermesi hedeflenmiştir.

BEŞİNCİ BÖLÜM

YIKANMA HACİMLERİNİN ORGANİZASYONU

Bu bölümde yıkanma hacimlerinin organizasyonu, yıkanma hacimlerinin tanımı, yıkanma hacimlerinde gerçekleştirilen eylemler ve konutlarda yıkanma hacimlerinin biçimlenişi olarak üç başlık altında incelenmiştir.

5.1. Yıkanma Hacimlerinin Tanımı

Banyolar konut içerisinde kişisel sağlık ve arınma gereksinimlerinin karşılandığı mekânlardır. Latince karşılığı 'bagno' olan banyo kelimesinin sözlük anlamı; yıkanma yeri, hamam olarak verilmiştir. Ancak bu tanım günümüzde yetersiz kalmaktadır. Buna göre banyonun tanımı genel tanımı şu şekilde yapılabilmektedir. 'Banyo; sağlık ve bakım amacına cevap veren ve aynı zamanda yıkanma eylemi için kullanılan ve bu amaçlara yönelik tesisat, donatı elemanlarının kombinasyonunu içeren bir mekândır. Bu mekânlar konutu vazgeçilmez ve koşulları minimum altına indirilemeyen mekân birimleridir' [38]

5.2. Yıkanma Hacimlerinde Gerçekleştirilen Eylemlerin Tanımı

Konutlardaki yıkanma hacimlerinde gerçekleştirilen eylemler,

Vücudun yıkanması

Kişisel bakım (el, yüz yıkanması ve bakımı, tıraş, diş fırçalama)

Boşaltım

Eylemleri olarak sıralanabilir. Bunun dışında çamaşır yıkama, kurutma, depolama (deterjan, ilaç, havlu) , dinlenme, egzersiz şeklinde çoğaltılabilmektedir. [39]

5.3. Konutlarda Yıkanma Hacimlerinin Biçimlenişi

Yıkanma hacimlerinin biçimlenişinde, bu mekânının yapı içindeki yerlerine, mekânın iç düzenlemelerine, mekânlarda gerçekleştirilen eylemlere ve yer alan donatılara; kullanıcıların kültürel, sosyolojik, ekonomik, fizyolojik ve psikolojik

---

[38] (Baytın, 1984, s:44).
[39] (Paydak, 2004, s:15).

durumlarına göre taleplerin farklılıkları, önemli belirleyiciler olarak ortaya çıkmaktadır.[40]

Konut ihtiyaç programında; yıkanma – yıkama – temizlenme gibi sağlık açısından büyük önem taşıyan eylemlerin yer aldığı banyo mekânı tasarımının özel bir yeri vardır. Banyo mekânı tasarımı üzerine yapılan araştırmalar; bu çalışmaların eylemler, ekipman, mekân performansları, yapı performansları gibi gruplarda yoğunlaştığını göstermektedir. Ancak kullanıcının kültürel yapısından kaynaklanan davranış ve kullanım farklılıkları banyo tasarımını tümden etkileyecek faktörler olarak görülmektedir.

[41] Yıkanma mekânının düzenlenmesinde 3 ana etkenin rol oynadığını öne sürmektedir. Bunlar işlevsel ve boyutsal açıdan kullanışlılık, sağlık koşullarına uygunluk, ekonomi koşullarına uygunluk olarak sıralanmaktadır.

Kullanışlılık; mekânının tasarlanmasında, kayıp alanlara neden olmadan ve kullanıcının gerçek ihtiyaçlarına cevap verebilen eylem alanları ve donatım elemanlarının uygun bir şekilde düzenlenmesidir. Burada kullanışlılık açısından uygun tasarım, gerekli işlevlerin kullanım sırasına göre yan yana gelmesi ile olmaktadır.

Sağlık koşullarına uygunluk; mekânının kolay temizlenebilmesi, rahatsız edici kokuların ve rutubetin dışarı atılması için havalandırılması gibi özelliklerdir. Ayrıca aydınlatma yönünden işleve bağlı olarak mekânın en uygun doğal ve/veya yapay aydınlatmasının yapılmasıdır.

Ekonomik koşullara uygunluk; banyonun düzenlenmesinde gereksiz olan ve kullanılmayan alanlara yer verilmemesiyle sağlanır. Ayrıca ekonomik açıdan sıhhi tesisat donanımının banyo- tuvalet- mutfak gibi alanlarla ortak veya bu alanlara yakın düzenlenmesi büyük yararlar sağlar. Kullanım açısından, tıkanma durumunda tamir ya da bakım kolaylığı önemlidir. Yapım açısından ise; kullanılan gereç ve tesisat

---

[40] (Paydak, 2004, s:16).
[41] Arcan ve Evci(1987)

donanımının boyutları ve sayısı yeterli olduğunda, gereksiz araç gereç kullanımı önlenerek, buna bağlı işçilikte azalacağı için ekonomi sağlanmış olur. [42]

5.3.1. Yapı Fiziği Açısından Banyo Organizasyonu

Hem konutlar hem de diğer tesisler için önemli bir kullanım mekânı olan banyoların yapı fiziği, tesisat sistemi, aydınlatma ve havalandırma olarak üç başlık altında incelenebilir.

5.3.1.1. Tesisat Sistemi

Tesisat sistemlerinde planlama ve tasarım süreci banyonun oluşumundaki ilk aşama olması sebebiyle sorunsuz bir banyo için büyük bir önem arz etmektedir. Suyun fonksiyon alanına gelip kullanıldıktan sonra atılması için önce kullanım alanlarındaki planlama sürecinin ve bunun için tesisatın yerinin bilinmesi gerekmektedir.

Fonksiyon alanlarında planlama süreci şu sırayı izlemektedir.

1. Planlama
2. Izgara Ölçüsü
3. Montaj Ölçüsü
4. Dağıtım Boruları
5. Bağlantı Boruları
6. Atım Boruları
7. Tespit
8. Kapama Ventili
9. Döşeme (duvar)Delme
10. İzolasyon
11. Ses Kontrolü
12. Priz
13. Yangın Kontrolü
14. Duvar Örme
15. Fugalama
16. Fayans Kaplama
17. Havalandırma

[42] (Arcan ve Evci, 1987, s:151).

Banyolar kolay bir şekilde gaz ve su tesisatına bağlanmalı, yapının diğer gaz ve su tüketen mekânlarıyla ilişkili olmalıdır. Banyolardan ana atım donatısına temiz su ve pis su olmak üzere iki çeşit su akmaktadır. Lavabo, bide, küvet ve duş suları "temiz su", tuvaletten çıkan su ise "pis su" olarak tanımlanmaktadır. Tıkanıklık gibi durumlarda kolayca açılabilmesi için pis su boruları dış duvar tarafında konumlandırılmaktadır. Tıkanıklığın önlenmesi için seçilecek boruların, belli bir genişlikte olması ve metre başına 1,5–2 cm. eğimli yerleştirilmesi gerekmektedir. Bu eğim uygulandıktan sonra, istenen düzenleme rahatlıkla yapılmaktadır.

Son yıllarda inşa edilen çoğu binalarda yerden ısıtma, radyatör görünümünden oluşan sorunları da kökünden çözmüştür. Banyonun bütün duvarları yalıtılsa bile, sifonun çekilmesi sırasında gürültü çıkacağı için, tuvalet banyo ile Yatak Odası, nı ayıran duvara yerleştirilmemeli ve tesisat boruları mutfak tuvalet ve çamaşır odasının bulunduğu odalara yakın yerlerden geçirilmelidir. Banyo elektrik tesisatı yapılırken elektrik düğmeleri dışarıda olmalı ve banyoda kullanılan prizlerin sızdırmaz, kapaklı ve topraklı olması gerekmektedir. Su tesisatının yapımında ise yerde iki tane yer sifonu bulunmalı ve akıntı yönü yer sifonlarına göre olmalıdır.

Isı yönetmeliğine göre banyolarda sağlanması gereken hava sıcaklığı 26 ^{o}C, tuvaletlerde sağlanması gereken 22 ^{0}C olmasına rağmen, bu mekânlar için farklı dokümanlarda farklı sıcaklıklar gösterilmiştir.

— Isıtma özellikle çocuklar, hasta ve yaşlılar için önemlidir. Banyo için tavsiye edilen hava sıcaklığı 20 ^{0}C-23 ^{0}C, tuvalet için ise 16 ^{0}C-19 ^{0}C'dir.

— Banyo ve tuvaletlerde ısıtma hem elektrikli ısıtma sistemi ile hem de döşeme altına döşenecek ısıtma tesisatı ile sağlanabilir. Ancak ıslak mekânlarda nemin yoğunlaşmasıyla oluşabilecek elektrik çarpmalarını önlemek için elektrikli ısıtma aracı duvarda gömme ya da korunmuş olmalıdır.

5.3.1.2. Aydınlatma

Kullanıcı istekleri ve mekânın gereksinimlerine göre banyo mekânlarında yapılan aydınlatma mekân organizasyonu açısından önemli bir etkendir. Mekândaki aydınlatma sorunu mekânın yeri incelenerek yapay veya doğal olarak sağlanabilir.

Doğal yolla aydınlatmanın sağlanamadığı banyolarda yapay aydınlatma kullanılır. Banyolarda en önemli aydınlatma, sık kullanılan ayna üzerinde Bölgesel ve tavanda genel olarak kullanılmalıdır.

Doğal aydınlatma, bina dışına cephesi olan ve aydınlığa bakan banyolarda bulunan pencereler sayesinde sağlanan aydınlatmadır. Banyo pencereleri ısı kaybına neden olmaması açısından çok büyük yapılmamalıdır.

Günümüz konutlarında banyo mekânları genelde iç kısma konulduğu için doğal aydınlatma sağlanamamaktadır. Doğal aydınlatmanın sağlanamadığı durumlarda yapay aydınlatma banyo mekânı için kullanılmaktadır.

Her banyo mekânının yapay aydınlatmaya ihtiyacı vardır. Yapay aydınlatmada ışık kaynağının tüm mekânı iyice aydınlatması ve makyaj, traş gibi kişisel bakım eylemlerinin aynanın karşısında yapıldığı düşünülerek, ayna için de yeterli aydınlatmanın yapılması gerekmektedir.

Banyo mekânlarında duvara ve tavana monte edilen üzeri cam ve plastik yayıcı ile örtülen lambalar tercih edilmelidir. Çünkü avize tarzı aydınlatma elemanları ıslak elle tutma veya su sıçrama durumunda elektrik geçişi olabileceği için kullanışlı değildir. Bunların dışında alçı veya farklı malzemelerden yapılan asma tavanlara, belirli düzenlerde spotlar konularak mekân aydınlatılmaktadır. Ebatları küçük olan banyolarda ise, içine ışık kaynağı konulmuş, üzeri aynalı lavabo üstü dolapları, birkaç görevi üstlendikleri için daha kullanışlıdır.

5.3.1.3. Havalandırma

Banyo mekânında yapılan havalandırma sistemleri; pencere vasıtası ile havalandırma, havalandırma bacaları ile havalandırma ve aspiratörle havalandırma olmak üzere üç şekilde İncelenebilir.

Pencereler vasıtasıyla yapılan havalandırmalarda, pencere boyutu banyo boyutuyla orantılı olarak tasarlanmalıdır. Pencerelerin yeri kullanıma uygun ve kolay açılabilir olmalıdır.

Dışarıya açılan penceresi olmayan banyolarda bacalar ile havalandırma sağlanır. Toplu konutlarda en çok kullanılan şönt bacalar, mekândaki havalandırma sistemidir. Bu sistemin etkili çalışması için yeterli kesitte uygulanması ve Havalandırma bacasından banyoya pencere veya menfez açılması gereklidir.

Aspiratörle havalandırma sisteminde, banyo duvarlarına ve asma tavana aspiratörler yerleştirilir ve bu aspiratörler mekândaki havayı emip dışarı atarlar. Isınmış ve kirlenmiş havayı emmesi açısından, tavanda veya tavana yakın olmasında fayda vardır. Aspiratör banyo mekânındaki istenmeyen kokuları uzaklaştırdığı gibi ortamdaki buharlaşma ve nemi de giderir.

5.4. Bölümün Sonucu

İçinde bulunduğumuz 21. yüzyıl teknolojisiyle her geçen gün yenilenen tesisat ekipmanlarının seçilmesi için mekânın özellikleri ve kullanıcının istekleri bilinmelidir. Bu özelliklerle piyasada bulunan en uygun ekipmanlar seçilmeli kullanıcıya uygun banyo mekânları sağlanmalıdır. Her geçen gün yenilenen yapı malzemelerinin tanınması ve teknik özelliklerine göre tüm önlemlerin ve tasarımın kaba inşaat sırasında yapılması gerekmektedir. Bu nedenle tasarımda kullanılacak donatı elemanları işlevsel ve görsel olarak önceden belirlenmelidir. Böylelikle işgücü, zaman ve sermaye kaybı da önlenmiş olacaktır.

Banyolarda kullanıcı eylemlerinin analiz edilmesi ve donatı elemanlarının tanınması banyo tasarımı için çok önemli bir faktördür. Mekânın tasarlanmasında kayıp alanlara neden olmadan eylem alanları ve donatı elemanları kullanıma uygun şekilde düzenlenmelidir. Bu düzenleme bazen ön planlamaya bağlı olarak kısıtlamalar getirebilir, istenilen donatı elemanı kullanıcı ihtiyacı olsa bile tasarımda yer bulamayabilir. Bunun yanı sıra kullanıcının da istek ve gereksinimlerini kendi olanaklarıyla dengeleyip, ekipmanları tanıması, banyolarda doğru ve kullanışlı tasarımların oluşmasına büyük katkı sağlayacaktır.

ALTINCI BÖLÜM

BANYO MEKÂNLARINDA DONATI ELEMANLARI OLARAK KULLANILAN ANA MALZEMELER

Bu bölümde banyonun ana malzemelerinden kaplama malzemesi olarak kullanılan seramik, temel elemanlarından olan seramik sağlık gereçleri, küvet ve duş tekneleri, banyo mobilyaları, aksesuarları, armatürleri ve tamamlayıcı ürünleri fonksiyonel ve görsel özellikleri bakımından yedi başlık altında incelenmiştir.

6.1. Seramik

Günümüz banyo döşemelerinde kullanılan ana malzeme olan seramiğin, bu bölümde tanımı ve özellikleri açıklanmış, banyo döşeme kaplaması ve duvar malzemesi olarak fonksiyonel ve görsel özellikleri açısından irdelenmiş ve 2000 yılından günümüze gelişimi örneklerle açıklanmıştır.

6.1.1. Seramik Malzemesinin Tanımı ve Özellikleri

İyonik ve kovalent bağlarla bağlanmış seramik malzemeler kompleks bileşikler olup, metal ve metal dışı elementlerin her ikisini de içerirler. Genel olarak sert, kırılgan, yüksek ergime derecesi, düşük elektrik ve ısı iletkenliği, iyi kimyasal ve ısıl kararlılık ile yüksek basma dayanımı gibi temel özelliklere sahiptirler.

Geleneksel bir anlatım diliyle seramik, toz şeklindeki inorganik maddelerin oluşturduğu bileşimlerin, çeşitli yöntemlerle şekillendirilmeleri sonrası sertleşip dayanım kazanmaları amacıyla pişirilmelerini içeren bir malzeme dalı olarak tanımlanabilmektedir. Günümüzde seramik malzemeler çanak çömlek yapımından, tuğla, kiremit ve porselen sofra eşyalarına, yeraltına döşenen borulardan fırın ve refrakterlerine, mıknatıs ve elektrikli ev aletlerinden aşındırıcılara kadar çok geniş bir kullanım alanına sahiptir. Tablo 6.1'de fonksiyonlarına göre seramiklerin sınıflandırılması verilmiştir.

Fonksiyon	Sınıf	Kimyasal Bileşim
Elektriksel	İzolasyon	α-Al_2O_3, MgO, Porselen
	Ferroelektrik	$BaTiO_3$, $SrTiO_3$
	Piezoelektrik	$PbZr_{0,5}Ti_{0,5}O_3$
	Hızlı iyon iletimi	β-Al_2O_3, dop edilmiş ZrO_2
	Süperiletkenler	$Ba_2YCu_3O_{7-x}$
Manyetik	Yumuşak ferrit	$Mn_{0,4}Zn_{0,6}Fe_2O_4$
	Sert-ferrit	$BaFe_{12}O_{19}$, $SrFe_{12}O_{19}$
Nükleer	Yakıt	UO_2, UO_2-PuO_2
	Koruma kalkanı	SiC, B_4C
Optik	Işık hafızası	Dop edilmiş $PbZr_{0,5}Ti_{0,5}O_3$
	Renkler	Dop edilmiş-$ZrSiO_4$, -ZrO_2, -Al_2O_3
Mekanik	Yapısal refrakter	α-Al_2O_3, MgO, SiC, Si_3N_4, $Al_6Si_2O_{13}$
	Aşınma direnci	α-Al_2O_3, ZrO_2, SiC, Si_3N_4, toklaştırılmış Al_2O_3
	Kesici takım	α-Al_2O_3, ZrO_2, TiC, Sialon, Si_3N_4
	Aşındırıcı	α-Al_2O_3, SiC, toklaştırılmış α-Al_2O_3, Sialon
	Yapı	α-Al_2O_3-SiO_2, CaO-Al_2O_3-SiO_2, Porselen
Isıl	İzolasyon	α-Al_2O_3, ZrO_2, SiO_2
	Radyatör	ZrO_2, TiO_2
Kimyasal	Gaz sensörü	ZnO, ZrO_2, SnO_2, Fe_2O_3
	Katalist taşıyıcı	$Mg_2Al_4Si_5O_{18}$, α-Al_2O_3
	Elektrodlar	TiO_2, TiB_2, SnO_2, ZnO
	Filtreler	SiO_2, α-Al_2O_3
Biyolojik	Yapısal protezler	α-Al_2O_3, Porselen
	Çimentolar	$CaHPO_4.2H_2O$
Estetik	Sanat seramiği, çömlek	Beyaz pişen seramik, porselen
	Karo, beton	Beyaz pişen seramik, CaO-SiO_2-H_2O

Şekil 6.1. Fonksiyonlarına göre seramiklerin sınıflandırılması [43]

Seramik kelimesi, kökeni itibariyle Yunancaya dayanmaktadır. Eski Yunanlılarda içki, bardak yerine boynuz şeklindeki kaplardan içilmekteydi. Yunancada boynuz sözcüğünün karşılığı olan kelime "keramos" olduğundan, keramoslar yerlerini seramik kaplara bıraktıktan sonra da seramik kaplar bu ad ile anılmıştır. Çeşitli batı dillerine aktarılan sözcük İngilizcede "ceramic", Almancada "keramik", Fransızcada ise "ceramique" olarak yer almıştır. [44]

Seramik, öncelikle insanlık tarihinin önemli bir kültür ve sanat ürünüdür. Günümüz dünya ve Türkiye'sinde seramik denince ilk akla gelen malzemeler, antik seramik eşyalar, mutfak gereçleri (eski ifadeyle çanak ve çömlekler), yer ve duvar karoları, fayanslar, banyo ve tuvalet malzemeleridir. Bu seramik malzemelerin üretildiği ana hammadde olarak da killer başta gelmektedir. Bu nedenle geçmişte kurulan ilk seramik fabrikaları kil kaynaklarına yakın yerlerde kurulmuştur.

[43] (KOU, Metalurji ve Malzeme Mühendisliği Ders Notları, s.2)
[44] (KOU, Metalürji ve Malzeme Mühendisliği Ders Notları, 2003, s.1)

Seramik malzeme tarihçesi antik çağlara kadar uzanmaktadır. İnsanlık tarihinde ilk seramiklerin Anadolu'da Çatalhöyük'de MÖ. 5000 yıllarında yapılmış olduğu tespit edilmiştir. Kil ve suyu karıştırarak pişirdikten sonra su geçirmez özelliğe bürünmesi ve dayanıklı olması seramiği vazgeçilmez kılmıştır. Çanak çömlek yaparak başlanan seramik kullanımı, heykel yapımında devam etmiş ve mimari alanlarda iç ve dış mekân süslemesi olarak da kullanılmıştır. Ortaçağdaki en önemli ilerleme ise, 1708 yılında yüksek saydamlığa sahip saf beyaz Çin porselenin gelişmesidir. 18. yy'daki diğer gelişmeler ise gözenekli kalıplarda yapılan slip döküm ve tünel fırında pişirme işlemidir.

Sanayi Devrimi'ne kadar seramikler büyüklü küçüklü atölyelerde yapılırken Sanayi Devrimi'yle büyük fabrikalar kurulmuş ve üretim ve dağıtım alanı genişlemiştir. 19 yy'da seramik, sanatsal obje olarak da üretilmeye ve sergilenmeye başlamıştır.

Yine aynı tarihlerde buhar gücünün bulunması, karıştırma işleminin, filter ve kuru preslemenin mekânik olarak gerçekleştirilmesine imkan sağlamıştır.

20.yy'ın ilk yarsında X ışınları ve elektron mikroskop tekniklerindeki hızlı ilerlemeler, ileri teknoloji seramiklerinin üretimine zemin hazırlamıştır. Bu dönemde endüstriyel üretim, tamamen mekânik hale gelmiş ve üretimin önemli bir bölümünde otomasyona geçilmiştir. Sıcaklık kontrolü için termo elemanlar rutin olarak kullanılmaya başlanmıştır. 20. yy'ın ikinci yarısında ise daha çok ileri seramik ürünlerin sentezlenmesi, karakterizasyonu ve üretiminde ilerlemeler gerçekleştirilmiştir. Ürün özellikleri daha ileri derecede kontrol edilmeye başlanmış, proses makinalarında iyileştirilmeler gerçekleştirilmiş ve üretimde bilgisayar kullanılmaya başlanmıştır.

6.1.2. Seramik Malzemesinin Banyo Döşeme ve Duvar Kaplaması Olarak İncelenmesi

Seramik kaplama malzemeleri yer ve duvar kaplamasında kullanılan, seramikten yapılmış kaplama malzemeleridir. Türkiye'de çoğunlukla seramik yer ve duvar karolarına "seramik karo" denilmektedir. Yer ve duvar seramikleri (karoseramik, karo fayans ve granit seramikleri), banyoların iç mekânlarında çeşitli ihtiyaçlara cevap verebilecek şekilde kaplama, koruma ve dekorasyon amaçlarına yönelik olarak

kullanılmaktadır. Yer ve duvar seramiklerinin kullanımı inşaat sektörünün durumuna, sektörde uygulanacak politikalara, ülkedeki kentleşme düzeyine ve bu konudaki gelişmelere bağlı olarak değişiklik göstermektedir.

Karo seramik, seramik malzemeden çeşitli ebatlarda levhalar halinde üretilen, zemin kaplama malzemesidir. (Resim 6,1) Karo, "uzunluğu ve genişliği kalınlığından açıkça fazla olan düz yüzeyli parça" şeklinde tanımlanır. Karolar yüzey ölçümü 90 cm^2'den az mozaiklerden kenarı 1 metre uzunluğundaki karolara kadar çeşitli ebatlarda üretilir.

Resim 6.1. VitrA rezidans banyo serisi (Vitra Ürün Kataloğu)

Seramik terimi karoyu oluşturan malzemeyi tanımlar. Seramik, kil, kum ve diğer doğal malzemelerin karışımlarından doğmuştur. Uygun işlemden geçtikten sonra bu karışımlar istenen şekilde kalıplanır ve yüksek derecelerde (karo çeşidine göre 1000°C'den 1250°C'ye kadar) fırınlanır. Kullanıcılar için pek çok seramik ürünü bulunur; mutfak eşyaları (tabak, bardak gibi), banyo elemanları (lavabolar, bideler gibi), tuğla tipi malzemeler (tuğla, çatı kiremitleri, zemin kaplamaları gibi). Karo seramik en eski insan ürünlerinden biridir. Ancak aynı zamanda en çağdaş ve yenilikçi malzemelerdendir, giderek daha sıklıkla özel seramik malzemelerin elektronik, mekânik, nükleer ve kimyasal endüstrilerde kullanıldığı görülmektedir.

Seramik malzemenin üretim şekline göre belirlenen genel özellikleri ve buna bağlı olarak karoların özellikleri yapısına ve bileşimine göre izlenebilir.

- Sertlik ve dayanıklılık
- Katılık
- Kırılganlık
- Eylemsizlik

Fırınlanma sırasında karoda oluşan tepkime ve değişmelerin sonucu oluşan sertlik, karo seramikleri diğer malzeme ailelerinden ayıran bir özelliğidir. Bu tepkimeler kısmen cam benzeri kompakt bir yapıya sahip kısaca katı bir malzemenin oluşmasını sağlar. Bu yapıyı oluşturan elementler içinde oluşan kimyasal bağların özel doğal yapısı ve gücü karo seramiklerin kırılmaya ve zarar görmeye karşı yüksek dayanım kazanmasını sağlar; bütün seramik malzemeler gibi karolar da şekil değiştirmez veya bükülmezler, kırılmalarına yetecek kadar ağır yüklerde bile katıdırlar. Bükülmeden kırılma noktasına ulaşan (plastik deformasyon yaşayan) bir malzeme "kırılgan" olarak tanımlanırken tam tersi şekilde davranan bir malzeme "esnek" olarak adlandırılır. Kırılganlığın bir kusur olmadığının altı çizilmelidir. Kırılganlık bütün seramik malzemelerin karakteristiği olan orta derecede şok dayanıklılığıyla ilgilidir, bir tabağın düştüğünde kırıldığı gibi örneğin düşen ağır bir objenin etkisiyle darbe alan bir karo da kırılabilir. Karo seramik döşenmiş bir zemin, vinil bir zeminin olduğu biçimde dirençli değildir.[45]

Seramiğin yüksek derecede fırınlanması sırasında oluşan kararlı bileşikler diğer maddelerle veya çevresiyle etkileşime girme eğiliminde değildir veya çok az eğilimlidir. Dolayısıyla karo seramikler eylemsizdir. Seramik malzemeler çözünmeye veya değişmeye uğramaz, sadece suyla temasta değil çoğu kimyasal malzemeyle temasta da çözünmezler. Sadece hidroflorik asit camı, dolayısıyla seramiği çözebilir. Bu eylemsizlik sadece oda sıcaklığında değil yüksek sıcaklıklarda da oluşur; şiddetli bir yangının alevleri dahi 900°C'den yüksek sıcaklıklarda fırınlama işlemiyle üretilen bir malzeme olan karo seramiğin yapısını değiştiremez. Karo seramik yer ve duvar kaplama malzemesidir. Sertliği ve mekânik direnci nispeten ağır yüklere karşı koyma kapasitesi verse de sonuçta kaplama malzemesi olması karo seramiğin üzerine uygulandığı temel yapıyla sıkı şekilde ilişkili değerlendirilmesini gerektirir. Taşıyıcı işlevi olan, temel strüktür olmalıdır, üzerine uygulanan karolar değil. Seramik kaplı bir zemin

[45] (Timellini,G., Palmonari C., 2000, s.27)

düşünüldüğünde karolar zemin üzerine düzgün bir şekilde uygulanırsa ağır yükler (üzerinde yürüyen insanların, mobilyaların, hatta araçların ağırlığı) altında kırılmayacaktır. Dayanıklı bir karo kaplı yüzey elde etmek için karo uygulamasının doğru şekilde planlanması ve gerçekleştirilmesi büyük önem taşır.[46]

6.1.2.1. Fonksiyonel Özellikleri Açısından İrdelenmesi

İç mekânlarda kullanılacak olan yer ve zemin kaplamaları o mekânın işleviyle doğrudan ilişkilidir. Konutlarda ıslak hacimlerden biri olan banyo mekânlarında özellikleri bakımından, döşeme malzemesi olarak sıkça kullanılan ve en çok tercih edilen yapı malzemesi seramik olmuştur.

Seramiğin tercih edilmesinde en önemli faktör üzerine uygulanan sırlar sayesinde suya ve neme karşı dayanıklılık göstermesidir. Aynı zamanda kolay temizlenebilirlik özelliği sayesinde, banyo gibi hijyen gerektiren bir mekânın zemin ve duvar malzemesi olarak döşenmesinde tercih edilmektedir.

Seramik malzemelerin uygulama kolaylıkları, alternatifli renk, doku ve büyüklük özellikleri ile kimyasallara ve basınca olan dayanıklılığı nedeniyle banyo tasarımlarında tercih edilmektedir. Bu özellikleri sebebiyle günümüz banyo tasarımlarında en çok kullanılan karo seramikler değişik dizayn seçenekleri sunmaktadır.

Fabrikada üretimi yapılan seramik kaplamalar beton ve betonarme döşemelerin üzerine 2-3 cm çimento harcı veya özel kimyasal bağlayıcı ile döşenir. Kare biçimindeki seramikler eskiden 15x15 ebadında üretilirken, şimdi 20x25cm, 20x30 cm, 33x33 cm, 60x60 cm hatta 5x5 boyutunda mozaik biçiminde de üretilip farklı tasarımlara olanak vermektedir. Bunun yanı sıra seramiklerin dikdörtgen ve her türlü özel biçimleri bulunmaktadır. Ayrıca seramik uygulamaları, karo seramiklere ilave olarak bordürler ve panolarla birlikte yapılmaktadır. [47]

---

[46] (Timellini,G., Palmonari C., 2000, s.27)
[47] (Ebru Yazgan, 2004, s.47).

Banyo mekânlarında seramiklerin tercih edilmesinde başlıca sebepleri aşağıdaki şekilde tanımlayabiliriz;

- Kir, leke ve pas tutmaz
- Toz kaldırmaz ve nem yapmaz.
- Sigara, yemek vs.. kokular üzerine sinmez.
- Doğal yapısı sayesinde ortama zararlı madde salmaz.
- Basit deterjanlarla temizlenir.
- Kullanım ömrü yüksektir.
- Bebek sağlığına zararı yoktur.
- Çürümez, bileşenlerine ayrışmaz.
- Güneş ışınlarında solmaz.
- Soğukta çatlamaz.
- Diğer kaplama malzemelerine göre daha zor çizilir.
- Aşınmalara karşı dayanıklıdır.
- Ağır yüklere karşı son derece dirençlidir.
- En uzun ömürlü kaplama malzemesidir.
- Özel bakım gerektirmez.
- Yanmaz.
- Komple yenileme gerektirmez, sadece kırılan karo değiştirilir.
- Uzun vadede en ekonomik seçenektir.
- Isınma maliyetini düşürür.
- Üzerine resim, desen ve fotoğraf baskısı yapılabilir.
- Döşeme stili ile ortamı benzerlerinden farklı kılar.
- Mekâna prestij kazandırır.
- Yaşamın kalitesini yükseltir.
- Hammaddesini doğadan alır.
- Geriye dönüşümü olan bir maddedir.
- Üretimi aşamasında temiz enerji kullanılır. Dolayısıyla atmosfere zararlı gazlar yayılmaz.

6.1.2.2. Görsel Özellikleri Açısından İrdelenmesi

Fonksiyonel özelliklerinin yanında görsel özellikleri bakımından da seramikler banyo tasarımında oldukça önemli bir yere sahiptir. Seramik malzeme görsel özellikleri bakımından banyo malzemesi olarak tasarımcı ve kullanıcının beklentilerine cevap verebilen bir malzemedir.

Doku ve Renk Çeşitliliği

Seramik malzemeye uygulanan sır işleminde kullanılan pişirme sıcaklığına göre malzemenin doku ve renk özellikleri çeşitlilik göstermektedir.

Resim 6.2. Seramiklerde doku ve renk (Vitra Ürün Kataloğu)

Derzler

Seramikler döşenirken, aralarında bırakılan derzlerin büyüklükleri mekânda yatay ve dikey etki bırakmasını etkilemektedir. Boşluğun fazla olması yatay etki yaratırken, az olması ise dikey bir etki yaratacaktır. Ayrıca döşenen parçanın boyutunun büyük olması da mekânda yatay bir etki sağlarken, küçük parçalar da dikey etki sağlayacaktır.

Resim 6.3. Seramiklerde derz kullanımı (Vitra Ürün Kataloğu)

Mozaik Şekilli

Mekâna farklı bir boyut ve görünüş kazandıran mozaik şekilli seramik malzemeler, günümüzde istenilen büyüklükte renk ve desende tasarlanmaktadır.

Resim 6.4. Mozaik şekilli seramikler (Vitra Ürün Kataloğu)

Renkler

Seramikte kullanılan renkler; canlı renkler, koyu renkler ve kahve tonları olarak çeşitlenebilir.

Resim 6.5. Farklı renkler (Vitra Ürün Kataloğu)

Şekil ve Ebatlar

Seramikte kullanılan ebatlar; dikdörtgen, kare, farklı kalınlıklarda kesme bordürler, yuvarlak, altıgen, 30x120, 20x120, 10x120, 15x60, 10x60 farklı boyutlarda bulunmaktadır.

Resim 6.6. Farklı şekil ve ebatlar (Vitra Ürün Kataloğu)

Döşeme Şekilleri

Seramikler döşeme şekillerine göre; bir arada kullanılan farklı ebatta fon ve dekorlar, birlikte kullanılan kontrast renkler, pano şeklinde kullanılan yoğun çiçek imitasyon dekorlar olarak adlandırılır.

Resim 6.7. Farklı döşeme şekilleri (Vitra Ürün Kataloğu)

Bordürler

Seramikler kullanılan bordürlerine göre; çiçek desenli bordürler, kabartma desenli bordürler, keten dokulu bordürler, cam bordürler, doğal taş görünümlü bordürler olarak örneklenebilir.

Resim 6.8. Farklı bordürler (Vitra Ürün Kataloğu)

6.1.2.3. Günümüzde Seramik Gelişiminin Örneklerle İncelenmesi

Seramik malzemelerin teknolojik ilerlemeler sayesinde gelişmeleri ve hem fonksiyonel hem görsel özellikleri bakımından günümüzde tüm mekânlarda sıklıkla kullanılmaktadır. Bu bölümde seramik malzemelerin günümüzde kullanım alanları ve gelişimi görsellerle açıklanmıştır.

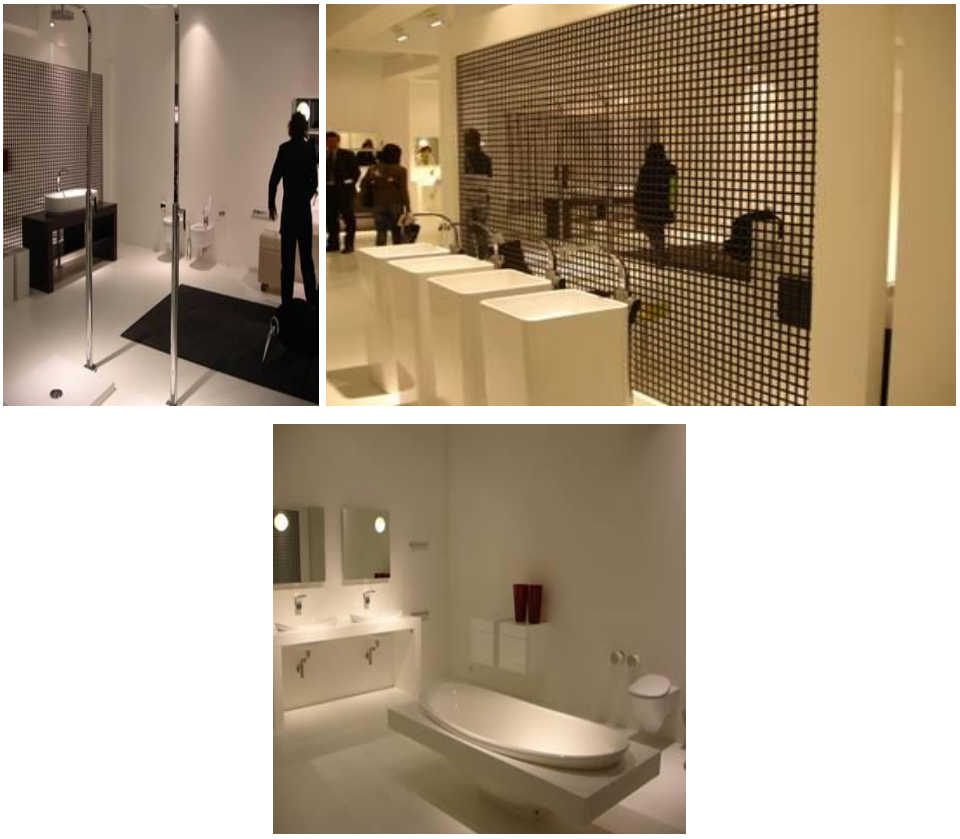

Resim 6.9. Minimal mekânlar (Cercaie 2006 Fuarı)

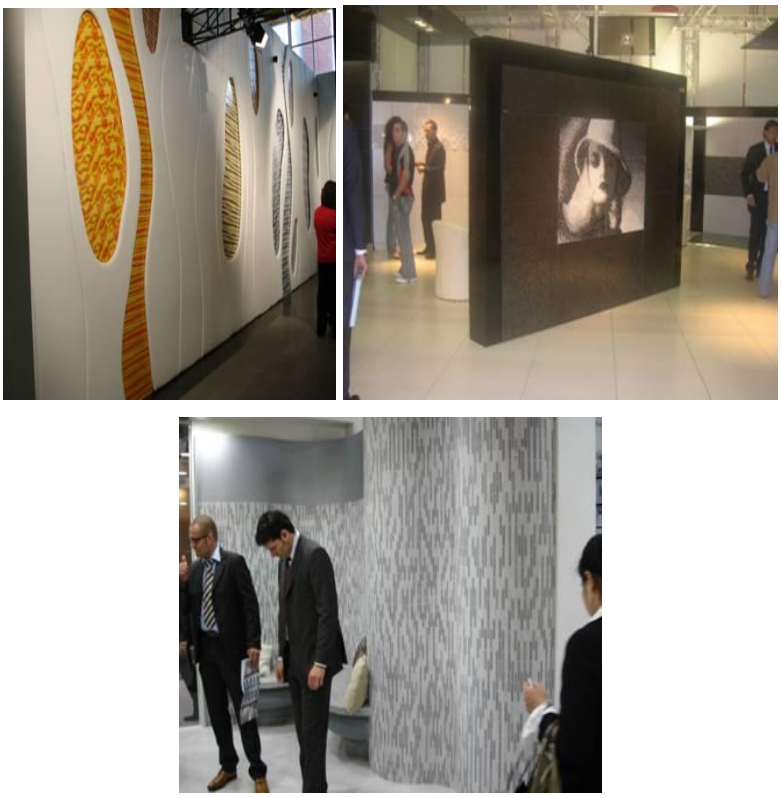

Resim 6.10. Mozaik karolarla yapılan pano ve duvarlar (Cercaie 2006 Fuarı)

Resim 6.11. 30x60 ve çubuk bordürlerle karo döşeme (Cercaie 2006 Fuarı)

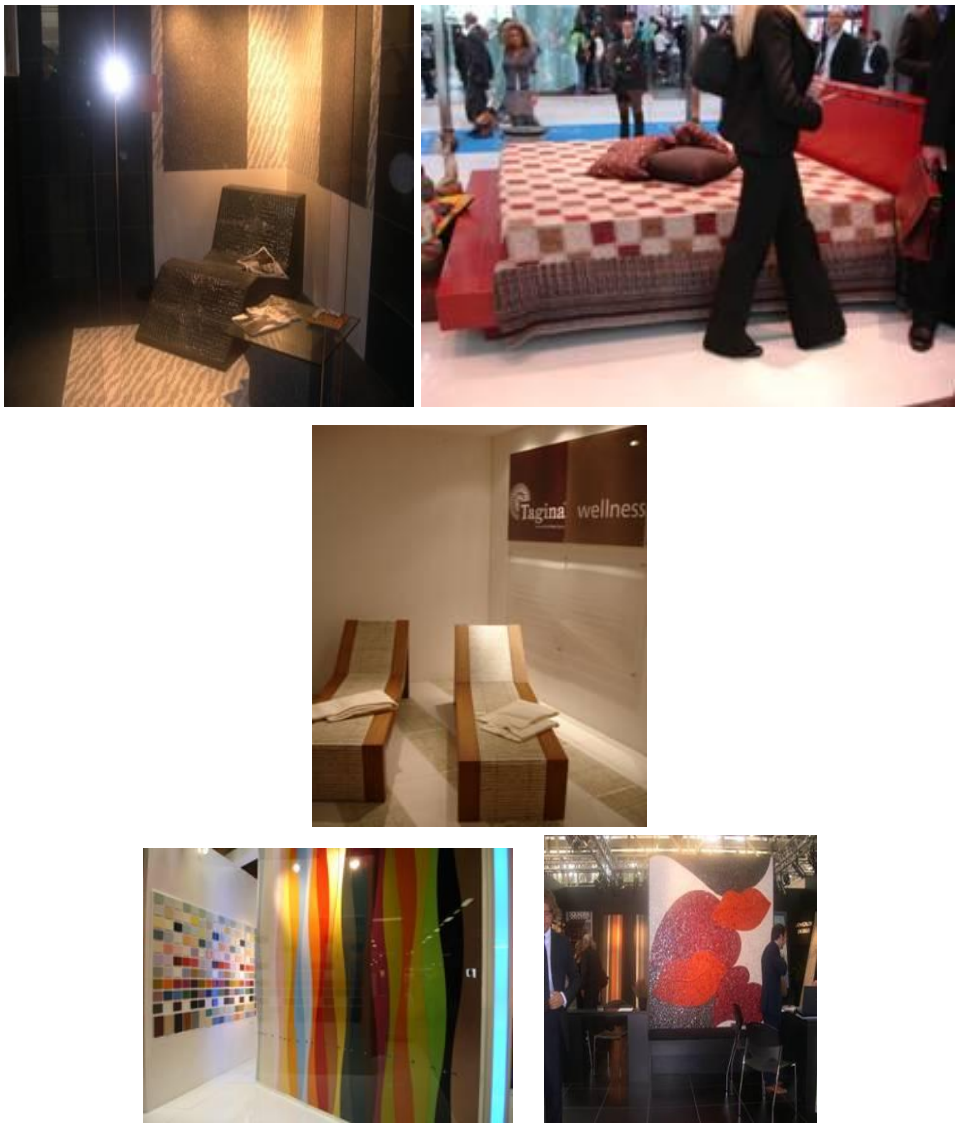

Resim 6.12. Mozaik karolarla koltuk, yatak, pano döşeme (Cercaie 2006 Fuarı)

Resim 6.13. Çiçek baskı ve girintili çıkıntılı karolar (Cercaie 2006 Fuarı)

Resim 6.14. Desenli karo/düz karo farklı döşemeler (Cercaie 2006 Fuarı)

Resim 6.15. Karoların evin diğer bölümlerinde kullanımı (Cercaie 2006 Fuarı)

6.2. Seramik Sağlık Gereçleri

Bu bölümde seramik sağlık gereçleri olan Lavabo, klozet ve bidelerin tanımları yapılmış ve günümüzde kullanımları örneklerle irdelenmiştir.

6.2.1. Seramik Sağlık Gereçlerinin Tanımı

6.2.1.1. Lavabolar

TS. 650 ye göre lavabolar (seramik ve dökme demirden) " bina ve başka yapılarda ve benzeri yerlerde, genellikle el yüz yıkamada kullanılan ve musluktan akan suyu toplayarak pis su kanalına gönderen tesisat elemanıdır" şeklinde tanımlanır. [48]

Lavabo, banyoda el ve yüz yıkanmasında, lavabo bataryası ile birlikte kullanılan bir ekipmandır. Lavabolar çeşitli model, boyut ve renklerde imal edilmekte olup, malzeme olarak paslanmaz çelik, seramik, sert plastik ve mermer kullanılmaktadır. Lavabo ölçülerinde TSE standartlarına uyulur.

Tablo 6.1. Lavabo Çeşitleri

Lavabo Çeşitleri	Genel Özellikleri	Örnek	Ortalama Fiyat
Duvara Asılan Lavabolar	- Ayaksızdır. - Sifon tertibatı gizlenemediği için görsel açıdan dezavantajlıdır. - Mekân tasarrufu için köşeli çeşitleri bulunmaktadır.		30-100 TL+KDV
Ayaklı Lavabolar	- Sifon tertibatı bir ayak ile gizlenir. - Ayakları zemine kadar erişir.		90- 120 TL+KDV
Yarım Ayaklı Lavabolar	- Sifon tertibatı bir ayak ile gizlenir. - Ayakları zemine kadar erişmeyip duvara monte edilir.		80- 1000 TL+KDV
Tezgaha Gömülü Lavabolar	- Diğer adı Hilton Tipi lavabodur. - Sifon tertibatı gizlenir. - Dolap ihtiyacını karşılayacak alanlar sağladığı için görsel ve kullanım açısından uygundur. - Tezgah genişliği 60- 65 cm. arasındadır.		170- 260 TL+KDV

[48] (TS. 650 Lavabolar (seramik ve dökme demirden) TSE,Ankara).

Normal standarttaki lavaboları kullanmakta zorluk çekecek olan bedensel engelliler, çocuklar ve yaşlılar için yüksekliği ayarlanabilir lavabolarda tasarlanmıştır. Duvara monte edilen borular üzerinde lavabonun kaydırılmasıyla istenilen yükseklikte kullanım sağlanır.

Lavabolar duvara sabit ve hareketli olarak monte edilirler. Lavaboların montajı, tipi ve büyüklüğü ile kullanılacak musluk ve sifon düzenlerinin biçimine bağlı olarak farklılıklar göstermektedir. Montajlar civatalı tırnaklı ve konsollu olarak gerçekleştirilmektedir. Konsollu ve civatalı montajda konsol ve civatanın kaba inşaat safhasında yerleştirilmesi gereklidir. Tek musluk duvardan ya da üstten takılan batarya kullanılması durumunda ve lavabonun enli ve ensiz olması durumunda kirli su bağlantı borusunun yerden yüksekliği değişir. Ayaklı lavabolarda ayak sifona erişebilmek ve ayak- duvar arasını temizleyebilmek için kolaylıkla sökülebilir ve takılabilir olmalıdır.

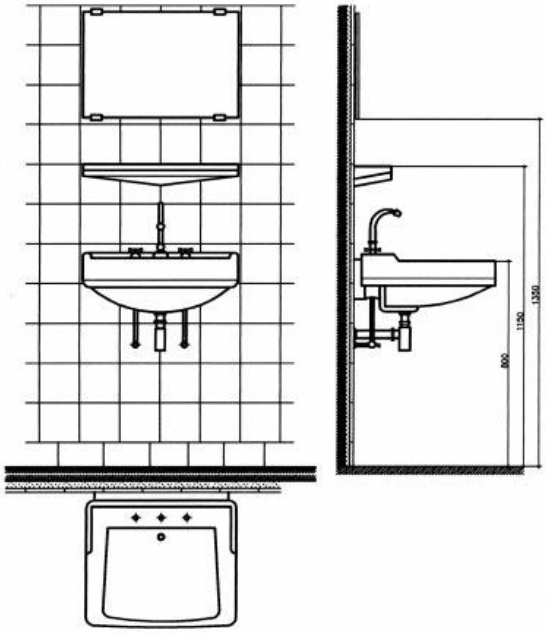

Şekil 6.2. Lavabo montaj ölçüleri (Isısan, Mimarın El Kitabı)

Lavabonun yerinin tespitinde ön tarafında boş bir alan bulunmasına özen gösterilir. Kullanım alanı adı verilen bu alan lavabonun büyüklüğüne tek ya da grup halinde bulunmasına göre değişik ölçülerde olabilir. Lavabonun merkezinden geçen çizgi ile, lavabonun yanındaki duvar arasında minimum 37.5 cm, lavabonun önünde karşısındaki duvara ya da donatım döşeme elemanına kadar min. 45cm'lik açıklık olmalıdır (Residental Standarts, Assoc. Committe on the National Building Code, national

Research Council of canada, Ottowa, 1977). Lavabolar diğer su akıtma yerlerinden 20 cm kadar aralıklı konmalıdır.

Montajda lavabonun zeminden 80–85 cm. yükseğe konması esastır. Musluğun ise lavabo üst yüzeyinden 20–30 cm. yukarı konması uygundur. Ayrıca lavabo montajında havlu askısı, sabunluk, bardaklık, elektrik prizi gibi araçlarda dikkate alınmalıdır.

Lavabolar temiz su tesisatına musluk ve bataryalar ile bağlanır. Bataryalar ankastre duvar veya ankastre lavabo bataryası olarak 2 veya 3 volanlı veya tek gövdeli olarak kullanılırlar.

Kirli su bağlantıları ise zincirli ya da kumandalı supaplarla yapılır. Zincirli supap ucuz ve güvenli olması, yeterli sızdırmazlık sağlamasına rağmen, supapta bulunan zincirin ya da bağlantı halkalarının kopması ve kaybedilmesi ihtimali vardır. Bununla birlikte zincirin kirlenmesi ve temizlenmemesi, lavabo üstünde veya içinde rahatsızlık verecek şekilde yer işgal etmesi başlıca sakıncalar arasındadır. Kumandalı sifonlarda ise bu sakıncalar bulunmamaktadır.

6.2.1.2. Klozetler

TS 800'e göre klozetler (seramikten) (alafranga hela taşları) " helalarda oturarak aptes yapmak için kullanılan, dışkıyı pis su borusuna gönderen bir sağlık gerecidir" (TS 800 Alafranga Hela Taşları (seramikten), TSE, Ankara). Genellikle porselen ve seramikten yapılan klozetlerin paslanmaz çelik ve mermerden yapılan türleri de vardır. Klozet yüksekliği 38–40 cm civarındadır, ancak çocuklar için yüksekliği 23,5 olan özel üretimlerde yapılmaktadır. Klozetler pis su çıkışlarına göre ikiye ayrılır;

Tablo 6.2. Pis Su Çıkışlarına Göre Klozetler

Alttan Çıkışlı Klozetler	- Pis su çıkışı klozet alt kısmında yer almaktadır.		Ortalama Fiyat 150- 1400 TL+KDV
Arkadan Çıkışlı Klozetler	- Pis su çıkışı klozetin arka kısmında yer alır.		Ortalama Fiyat 150- 1400 TL+KDV

Klozetler sifonlu olarak uygulanmakta olup, asma ve takım klozetler olarak da çeşitlenmektedir.

Resim 6.16. Asma klozet (Vitra SSG Ürün Kataloğu)

Resim 6.17. Duvara tam dayalı takım klozet (Vitra SSG Ürün Kataloğu)

Resim 6.18. Takım klozet (Vitra SSG Ürün Kataloğu)

6.2.1.3. Bideler

TS. 2748 Bideler (seramikten) standardına göre "tuvalette üzerine oturularak, vücudun belirli yerlerini temizlemekte kullanılan" bir sağlık gereci olarak tanımlanmaktadır.[49]

Tablo 6.3. Bide Çeşitleri

Genel Özellikleri	Örnek	Ortalama Fiyat
- Porselen, seramik ve mermerden yapılan çeşitleri bulunmaktadır. - Genel olarak 35.5x57.5x38, 38x67x38, 39x66x38 cm. ölçülerinde yapılırlar. - Üzerlerinde batarya bağlantısı için musluk deliği, boşaltım deliğinin tıkalı olması durumunda, bide haznesinde biriken suyun pis su borusuna gitmesini sağlayan bir boşaltma deliği ve ayrıca yıkama suyu fıskiyesinin takıldığı yıkama deliği bulunur. - Duvara asılan (asma) ve döşemeye oturan çeşitleri bulunmaktadır.	 	200- 1300 TL+KDV

6.2.2. Günümüzde Seramik Sağlık Gereçlerinin Örneklerle İrdelenmesi

Teknolojik gelişmeler ve değişen ihtiyaçlar her ortamda olduğu gibi ıslak mekânlarda da etkili olmuştur. Bu değişim hem kullanım hem de görsel açıdan seramik sağlık gereçlerinde de görülmektedir. Aşağıdaki resimlerde günümüz seramik sağlık gereçlerinin tasarımlarında kaydedilen gelişmeleri göstermektedir.

[49] (TS 2748 Bideler (seramikten),TSE,Ankara).

Resim 6.19. Farklı şekillerde klozet ve lavabolar (Vitra Ürün Kataloğu)

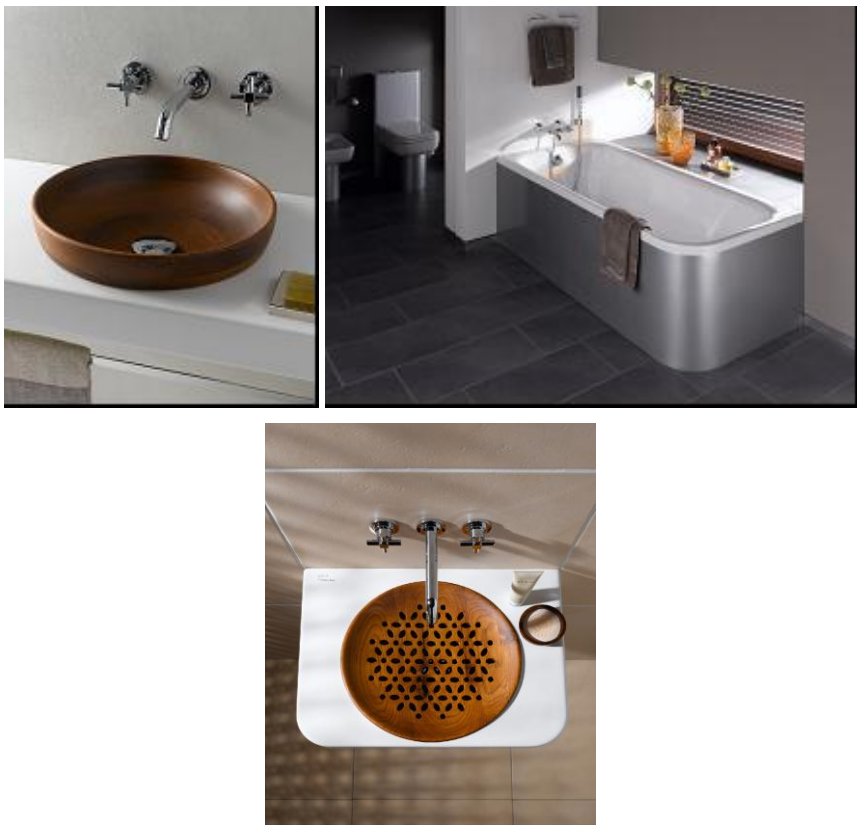

Resim 6.20. Farklı kaplama malzemeleri (Vitra Ürün Kataloğu)

Resim 6.21. Farklı modeller (Vitra Ürün Kataloğu)

Resim 6.22. Farklı modeller (Vitra Ürün Kataloğu)

Resim 6.23. Farklı modeller (Vitra Ürün Kataloğu)

6.3. Küvet ve Duş Tekneleri

Bu bölümde yıkanma eyleminin gerçekleştiği ana malzemelerden küvet ve duş teknelerinin tanımı yapılmış ve günümüzde kullanımı örneklerle irdelenmiştir.

6.3.1. Küvetin Tanımı ve Teknik Özellikleri

Küvetler TS. 544'e göre "İnsanların içinde banyo yapmasına yarayan, pis su ile temas eden iç ve üst yüzeyleri emaye kaplı dökme demir sağlık gereci" biçiminde tanımlanmıştır. [50] Türk Dil Kurumu'nun açıklamasına göre ise küvet;

İçinde bazı şeyler veya el yıkanan kap Banyo da içinde yıkanılan tekne olarak tanımlanır.

Banyo mekânın da yıkanma eyleminin gerçekleştiği küvetlerin yapım malzemeleri; akrilik, döküm, mermerit, polyester olarak çeşitlenmektedir.

Akrilik; ağırlığı yaklaşık 25–30 kg olan oldukça hafif, dayanıklılığı yüksek, rengi hep aynı kalan ve solmayan, montajı ve müdahalesi kolay en hijyenik küvet malzemesidir.

Döküm; ağırlığı yaklaşık 90–100 kg olan, rengi solmayan ancak zamanla kirlenebilen, dayanıklılığı üzerindeki sır tabakası dışında oldukça yüksek olan, montajı ve müdahalesi zor ve masraflı olan, hijyen açısından zamana bağlı olarak sorun çıkaran küvet malzemesidir.

Mermerit; ağırlığı yaklaşık 50–60 kg olan, rengi zamanla solabilen, dayanıklılığı üzerindeki sır tabakası dışında oldukça yüksek, montaj ve müdahalesi zor ve masraflı olan, hijyeni zamanla dış yüzeydeki çizikler nedeniyle kaybolabilen küvet malzemesidir.

Polyester; ağırlığı yaklaşık 25–30 kg olan, rengi zamanla solabilen, dayanıklılığı yüksek olmayan, montaj ve müdahalesi kolay ve masrafsız olan, dış yüzeydeki çizikler sebebiyle hijyen özelliği kaybolabilen küvet malzemesidir.

Son dönemlerde akrilik plakaların küvetlerde kullanılmasının nedeni;

- Dayanıklılık
- Hafif ve kolay montaj
- Hijyen ve temizlik kolaylığı
- Yalıtkanlık, minimum ısı kaybı
- Solmayan renk özelliği
- Kolay hidromasaj uygulaması
- Bakım ve onarım kolaylığı

gibi özelliklere sahip olmasıdır.

---

[50] (TS544 Duş tekneleri (Dökme Demirden), TSE, Ankara).

Küvetlerin montajında, altlarına yapılacak kargir iki yastık üzerine ya da özel yapılan metal ayakları üzerine yerleştirilir. Sıcak ve soğuk suyun gelişine genellikle banyo bataryası konulur. Küvetin kirli su tesisatına bağlantısı ise doğrudan veya dolaylı yapılır. Doğrudan bağlantıda sifon, dolaylı bağlantıda ise süzgeç kullanılır.

Küvetler çeşitlerine göre aşağıdaki şekilde sınıflandırılır;

Tablo 6.4. Küvet Çeşitleri

Küvet Çeşidi	**Genel Özellikleri**	**Örnek**	**Ortalama Fiyat**
Banyo Küveti	Dökme demir, emaye, çelik fayans, sert plastik, fiberglas ve suni mermerden üretilmiş modelleri vardır. Oturmalı ve yatmalı çeşitleri ulunmaktadır. Genellikle boyları 140 ile 210 cm. arasındadır.		750- 1000 TL+KDV
Ayaklı Küvet	Serbest duran küvetlerdir. Armatürleri çoğunlukla alın tarafındadır. Dolma kapasiteleri 105 ile 135 lt. arasıdır.		3000- 8000 TL+KDV
Gömme Küvetler	Dışarı taşan kenarları çevresindeki duvarı ve kaplamayı kavrar. Ön duvar tuğlayla örülür ve fayans, seramik ya da mermerle kaplanır. Yatılan ve oturulan olmak üzere iki çeşidi bulunmaktadır. Dolma kapasiteleri 135 ile 190 lt. arasıdır.		1000- 8000 TL+KDV
Köşe Küvet	Dar mekânlar açısından idealdir. Kapı arkalarına yerleştirilebilme özellikleri vardır.		1000- 1400 TL+KDV
Masajlı Küvetler	Günümüzde jakuzi olarak bilinmektedir. Küvet kenarlarına yerleştirilen jetler diğer adıyla su püskürtme ağızları içeriye su pompalar, istenilen miktarda havayı da emip pompalanan suyla karıştırarak küvet içinde masajı sağlar. Özellikle fiberglas ve akrilik malzemeden yapılmaktadır. Bataryası üzerine monte edilmiş bir masajlı küvet 240 lt. su almaktadır.		2000- 15.000 TL+KDV

6.3.2. Duş Teknelerinin Tanımı

Eski Türk geleneklerinde akan su ile yıkanma alışkanlığından kurnalar doğmuştur. Boyutları 45x55 cm, boyu ise 30 cm. olan kurnalar günümüzde yerini duş teknelerine bırakmıştır.

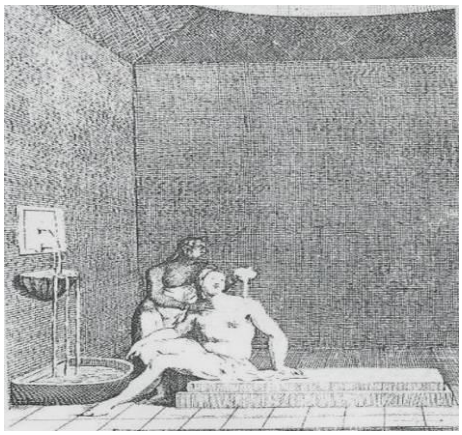

Resim 6.24. Eski türk geleneklerinde kurna [51]

Türk Dil Kurumu'nun tanımına göre duş teknesi, duş yapmak amacıyla banyonun bir köşesine yerleştirilmiş, derinliği fazla olmayan teknelerdir.

Duş tekneleri;

- Dökme demir, emaye, çelik, sert plastik, fiberglas veya mermerden yapılmakta,
- Ayak kaymaması için tabanına özel form verilmekte,
- 70 x 70 x 16, 60 x 60 x 16, 90 x 90 x 18 cm ölçülerinde ayrıca 75 x 90 x 28 cm boyutlarında oturmalı çeşitleri de yapılmaktadır.

Kare ve dikdörtgen olarak üretilen duş tekneleri zamanla tasarım anlayışının ilerlemesiyle çok daha farklı şekilde ve özelliklerde üretilmeye başlanmıştır. Duş tekneleri küçük boyutlarda olmaları sebebiyle yer kaybına neden olmazlar. Ayrıca duş teknelerinde yıkanma, sudan tasarrufu sağlar ve zaman kaybına sebep olmaz. Duş tekneleri suya dayanıklı perde, kapı veya paraduş denilen alüminyum çerçeve ve camdan oluşan bölümlerle çevrilerek bir duş kabini oluşturulur.

Duş Teknelerini yapım ve kullanım tekniklerine göre aşağıdaki şekilde inceleyebiliriz;

---

[51] (www.hamaminstitut.com)

Tablo 6.5. Yapım ve Kullanım Tekniklerine Göre Duş Tekneleri

Duş Teknesi	Genel Özellikleri	Örnek	Ortalama Fiyat
Derin Panelli Duş Tekneleri	Yükseklik: 24- 31 cm. Derinlik: 13- 15 cm. Ebat: 70x70, 80x80, 90x90,100x100, 75x90,80x120 Kare, dikdörtgen, çeyrek daire gibi formlarda çeşitleri bulunmaktadır.		300- 500 TL+KDV
Panelli Düz Duş Tekneleri	Yükseklik: 20- 22 cm. Derinlik: 6,5 cm. İç derinliği 6,5 cm olmasına rağmen ön ve yan panellerle birlikte kullanılır.		500- 1200 TL+KDV
Gömme Duş Tekneleri	Yükseklik: 4,5- 6,5 cm. Derinlik: 3,5 cm. 16 cm yüksekliğinde bir alt yapı hazırlığı gerekmektedir.		300- 800 TL+KDV
Monoblok (Tek Gövde) Duş Tekneleri	Yükseklik: 16 cm. Derinlik: 4,5 cm. Bu tür duş teknelerinde ayak ve panel uygulaması bulunmamaktadır.		350- 500 TL+KDV
Otumalı Duş Tekneleri	Yükseklik: 31 cm. Derinlik: 18 cm.	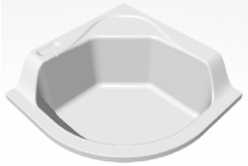	400- 600 Tl+KDV
Bedensel Engelli Duş Tekneleri	Yükseklik: Zeminle bir Derinlik: 0 cm. İçerisinde kaymazlığı sağlayan çıkıntılar mevcuttur.		280- 380 TL+KDV

6.3.3. Kompakt Sistemler

Duş tekneleri ve küvetlerle birlikte kullanılabilen, yıkanma dışında farklı fonksiyonların gerçekleştirilebildiği kapalı sistemlerdir.

Tablo 6.6. Kompakt Küvet ve Duş Teknelerinin Özellikleri

Kompakt Duş Tekneleri	**Kompakt Küvetler**
Duş teknelerinden farklı olarak içerisine monte edilmiş dikey krom jetlerle masaj yapabilen, oturarak veya ayakta yıkanma eyleminin gerçekleştirildiği temperli cam kabinle kapatılmış kapalı sistemlerdir. Solid, akrilik, metal gibi farklı malzemelerin kullanıldığı, elektronik armatür, led ışıklandırma gibi farklı fonksiyonların sunulduğu ürün çeşitliliğine sahiptir. Kendine özel zemine sıfır veya panelli duş tekneleri ile kullanılabilir. İçerisinde raf, el duşu, tepe duşu, dikey vücut jetleri, radyo, buhar sistemi, alarm bulunabilir.	Kompakt küvetler, içerisinde masaj, buhar banyosu, sauna gibi farklı fonksiyonların bulunduğu temper camlı kabinle kapatılmış küvetlerdir. Aksesuar olarak boy aynası, oturma yeri, batarya, el duşu, şampuanlık, tutamak gibi ürünler kullanılabilir. Kompakt sistemle birlikte kullanılan küvet masajlı veya masajsız düz küvet olarak tercih edilebilir.
Ortalama Fiyat: 5000- 17.000 TL+KDV	Ortalama Fiyat: 8000- 20.000 TL+KDV

6.3.4. Günümüzde Küvet ve Duş Teknelerinin Örneklerle İrdelenmesi

Gelişen teknolojinin günlük yaşama yansıması ile insanların ihtiyaçları ve beklentileri değişmiş, bu değişim ıslak hacimlerde de etkili olmuştur. Duş tekneleri ve küvetler günümüzde sadece yıkanma eylemi için değil, aynı zamanda bedensel ihtiyaçlar (masaj vb.), bedensel engeller, mekân tasarrufları ve görsel amaçlar da dikkate alınarak tasarlanmaktadır. Aşağıdaki resimlerde görüldüğü üzere, duş tekneleri ve küvetler, değişik ebatlarda, şekillerde, doku ve renklerde banyolarda kullanılmaktadır.

Resim 6.25. Yuvarlak küvet (Vitra Küvet Ürün Kataloğu)

Resim 6.26. Silindir küvet (Vitra Küvet Ürün Kataloğu)

Resim 6.27. Farklı tarzda bir küvet (Vitra Küvet Ürün Kataloğu)

Resim 6.28. Altıgen küvet (Vitra Küvet Ürün Kataloğu)

Resim 6.29. Oval küvet (Vitra Küvet Ürün Kataloğu)

Resim 6.30. Daire küvet (Vitra Küvet Ürün Kataloğu)

Resim 6.31. Alüminyum kaplama (Vitra Küvet Ürün Kataloğu)

Resim 6.32. Ahşap kaplama (Vitra Küvet Ürün Kataloğu)

Resim 6.33. Daire duş teknesi
(Vitra Küvet Ürün Kataloğu)

Resim 6.34. Kare duş teknesi (Vitra Küvet Ürün Kataloğu)

Resim 6.35. Oturmalı daire duş teknesi
(Vitra Küvet Ürün Kataloğu)

Resim 6.36. Dikdörtgen duş teknesi
(Vitra Küvet Ürün Kataloğu)

6.4. Banyo Armatürleri

Bu bölümde, genel anlamıyla bir aletin ana bölümünü oluşturan armatürlerin banyo mekânlarında kullanımları açıklanmış ve günümüzdeki gelişimi örneklerle irdelenmiştir.

6.4.1. Banyo Armatürlerinin Tanımı

6.4.1.1. Bataryalar

Seramik sağlık gereçleri bataryalar ile tamamlanmaktadır. Üzeri kromaj ve/veya nikelajlanan bataryalar olduğu gibi, altın kaplama veya plastik olanlar da mevcuttur. Günümüzde teknolojinin de ilerlemesiyle su sıcaklığını ayarlayabilen otomatik termostat ayarlı, zaman ayarlı ve fotoselli bataryaların banyolarda yer aldığını görmekteyiz. Ayrıca çok özel, dekoratif, Osmanlı çeşmelerinde kullanılan bataryalar da kullanıcılar tarafından sıklıkla tercih edilmektedir.

Tablo 6.7. Kullanım Alanlarına Göre Bataryalar

Kullanım Alanlarına Göre	Genel özellikleri	Örnek	Ortalama Fiyat
Lavabo Bataryası	- Duvara veya lavabonun üzerine monte edilirler. - Kendi ekseni etrafında dönen ayrıca joystick ismiyle adlandırılan tek kolla kumanda edilen çeşitleri bulunmaktadır.		500- 1000 TL+KDV
Duş Bataryası	- Gagalı ayrıca elde kullanılan spiralli çeşitleri bulunmaktadır.		600- 1100 TL+KDV
Banyo Bataryası	- Küvete veya duvara monte edilirler. - Sağa soğuk su, sola sıcak su bağlanır. - Basınçlı su ile masaj yapan modelleri mevcuttur.		900- 1200 TL+KDV

Özelliklerine göre bataryalar;

Tablo 6.8. Özelliklerine Göre Bataryalar

Termostatik Bataryalar	Fotoselli Bataryalar	Zaman Ayarlı Tek Gövde Bataryalar
- Seramik üstü duvara montajlıdır. - 15^0C - 65^0C ısı aralığında çalışır. - Haşlanmadan koruma sağlayan özel kırmızı emniyet düğmesi, soğuk veya sıcak su miktar ve /veya basıncındaki ani değişimlere uyumludur. - Tesisattan gelen sıcak veya soğuk su miktarında büyük bir azalma olursa batarya, yanma veya donmayı önlemek için suyu tamamen keser. - Yüksek debili akış sayesinde küveti çabuk doldurur. - Duvar bağlantı elemanları içine konulan özel şekilli paslanmaz çelik filtrelerle uzun süre bakım gerektirmeden çalışabilir.	- Sıcak/soğuk su girişlidir. - Bataryanın çıkış ucu uzunluğu 120 mm.dir. - İstenilen sıcaklık ayarı bataryanın yanındaki kol ile yapılabilir. - Sadece özel anahtar ile açılabilen kilitli perlatörü vardır. - 3 bar basınçta dakikada 9 lt. su akıtan perlatörü su tasarruflu ve kireç kırıcılıdır. - Maksimum su akıtma zamanı 120 sn. dir. - Günde 150 kullanım ile pil ömrü 4.5 yıldır. - Filtreli ara musluklar ürün ile birlikte verilir.	- Soğuk su girişlidir. - Bataryanın çıkış ucu uzunluğu 106 mm.dir. - Su akış zamanı 0- 60 saniye arası ayarlanabilir. - 3 bar basınçta dakikada 9 lt. su akıtan perlatörü su tasarruflu ve kireç kırıcılıdır.

Bataryaların ayrıca tek kumandalı, çift kumandalı ve joystick kumandalı olan çeşitleri de bulunmaktadır.

Resim 6.37. Tek kumandalı bataryalar (Artema Ürün Kataloğu)

Resim 6.38. Çift kumandalı bataryalar (Artema Ürün Kataloğu)

Resim 6.39. Joystick kumandalı bataryalar (Artema Ürün Kataloğu)

6.4.2. Günümüzde Banyo Armatürlerinin Örneklerle İrdelenmesi

Değişen teknoloji ve gelişen tasarım anlayışıyla günümüzde tüm banyo malzemelerinde olduğu gibi bataryalarda da hem fonksiyonel hem görsel anlamda gelişmeler kaydedilmiştir. Aşağıdaki resimlerde, günümüz bataryalarının örnekleri verilmektedir.

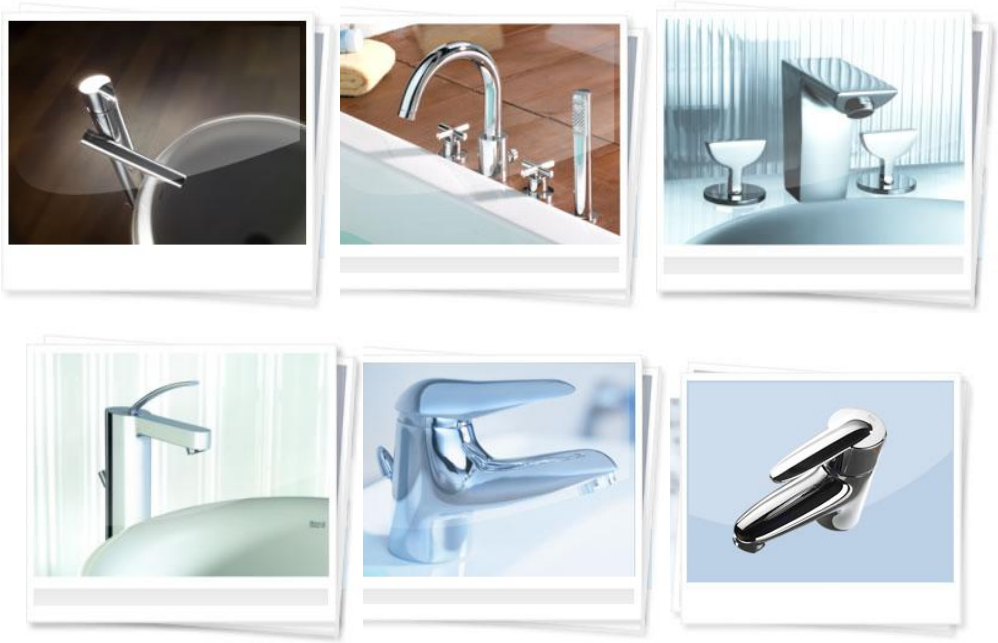

Resim 6.40. Batarya örnekleri (Artema Ürün Kataloğu)

6.5. Banyo Aksesuarları

6.5.1. Banyo Aksesuarlarının Tanımı

Hayatımızı kolaylaştıran malzemeler kapsamında lavabo etajeri, el tutamağı, havluluk, tuvalet kâğıdı silindiri, sabunluk, diş fırçalığı, aplik, ayna vb. gibi birçok aksesuar piyasada ahşap plastik krom kaplı metal, pirinç ya da altın kaplamadan imal edilmiş olarak bulunmaktadır. Banyolarda lavabo yanında, küvet yanında yer alan havluluklar da dekoratif olarak banyoların estetik güzelliğine yönelik hizmet etmektedir. Bu eşyalar ev sahibi tarafından ek olarak kendi ihtiyacı doğrultusunda kullanılmaktadır. Taşınma sırasında kolayca sökülebilir olması gerekmektedir.

Banyo aksesuarlarında pirinç, zamak, paslanmaz çelik, plastik/akrilik, ahşap, alüminyum, porselen ve cam kullanılabilir.

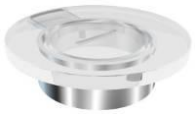

Resim 6.41. Sabunluk
(Artema Ürün Kataloğu)

Resim 6.42. Sıvı sabunluk
(Artema Ürün Kataloğu)

Resim 6.43. Diş fırçalığı
(Artema Ürün Kataloğu)

Resim 6.44. Tuvalet fırçalığı (Artema Ürün Kataloğu)

Resim 6.45. Tuvalet kağıtlığı (Artema Ürün Kataloğu)

Resim 6.46. Etajer (Artema Ürün Kataloğu)

Resim 6.47. Uzun havluluk (Artema Ürün Kataloğu)

Resim 6.48. İkili havluluk (Artema Ürün Kataloğu)

6.5.2. Günümüzde Banyo Aksesuarlarının Örneklerle İrdelenmesi

Banyo aksesuarları, banyoların en önemli elemanlarındandır. Banyo mekânlarını hem kullanım hem de görsel anlamda etkili duruma getiren aksesuarlar günümüzde tasarım anlayışının değişmesiyle birlikte oldukça gelişmiştir. Aşağıdaki resimlerde bu değişimin örnekleri görülmektedir.

Resim 6.49. Aksesuarlar (Artema Ürün Kataloğu)

Resim 6.50. Aksesuarlar (Artema Ürün Kataloğu)

6.6. Banyo Mobilyaları

6.6.1. Banyo Mobilyalarının Tanımı

Türkiye'de inşaat sektörünün önemli yan sanayilerinden biri banyo sanayisidir. Mobilya sanayisi içinde banyo sanayisinin payı %25'dir. Bu derece önemli bir paya sahip olan banyolar özellikle banyo mobilyaları ile daha ferah ve kullanışlı mekânlar haline gelmiştir. Farklı kombinasyon alternatifleri ile dikkat çeken banyo mobilyaları, su, buhar ve ısıya dayanıklı malzemeler kullanılarak üretilmektedir. Banyoların havasını değiştiren mobilyalar modern veya klasik çizgileriyle günümüzde de seçeneklerini arttırmaktadır.

Banyolarda en sık kullanılan mobilyalar, dolaplar ve aynalardır.

Dolaplar: Son yıllara kadar banyolarda çok sık rastlanmayan dolaplar, önceleri daha çok ecza dolabı niteliğinde lavabonun üzerine asılan, kapağı aynalı olup aynı zamanda ayna vazifesi de gören elemanlardı. Fakat son zamanlarda mutfaklarda kullanılan tezgâhlar ve dolaplar banyolarda da kullanılmaya başlandı. Bu dolaplar hem banyo eşyalarının düzenli olarak saklanması, boruların kaplanması, hem de konutun

diğer odalarıyla banyo arasındaki ses yalıtımını sağlamaları bakımından tercih edilmektedirler.

Banyo dolabında kullanılan malzemenin suya dayanıklı olması dayanım süresi açısından önemlidir. Polyester esaslı malzemeler tercih edilmelidir.

Resim 6.51. Kullanım alanı arttırılmış çekmece ve fonksiyonu (Vitra- Banyo Mobilyaları Kataloğu)

Resim 6.52. Tam açılımlı mekanizmalar fonksiyonu (Vitra- Banyo Mobilyaları Kataloğu)

Aynalar: Banyo aynaları, banyoların en önemli ve en etkili elemanlarındandır. Banyolarda, farklı büyüklüklerde ve farklı tasarımlarda aynalar kullanılır. Banyonun büyüklüğü ve kişisel tercihlere göre ayna modelleri de değişmektedir. Banyolarda kullanılan aynaların en büyük fonksiyonlarından birisi doğal veya yapay ışığı yansıtmasıdır. Günümüzde farklı şekil ve büyüklüklerde aynalar bulunmaktadır. Bu aynalar yuvarlak, oval, dikdörtgen ve çerçeveli veya çerçevesiz olabilir.

Banyolarda kullanılacak aynaların renk ve şeklinin, banyodaki diğer eşyalarla, genel banyo tasarımıyla, banyo duvarları ve ışığıyla uyumlu olması önemlidir. Aynanın büyüklüğü, banyo tezgâhının büyüklüğüne bağlıdır. Aynanın her iki yanında da kullanılacak apliklerin ışığından faydalanabilmek için, banyoda kullanılacak ayna, banyo tezgâhından büyük olmamalıdır. Küçük banyolarda sadece ayna üzerinde kullanılacak aydınlatma yeterli olabilecekken, büyük banyolarda ayna ışıkları yetersiz kalabilir ve tepeden genel bir aydınlatmaya da ihtiyaç duyulabilir. Ayna çeşitleri ve modeline göre kullanım alanı da değişebilir (Örnek: Çukur ayna geniş ve aydınlık mekânlarda). Aynalar, kullanımdan doğan sürtünmelere ve nemli havaya karşı dayanıklı olmalıdır.

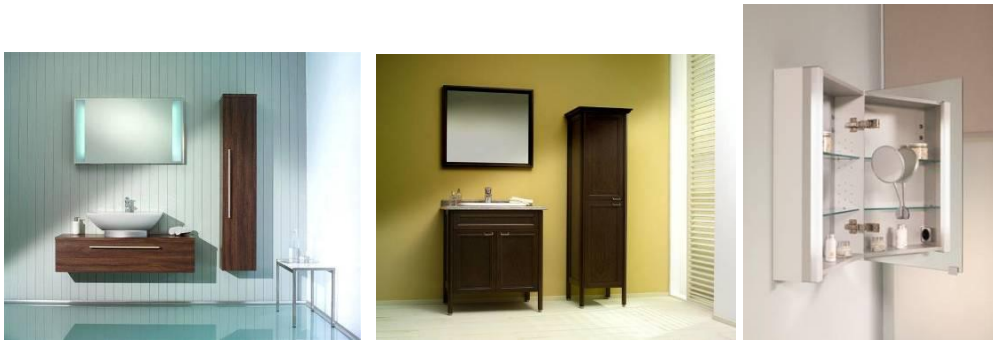

Resim 6.53. İçten aydınlatmalı, çerçeveli, dolaplı aynalar (Vitra- Banyo Mobilyaları Kataloğu)

Resim 6.54. Farklı şekillerde ayna modelleri (Bugbard Banyo Mobilyaları Kataloğu)

Banyo Mobilyasında Kullanılan Malzemeler:

Tablo 6.9. Banyo Mobilyasında Kullanılan Malzemeler

Yonga Levha	Odunsu bitkilerin tutkal (üreformaldehit), ısı ve basınç kullanarak levha haline getirilmesidir. Banyo mobilyasında kullanılan yonga levhaların düşük üreformaldehit (E1 sınıfı), kayın, çam ve kavak dağılımı homojen, orta kısmında büyük parça oranı az, yoğunluğu 650kg/m3 den fazla olması gerekir. Özellikle tezgahlar için suya dayanıklı yeşil sunta tercih edilmelidir.	
Mdf	Odun liflerinin sıcakta sertleşen reçine yapıştırıcıları ile preslenmesi sonucunda elde edilen ahşap esaslı bir malzemedir. MDF'nin ana malzemesi sert ve yumuşak ağaç odunlarıdır. Genelde daha kısa odunsu bitkiler tercih edilir. Yonga levhaya göre %35 suya daha dayanıklıdır. Kesiti daha az boşluklu olup yoğunluğu 1000kg/m3 den fazladır. E1 sınıfı düşük üreformaldehittir.	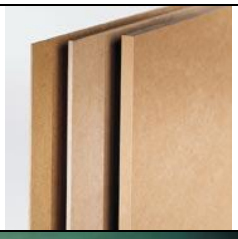
Masif	Şekillenmiş kerestedir. Budak ve janjan bulunmaz. Nem tutma oranı %14' ten düşüktür. Birinci sınıf malzeme olarak değerlendirilir. Genelde ayak ve çerçevelerde kullanılır.	

Banyo Mobilyasında Kullanılan Kaplamalar:

Tablo 6.10. Banyo Mobilyasında Kullanılan Kaplamalar

Doğal Kaplama	
E1 sınıfı yonga levhanın doğal ahşap plakayla kaplanması sonucu ortaya çıkan ve üzerinde koruyucu vernik bulunan malzemelerdir. Nem tutma oranı %12 'den küçük olup budak ve janjan bulunmaz. Desenler birbirini izler kaplamanın üzerinde kesme izi yoktur. İklim, bölgesel faktörler, saklama koşulları, buharlanma şartlarına bağlı olarak renk ve ton farklılıkları gösterebilir. Doğal ahşap kaplamalarda kenar bantları yine doğal kaplamadır.	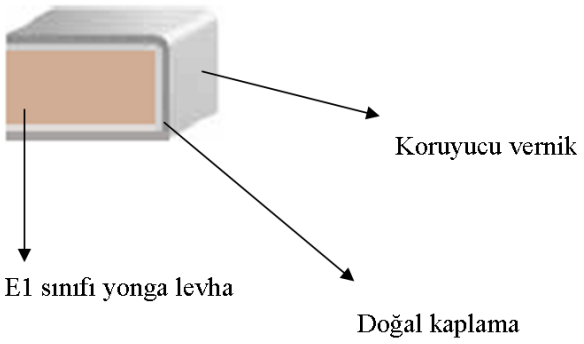
Melamin Kaplı Yonga Levha	
E1 sınıfı yonga levha üzerine reçine emdirilmiş dekor kağıdının kaplanmasıyla oluşan malzemedir. Renkli ya da ahşap desenli olabilir. Genellikle kenarları 2mm pvc kenar bandıyla çerçevelenmiştir.	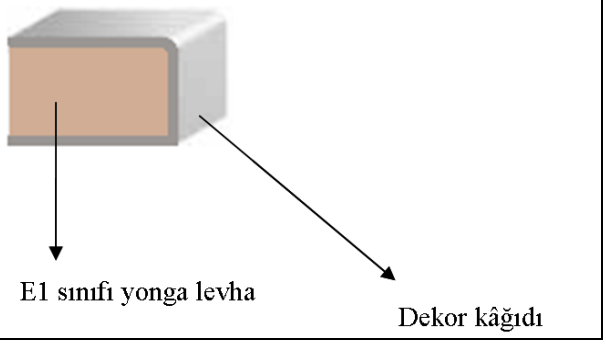

Tablo 6.11. Banyo Mobilyasında Kullanılan Kaplamalar

Lake Boyama	
Mdf üzerine astarla birlikte uygulanan boyama işlemidir. Kullanılan boya UV filtreli ve su bazlıdır.	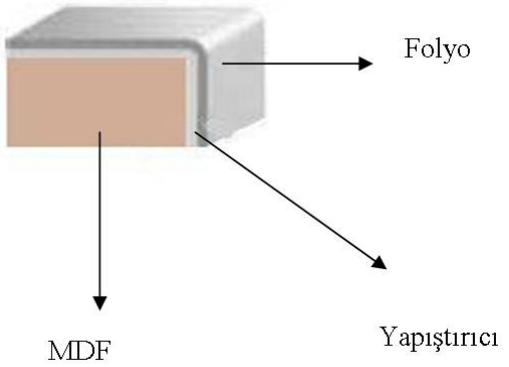
Thermoform	
Mdf üzerine yapıştırıcı ile birlikte pvc folyonun kaplanmasından oluşan malzemedir. Suya dayanımı çok yüksektir. Homojen bir görünüm sağlar. Ton ve doku farkı bulunmaz.	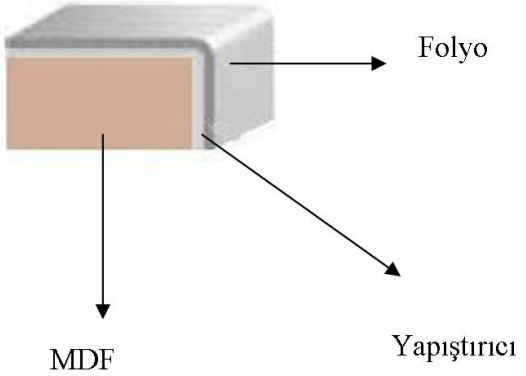

Banyo Mobilyasında Kullanılan Mekânizmalar:

Tablo 6.12. Banyo Mobilyasında Kullanılan Mekânizmalar

Menteşeler	**Raylar**	**Askı elemanları**
- Paslanmaz çelik - Kolay takılıp sökülme - Üç yönde ayar yapılabilme - 100- 110 derece açılabilme	- Paslanmaz çelik - Tam açılım veya standart açılım	- Çelik saç - Yük taşıma kapasitesi 80 kg.
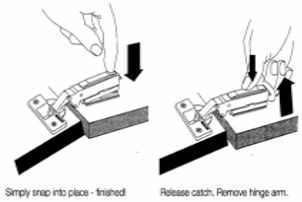 Kolay takıp sökme 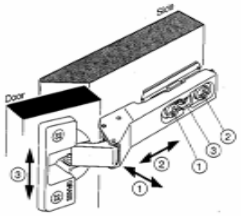 Üç yönde ayar	 Standart açılabilen ray sistemi Tam Açılabilen ray sistemi	 L tipi dolap askı elemanları Dolap askı elemanları seti

6.6.2. Günümüzde Banyo Mobilyalarının Örneklerle İncelenmesi

Teknolojinin ilerlemesi, banyoların kullanım amaçlarının gelişmesi ve konut içerisinde daha etkin bir kullanım alanına sahip olması, günümüzde mobilya sektörünü bu yönde gelişmeye sevk etmiştir. Artık mobilya sanayisi içerisinde büyük bir paya sahip olan banyo mobilyaları, tasarım anlayışının gelişmesiyle de kullanıcılara farklı seçenekler sunmaktadır.

Resim 6.55. Farklı banyo mobilyaları (Vitra- Banyo Mobilyaları Kataloğu)

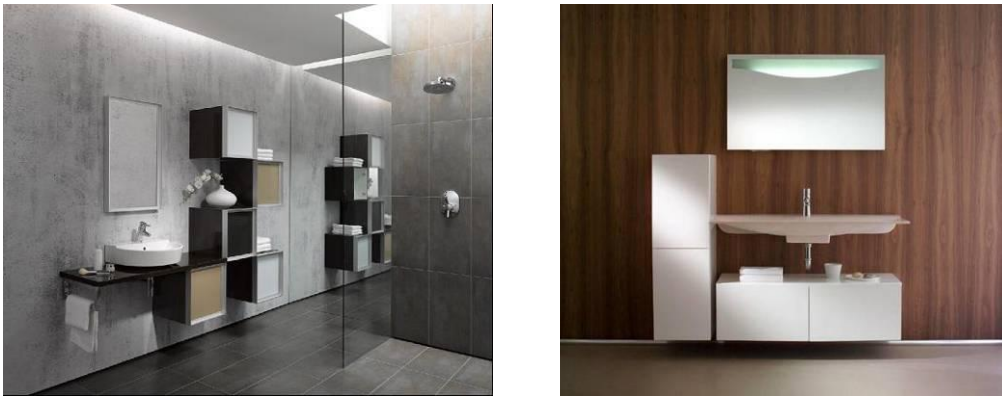

Resim 6.56. Farklı banyo mobilyaları (Vitra- Banyo Mobilyaları Kataloğu)

6.7. Tamamlayıcı Ürünler

Bu bölümde banyo mekânlarının tamamlayıcı ürünlerinden olan rezervuarlar, kapaklar, yıkama sistemleri ve yaşlı bedensel engelli ürünlerinin tanımı yapılmış, günümüzde kullanım alanları örneklerle irdelenmiştir.

6.7.1. Tamamlayıcı Ürünlerin Tanımı

6.7.1.1. Rezervuarlar

Pis su boruları duvar veya döşeme içine yerleştirilir. Bu borular kanalizasyona bağlandıkları için sıhhi tesisat borularından pis kokular bina içine gelebilir ya da sıhhi tesisat donatılarından birçok yabancı madde borulara kaçarak tıkanmaya sebep olabilir. Bunları önlemek için her sıhhi tesisat donatısı kirli suyla bir sifon aracılığıyla ilişkide bulunur. Sifonlar içlerinde daima belli bir yükseklikte su bulundurarak kokunun geri gelmesini engellerler. Sifonlar sarı madendendir ve üzerleri nikelaj veya kromaj ile kaplanmıştır.

Rezervuarlar çeşitlerine göre gömme ve plastik olarak ikiye ayrılırlar;

Tablo 6.13. Çeşitlerine Göre Rezervuarlar

Gömme Rezervuarlar	**Plastik Rezervuarlar**
- Duvar içi, duvar önü veya alçıpan arasına monte edilirler. - Üzerine monte edilecek rabis teli sayesinde üzerine direkt olarak seramik işlenebilmektedir. - Su tasarrufludur. - Zemin ile bağlantısı olmadığından dolayı klozet montajı da kolaylıkla yapılır. - Duvar kaplaması üzerinde görünen sadece kumanda panellerinin değişik model ve renkleri mevcuttur.. - Ortalama fiyatı 800- 1000 TL+KDV'dir.	- 6/9 lt. ayarlanabilir gövde hacmi, - Ses izolasyonu sağlayan ve terlemeyi önleyen plastik gövde içi strafor kaplama, - Duvara kolay montaj için askı kanalları gibi özellikleriyle günümüzde konut banyolarında sıklıkla kullanılan rezervuarlardır. - Ortalama fiyatı 50- 75 TL+KDV'dir.
 Duvar içi uygulama	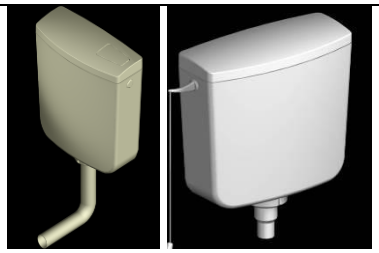 Duvar önü uygulama

Gömme rezervuar kumanda panelleri:

Resim 6.57. Durdurmalı kumanda paneli (Vitra- SSG Tamamlayıcı Ürünler Kataloğu)

Resim 6.58. Pnömatik kumanda paneli (Vitra- SSG Tamamlayıcı Ürünler Kataloğu)

Resim 6.59. Fotosel kontrollü kumanda paneli (Vitra-SSG Tamamlayıcı Ürünler Kataloğu)

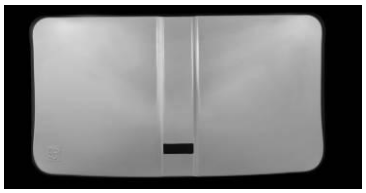

Resim 6.60. Kokusuz kumanda paneli (Vitra-SSG Tamamlayıcı Ürünler Kataloğu)

6.7.1.2. Kapaklar

İnsanların tuvalet ihtiyaçlarını gidermesinin en hijyenik yolu klozet kapaklarıdır. Plastik ve metalden yapılan türleri bulunmaktadır.

Montaj şekillerine göre kapaklar ikiye ayrılır;

Tablo 6.14. Montaj Şekillerine Göre Kapaklar

Alttan Sıkmalı	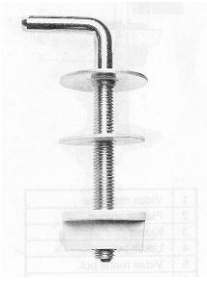
Üstten Sıkmalı	

Toplu kullanım alanları için özel olarak üretilmiş klozet kapakları bulunmaktadır.

Tablo 6.15. Toplu Kullanım Alanları İçin Klozet Kapakları

	Toplu kullanım alanları için tasarlanmış mikrokompüter kontrollü klozet kapaklarıdır. Klozet kapağının çevresine otomatik olarak her kullanıcı için yeni bir malzeme seren ve kullanılmış olan malzemeleri de gizli bir bölümde imha ederek depolayan bu sistemdir. Herhangi bir elektrik aksamına gerek duymadan çalışan bu sistem böylelikle kapalı ve ıslak mekânlarda kullanılabilir.
	İki yıkama ucu (taharet borusu) bulunan, standart ve gömme rezervuarlara uyumlu ve mevcut klozetlere kolaylıkla monte edilebilen bir kapaktır. Kapak üzerinde bulunan sensörler sayesinde kullanıcıyı algılayıp, otomatik havalandırma fonksiyonuyla kötü kokuları giderebilen, her kulanım sonrasında uçlarını otomatik olarak sıcak su ile yıkayabilen, hareketli uçları ile yıkama alanını genişletebilen ve ayrıca sıcak su verebilen bir sisteme sahiptir.

6.7.1.3. Yıkama Sistemleri

Yıkama sistemleri, lavabodan klozete, pisuardan bide ye kadar tüm vitrifiye ürünlerde uygulanan ve seramik yüzeylerde su lekelerini gideren elemanlardır.

Su, seramik yüzeyde civa gibi hareket ederek tüm tortu ve kiri gidere götürmekte ve bu sayede güçlü temizleyicilere ihtiyaç duyulmadan temizlik sağlanmaktadır.

Fotoselli klozet ve pisuar yıkama sistemleri, el değmeden temizlik yapma özelliği sayesinde hem genel kullanıma açık tuvaletlerde, hem de ev içi kullanımda temiz ve hijyenik bir ortam yaratılmasını sağlamaktadır.

Sıva altı ve sıva üstü olmak üzere iki şekilde montaj sistemi bulunmaktadır.

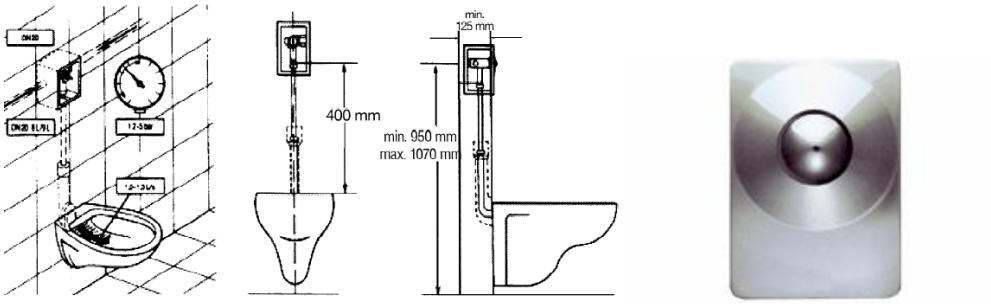

Resim 6.61. Sıva altı yıkama sistemi (Vitra- SSG Tamamlayıcı Ürünler Kataloğu)

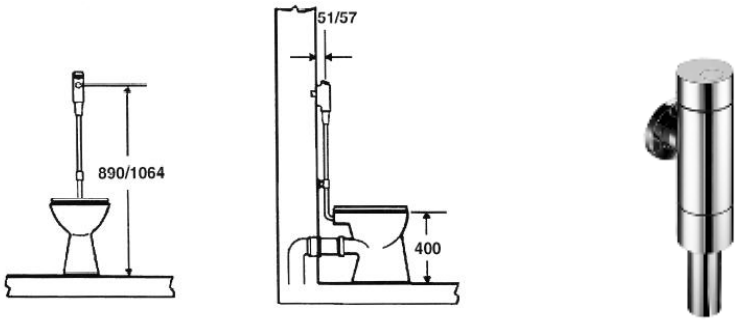

Resim 6.62. Sıva altı yıkama sistemi (Vitra- SSG Tamamlayıcı Ürünler Kataloğu)

6.7.1.4. Yaşlılar ve Bedensel Engelliler Ürünleri

Her dairede en az bir tuvalet ve küvet tekerlekli sandalye kullananların kullanımına uygun olmalıdır. Tekerlekli sandalye ile klozete yandan veya cepheden ulaşılabilmelidir.

Yaşlılar ve bedensel engelliler için aynalar, duş oturakları, tutunma barları aşağıda ölçüleri ve örnekleriyle incelenmiştir.

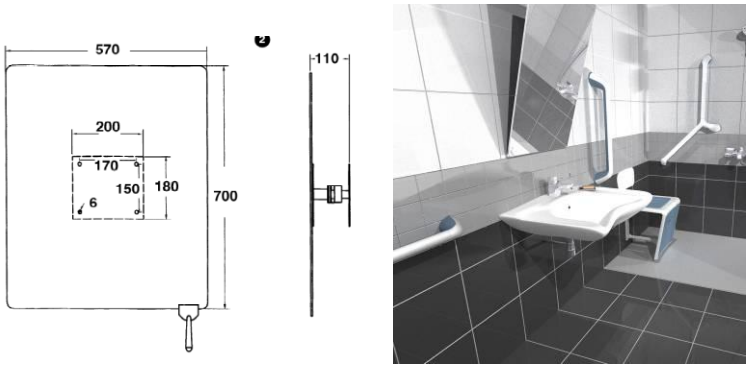

Resim 6.63. Hareketli ayna (Vitra- SSG Tamamlayıcı ürünler Kataloğu)

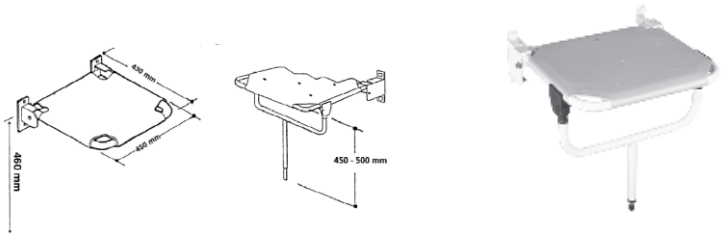

Resim 6.64. Duş oturağı (Vitra- SSG Tamamlayıcı Ürünler Kataloğu)

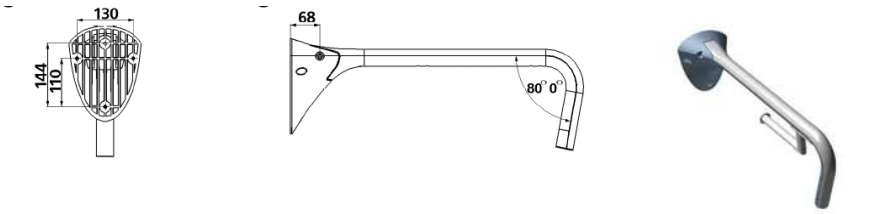

Resim 6.65. Tutunma Barı (Vitra- SSG Tamamlayıcı Ürünler Kataloğu)

6.7.2. Günümüzde Tamamlayıcı Ürünlerin Örneklerle İncelenmesi

Tamamlayıcı ürünler banyo mekânlarının daha rahat ve temiz kullanımı için gereklidir. Günümüzde banyoların kullanım amaçlarının değişmesi, tamamlayıcı ürünlerin de farklı tarz ve özelliklerde tasarlanmasına neden olmuştur. Aşağıdaki örneklerde de görüleceği üzere rezervuarlar, kapaklar, yıkama sistemleri günün koşullarına göre gelişim göstermiş, ayrıca yaşlı ve bedensel engellilerin banyo mekânlarını rahat kullanmaları için de çok fazla yenilikler getirilmiştir.

Resim 6.66. Çok fonksiyonlu klozet kapağı - üstten sıkmalı metal menteşeli, yavaş kapanır, çıkabilir kapak, su ısıtma ünitesi[52]

[52] (Vitra Ürün Kataloğu)

Resim 6.67. Farklı renk ve şekillerde klozet kapakları [53]

Resim 6.68. Gömme rezervuar [54]

Resim 6.69. Bedensel engelliler için banyo tasarımları [55]

6.8. Bölümün Sonucu

Bu bölümde yapılan inceleme ve araştırmalar sonucunda, günümüzde artık banyo mekânlarının sadece yıkanma mekânları değil aynı zamanda depolama, kişisel

[53] (www.banyo.net)
[54] (www.banyo.net)
[55] (Vitra Ürün Kataloğu)

bakım, egzersiz, dinlenme gibi farklı eylemlerin de gerçekleştiği mekânlar haline dönüştüğü görülmüştür. Banyo mekânı ve içerisinde yer alan eylemler, sosyo-ekonomik ve kültürel yapıya, hane halkı büyüklüğüne ve özelliklerine, mekânın ön planlamasına ayrıca tesisat sistemlerine bağlı olarak da değişiklik göstermektedir. Konut maliyeti içerisinde payı bir hayli büyük olan banyoların, kullanıcıların gereksinimlerini ne kadar karşıladığı, tesisat sistemlerinin ne derece doğru ve sorunsuz yapıldığı yukarıda verilen bilgiler doğrultusunda araştırmaya açık konular olarak gözükmektedir. Kullanılan donatı kişisel tercihlere bağlı olarak değişmekte fakat kullanıcı analizleri yapılırken kullanım alışkanlıkları gözardı edilmemelidir. Kullanıcı, banyo mekânı için yüksek tutarda maliyet payı ayırmasına rağmen kişisel yıkanma alışkanlığına uygun olmadığı için ürünü kullanmamaktadır. Bu nedenle ürünün seçimi sadece tasarımına ve görselliğine bağlı değil aynı zamanda alışkanlıklara cevap verebilmesi açısından çok önemlidir. Bazı durumlarda kişisel tercihler teknolojinin getirdiği diretmelere bağlı olabilmektedir. Bu durum sonucunda yeni tasarlanan ve hatta analiz edilen mekânlar kullanılamayan halde olabilir. Bu nedenle tasarımcı her zaman mevcut donatı elemanları ile doğru sonuçlar yakalayamayabilir. Bunun nedeni mevcut donatılarının kültürel farklılıklara göre değişim göstermesi gerekliliğidir. Fakat gelişmekte olan ülkelerde, ürünler özellikle yapı sektöründe batıdaki gelişmelerden etkilenmekte ve farklı kullanıcıların ve kültürlerin alışkanlıklarını yansıtmaktadır. Bu nedenle, mekan ve donatılar cok güzel olsa da kullanıcı alışkanlıklarına uygun olmadığı için kullanılamamaktadır.

YEDİNCİ BÖLÜM

ADANA'DA KULLANICILARIN YAŞAM TARZI VE YIKANMA HACİMLERİ

7.1. Adana İlinin Genel Tanıtımı

Adana, Türkiye'nin güneyinde Akdeniz Bölgesi'nin Doğu Akdeniz Bölümü'nde yer alan 14.030 km² yüz ölçümüne ve 1.611.262 nüfusa (2007 sayımı sonuçları) sahip bir ildir.

Resim 7.1. Adana ilinin Türkiye haritasındaki yeri [56]

İlçe sayısı 13 olan Adana'nın 46 Belediyesi, 550 köyü bulunmaktadır. Adana ilinin merkezi yine aynı adla anılan Adana kenti olup, Adana ili ve il merkezi Türkiye'nin en önemli tarımsal üretim bölgelerinden olan Çukurova Deltası'nda yer alır ve esas olarak gelişimi ve ekonomisi tarımsal üretim ve tarıma dayalı endüstri yoğunlukludur. 05.06.1986 tarihinde çıkarılan 3306 sayılı yasa ile Büyükşehir statüsüne kavuşmuştur. 28.10.1996 sayılı Resmi Gazete'de yayınlanan Bakanlar Kurulu Kararı ile Osmaniye İlçesi Adana'dan ayrılarak İl olmuş, Adana'nın Kadirli, Düziçi, Bahçe ilçeleri Osmaniye'ye bağlanmıştır.

Adana kenti, Seyhan ve Ceyhan nehirlerinin oluşturduğu Çukurova Deltası'ndan kuzeydeki dağlara doğru hafif bir eğimle yükselen alüvyal dolgu taraçalardan biri üzerinde, denizden yaklaşık 40 km içeride (ve kuzeyde) kurulmuştur. Denizden yüksekliği il merkezinde 23 m. dir. Seyhan nehri, bu düzlükte bir kaç metre gömülmüş geniş bir yatak içinde kentin kuzeyinden güneyine akar. Irmakla kentin kurulduğu düzlük arasındaki düzey farkının azlığından doğan sel baskınları, Seyhan Barajı'nın

[56] (www.adana.gov.tr)

yapımından sonra hemen, hemen ortadan kalkmıştır. Adana kentinin çekirdeğini, sırtını doğuda Seyhan ırmağına dayamış olan Tepebağ yükseltisinin çevresindeki dairesel yerleşim oluşturur. Roma döneminden kalma Taş Köprü, burayı Seyhan'ın sol kıyısına bağlar. Uzun süre orta halli bir taşra kenti özelliğini koruyan, nüfusu 20–30 bini aşamayan Adana; 19. yy'ın ikinci yarısında gelişmeye başladı. Bu gelişme özellikle 1950'den sonra hızlanarak Adana'ya bugünkü büyük kent özelliğini kazandırdı. 1886'da, kent, demir yoluyla Mersin Limanı'na bağlandı. Hicaz demir yolu Birinci Dünya Savaşı yıllarında Torosları aşarak Adana'ya ulaştı. Bu gelişmeler sonucu kent, özellikle 1950'den sonra eski çekirdeğin çevresinde daha çok Kuzey-Batı'daki istasyona ve batıya doğru olmak üzere hızla yayıldı, çekirdek bölümde kimi düzenlemeler yapıldı. Planlı yeni mahalleler kuruldu, geniş caddeler ve parklar açıldı. Bu gelişmeler sırasında büyüme Seyhan'ın sol yakasına taştı. Türkiye'deki kentleşme sürecinin en hızlı olduğu yerleşmelerden biri olan Adana, Akdeniz Bölgesi'nin ticaret, sanayi ve sermaye piyasası bakımlarından en önemli merkezidir. Gelişmiş bir yol şebekesinin kavşak noktası olan Adana'da, havaalanı, çeşitli düzeyde eğitim kurumları, Çukurova Üniversitesi ve Devlet Güzel Sanatlar Galerisi vardır.

7.2. Yaşam Tarzlarının Tanımı ve Sosyal Boyutu

Verimli topraklar ve coğrafi konumu nedeni ile tarih öncesi çağlardan başlayarak değişik ulusların akınına uğramış olan Çukurova bölgesini, bu uygarlıkların kültürlerinden oluşmuş sentez bir yapı olarak tanımlamak mümkündür. Bu kültür sentezini oluşturan etkenler içinde Hitit kültürü ağırlıklı bir yer tutmakla birlikte, diğer ulusların verdiği katkılarla da tarih boyunca zenginleşmiştir. Burada hüküm sürmüş 10 medeniyetin etkileri Adana'nın kültür yaşamında, halen görülmekte ve hissedilmektedir.

Adana ve Çukurova kültürünü önemli ölçüde etkileyen gruplar özellikle göçebe, Türkmen ve Yörük aşiretleridir. Ovadan çok Toroslarda yerleşen Türk (Yörük, Türkmen) aşiretleri, uzun yüzyıllar dış etkenlere kapalı kalmış ve en az 10–15 asırlık Türk- Müslüman kültürünü pek fazla değişmeden muhafaza etmeyi başarmışlardır. Adana'nın daha ovalık kesimlere yerleşmesi 19. yy'a rastlamaktadır. Ovaya yerleşme ile kültürde değişmeler başlamıştır. 20. yy'ın ortasından itibaren de ovaya sanayileşmenin gelişi yöre kültür ve yaşamında büyük değişiklikler yaratmıştır.

Bugün Çukurova'da çok az sayıda Hristiyan ve Yahudi azınlığı vardır. Müslüman dininin kuralları bütün kasaba ve köylerde geçerlidir. Doğumdan ölüme kadar dini kurallar uygulanır. Bölge halkının çoğunluğu, Hanifi mezhebinden olmakla beraber, Alevilik de mevcuttur.

Kentte asırlardır hüküm süren ve her toplumun miras bıraktığı kültürel gelenek ve görenekler hakimdir. Doğum, ölüm, evlenme, kız beğenme, nişan ve düğünle ilgili kentin tümüne mahsus gelenekler günümüzde de sürmektedir.

Adana'nın başlıca geçim kaynakları tarım ürünleri ve hayvancılıktır. Tarıma ilin ovalık bölümünde, hayvancılığa ise dağlık bölgelerde daha çok yer verilir. Halkın bir kısmı geçimlerini ormanda işçilik yaparak kazanırlar. Dağ köylerinde kazançları az olan bir kısım halk, pamuğun çapa ve hasadında Çukurova'ya çalışmaya inerler.

Önceleri bölgede çok yaygın ve gelişmiş olan el sanatları, 20.yy. da teknolojinin gelişmesi ile eski önemini kaybetmeye başlamıştır. Bununla birlikte köy ve ilçe merkezlerinde dokumacılık, küçük el sanatları ile uğraşanlar bulunmaktadır. Köy ve ilçe merkezlerinde bazen ev dokumacılığı (halı, kilim, çul, çuval gibi), bazen de birlik kooperatif yoluyla ticari anlamda dokumacılık yapılmaktadır. Sandık, dolap, ekmek tahtası, oklava gibi tahta işlerine de köylerde az da olsa rastlanmaktadır.

Şehir merkezinde ise geleneksel el sanatlarından geçim kapısı olarak görülebilen işler bugün de sürdürülmektedir. Sıvacılık, semercilik, döşemecilik gibi meslekler bugün de yaşamaktadır. Bunların dışında cam ve mobilya işçiliği, dokuma, örgü, şalvar üreten el sanatları işçiliği, avcılık ve balıkçılık da Adana'nın az da olsa yaşam biçimini etkilemektedir.

İlin şehir ve kasabalarında daha çok kargir-betonarme evler bulunmaktadır. Köylerde kargir, kerpiç, taş ve az olarak da saz evleri ile karaçadır vardır. Taş evler yığma biçiminde yapılmıştır. Orman içi köylerinde de ahşap evlere rastlanmaktadır. Karaçadır ise göçebelerde görülmektedir. Ayrıca, pamuk ekim ve hasat döneminde Çukurova'ya çok sayıda işçi gelir ve bunlar ilkel biçimde çadırlarda yaşamlarını sürdürürler.

Adana yöresinin zengin bir mutfağı bulunmaktadır. Mutfağın bu kadar zengin olmasının nedeni, çeşitli kültürlerin etkisinde kalması ve onların yemekleri ile kendi yemeklerini damak zevkine uygun olarak birleştirmesidir. Adana yemeklerinin en büyük özelliği; un, bulgur, et, sebze ve çeşitli baharatların kullanılmasıdır. Aynı zamanda süt, yoğurt, peynir, çökelek de bol miktarda kullanılmaktadır. Genellikle etli yemekler sebze ile birleştirilerek kullanılır.

Adana kent halkı gelenek ve göreneklerine bağlıdır. Özellikle olayları yorumlamakta kullanılan deyim ve atasözleri, yerli konuşma tarzları, giyimleri, yerli yemekleri gibi birçok özellikleri ile Adanalılar törelerini yaşatırlar.

Adana kentinin yaşam kalitesi hiçbir zaman büyük şehirlerle kıyaslanamaz. Her ne kadar teknolojinin getirdiği bazı koşullara uymuş gibi görünse de kent; geleneksel yaşam biçiminden (giyiminden yemeğine kadar) ve geleneklerinden çok fazla taviz vermemiştir. Herkes aynı seviyede olma çabası içinde değildir. Göçebeler göçebe hayatından, köydekiler köy yaşantısından, kenttekiler de kendi yaşam tarzından mutlu olmaya çalışmaktadırlar. Teknolojinin gelişi Adana'nın gelenekselliğini ve yaşam tarzını bozamadığından dolayı da kent kimliği olgusunda tam bir kayıp söz konusu değildir.

7.2.1. Yaşam Tarzı ile Mevcut Banyoların İlişkisi

Adana'daki kullanıcıların yaşam tarzları, kullanmakta oldukları banyo mekânlarının özelliklerini de belirlemektedir. Yapılan anketlerde de görülmüştür ki, kullanıcıların banyolarında herhangi bir değişiklik yapmaları, öncelikli olarak mevcut banyoların rengi, tasarımı ve donatı elemanlarının kullanılabilirliğine bağlıdır. Sadece boşaltım eylemi için değil kişisel bakım ve zaman geçirme eylemlerinin de gerçekleştirildiği banyolarda, kullanıcılar görsel ve işlevsel özellikleri bakımından kendilerine en uygun mekânı oluşturabilmek için değişikliklerden kaçınmamışlardır.

7.3. Günümüz Konutlarında Yıkanma Hacimlerinin Belirlenmesi

Teknolojideki gelişmeler ve kullanıcı ihtiyaçlarının değişmesi ile banyo mekânları artık konut içerisinde yer almaya başlamış ve konutun diğer bölümleri kadar tasarımda önemsenmektedir. Adana'daki günümüz konutlarında banyo mekânları incelemesinde, kullanıcıların yıkanma mekânı üzerindeki etkilerini doğru biçimde görebilmek için anket çalışması yapılmıştır. Bununla beraber banyo mekânlarının alan şemaları çıkarılmış ve fotoğraflanmıştır. Anket çalışması Adana kent merkezinde üst ve orta gelir grubundan oluşan 100 kişi üzerinde yapılmıştır.

7.3.1. Anket Uygulama ve Gözlem Çalışmaları ile Belirleme

Ek 2'de yapılan anket çalışmasının amacı, kullanıcıların sosyo-ekonomik yapısının belirlenmesi, farklı özelliklerdeki kullanıcıların banyo mekânlarının biçimlenmesindeki etkileri ve banyoların değişim süreçlerinin incelenmesidir.

Birinci bölüm, konut ve kullanıcı bilgilerini içermektedir. Konutta kaç kişinin yaşadığı, kullanıcıların yaşı, eğitim durumları ve meslekleri, konutun mülkiyet durumu, kullanıcının kaç yıldır bu konutta yaşadığı ve konutun bölümleriyle ilgili sorular sorulmuştur.

İkinci bölüm, kullanılan banyonun teknik ve altyapı bilgilerini içermektedir. Banyonun alanı, donatı elemanları, zemin, duvar ve yer kaplama malzemeleri, aydınlatma, havalandırma, ısıtma ve pis su tesisatı ile ilgili sorular sorulmuştur.

Üçüncü bölüm, banyo kullanımı ile ilgili bilgiler içermektedir. Banyoda yıkanmak dışında hangi eylemlerin yapıldığı, banyoyu kullanma süresi ve sıklığı, donatı elemanlarının boyutları ve hangilerinin kullanıldığı ile ilgili sorular sorulmuştur.

Dördüncü bölümde, kullanıcının banyo ile ilgili görüşleri yer almaktadır. Banyoda yapılan değişiklikler ve mevcut sorunlar ile ilgili sorular sorulmuştur.

7.3.2. Mekân Ölçüleri ile Belirleme

Yapılan anket sonuçları doğrultusunda konut içindeki banyo mekânlarının yeri belirlenmiş, ölçüleri alınmış ve donatı elemanlarının banyo içindeki konumları ve boyutları çıkarılmıştır. Banyo planları hazırlanarak anket verileri doğrultusunda kullanıcıların memnuniyet ve şikâyetleri değerlendirilmiştir.

7.4. İncelenen Konutların ve Yıkanma Hacimlerinin Özellikleri

Konut içerisindeki yıkanma hacimlerinin özelliklerini belirlemek için öncelikle konut hakkında genel bilgiler (mülkiyet, konut tipi, m^2 büyüklüğü, oda sayısı) verilmiş, kullanılan banyonun planı ve tüm özellikleri tablolaştırılmış ve fotoğraflarla desteklenmiştir.

	Konut 1 (üst gelir grubu)
Adres	Uğur Mumcu Bulvarı Akdamar Apt. Kat:3/5
Konut Tipi	Apartman
Konut Alanı	220 m^2
Konutun Bölümleri	Antre, Mutfak, Salon, Oturma Odası, Ebeveyn Banyo, Genel Banyo, WC, Kiler Odası, Çamaşır Odası
Banyo Alanı, Planı	6 m^2 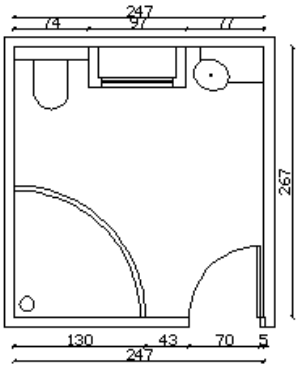
Donatı Elemanları	Küvet, Lavabo, Klozet
Küvet	
Lavabo, Klozet	
Diğer	
Yer Döşemesi	Seramik
Tavan Malzemesi	Alçıpan
Duvar Malzemesi	Seramik
Isıtma	Elektrikli ısıtıcı
Havalandırma	Doğal
Aydınlatma	Tavan ve Bölgesel
Sıcak Su Temini	Elektrikli su ısıtıcı, Güneş enerjisi
Pis Su Tesisatı	Döşeme İçi Gömülü
Banyoda Ort. Kalma Süresi ve Diğer Eylemler	15 dk, Dinlenme, Kişisel Bakım, Boşaltım
Memnuniyet Durumu	Memnun, kısa süre önce değişiklik yapılmıştır.

	Konut 2 (üst gelir grubu)
Adres	Toros Cad. Sökün Apt. No:24 Kat:1
Konut Tipi	Apartman
Konut Alanı	400 m^2
Konutun Bölümleri	Antre, Mutfak, Salon, Oturma Odası, Yatak Odası, Genel Banyo, WC
Banyo Alanı, Planı	8 m^2 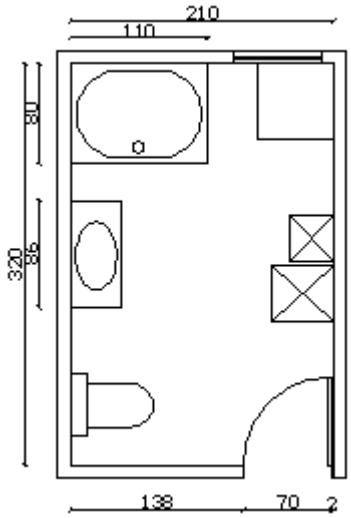
Donatı Elemanları	Duş Teknesi, Lavabo, Klozet
Duş Teknesi	
Lavabo, Klozet	
Diğer	
Yer Döşemesi	Seramik
Tavan Malzemesi	Düz sıva
Duvar Malzemesi	Seramik
Isıtma	Kalorifer
Havalandırma	Havalandırma bacası
Aydınlatma	Tavan ve Bölgesel
Sıcak Su Temini	Şofben, Güneş enerjisi
Pis Su Tesisatı	Döşeme İçi Gömülü
Banyoda Kalma Süresi ve diğer Eylemler	30 dk. Kişisel Bakım, Çamaşır Yıkama, Boşaltım
Memnuniyet Durumu	Memnun, kısa süre önce değişiklik yapılmıştır.

	Konut 3 (üst gelir grubu)
Adres	Kurtuluş mah. 19 Sok. Ziya Üçok Apt. Kat:4 Daire:8
Konut Tipi	Apartman
Konut Alanı	185 m^2
Konutun Bölümleri	Antre, Mutfak, Salon, Oturma Odası, Yatak Odası, Genel Banyo, WC
Banyo Alanı, Planı	7 m^2 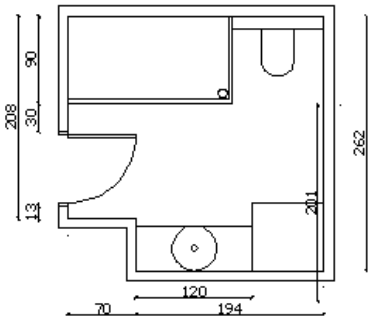
Donatı Elemanları	Duş Teknesi, Lavabo, Klozet, Çamaşır Makinesi
Duş Teknesi	
Lavabo, Klozet	
Diğer	
Yer Döşemesi	Seramik
Tavan Malzemesi	Asma Tavan
Duvar Malzemesi	Seramik
Isıtma	Elektrikli ısıtıcı
Havalandırma	Havalandırma bacası
Aydınlatma	Bölgesel ve tavan
Sıcak Su Temini	Güneş enerjisi
Pis Su Tesisatı	Döşeme İçi Gömülü
Banyoda Kalma Süresi ve Diğer Eylemler	20 dk. Boşaltım, Kişisel Bakım ve Çamaşır yıkama
Memnuniyet Durumu	Memnun değil, Banyoda kullanılan duş teknesinin boyutunda problem yaşadıklarını ve depolama faaliyetini banyodan kaldırmak istediklerini belirtmişlerdir.

	Konut 4 (üst gelir grubu)
Adres	Toros Cad. Yazan Apt. B Blok Kat:2 d:23
Konut Tipi	Apartman
Konut Alanı	200 m^2
Konutun Bölümleri	Antre, Mutfak, Salon, Oturma Odası, Yatak Odası, Genel Banyo, WC, Kiler
Banyo Alanı, WC Alanı Planı	6 m^2 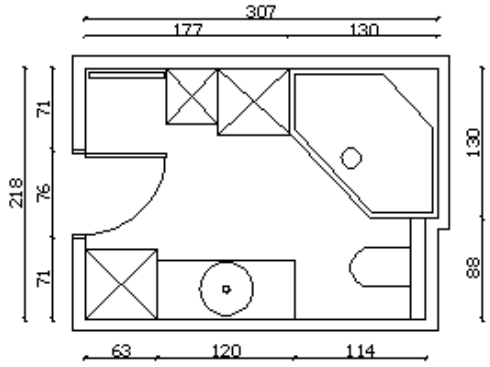
Donatı Elemanları	Küvet, Lavabo, Klozet, Çamaşır Makinesi
Küvet	
Lavabo, Klozet	
Yer Döşemesi	Seramik
Tavan Malzemesi	Asma Tavan
Duvar Malzemesi	Seramik
Isıtma	Kalorifer
Havalandırma	Havalandırma bacası
Aydınlatma	Bölgesel
Sıcak Su Temini	Güneş enerjisi, Elektrikli ani su ısıtıcı
Pis Su Tesisatı	Döşeme İçi Gömülü
Banyoda Kalma Süresi ve Diğer Eylemler	20 dk. Boşaltım, Kişisel Bakım ve Çamaşır yıkama
Memnuniyet Durumu	Genel olarak memnun, çamaşır yıkama ve depolama faaliyetini banyodan kaldırmak istemektedirler.

	Konut 5 (üst gelir grubu)
Adres	100 Yıl Mevki Eczakent Sitesi No:41
Konut Tipi	Müstakil
Konut Alanı	300 m^2
Konutun Bölümleri	Antre, Mutfak, Salon, Oturma Odası, Yatak Odası, Ebeveyn Banyo, Genel Banyo, Misafir Banyo, WC, Kiler
Banyo Alanı, WC Alanı Planları	8 m^2 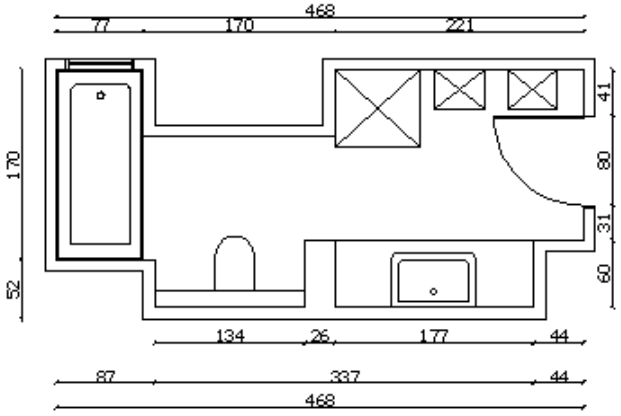
Donatı Elemanları	Küvet, Lavabo, Klozet, Çamaşır Makinesi
Küvet	
Lavabo, Klozet	
Diğer	
Yer Döşemesi	Seramik
Tavan Malzemesi	Asma Tavan
Duvar Malzemesi	Seramik
Isıtma	Kalorifer, Havlupan
Havalandırma	Doğal
Aydınlatma	Bölgesel, Tavan ve Doğal
Sıcak Su Temini	Elektrikli ani su ısıtıcı
Pis Su Tesisatı	Döşeme İçi Gömülü
Banyoda Kalma Süresi ve Diğer Eylemler	20-30 dk.
Memnuniyet Durumu	Memnun, Küvetle ilgili tesisatta bir sorun yaşamaktadırlar.

	Konut 6 (üst gelir grubu)
Adres	Turgut Özal Bulvarı İbrahim Keskin Sitesi A Blok Kat: 6 no: 12
Konut Tipi	Apartman
Konut Alanı	350 m^2
Konutun Bölümleri	Antre, Mutfak, Salon, Yatak Odası, Ebeveyn Banyo, Genel Banyo, WC, Kiler, Çamaşır Odası
Banyo Alanı, Planı	7 m^2 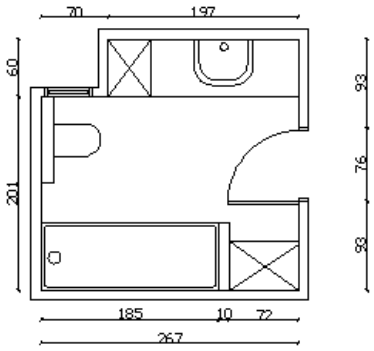
Donatı Elemanları	Küvet, Lavabo, Klozet
Küvet	
Lavabo, Klozet	
Diğer	
Yer Döşemesi	Seramik
Tavan Malzemesi	Asma Tavan
Duvar Malzemesi	Seramik
Isıtma	Havlupan
Havalandırma	Havalandırma bacası
Aydınlatma	Bölgesel ve tavan
Sıcak Su Temini	Elektrikli ani su ısıtıcı
Pis Su Tesisatı	Döşeme İçi Gömülü
Banyoda Kalma Süresi	15 dk.
Memnuniyet Durumu	Memnun

	Konut 7 (üst gelir grubu)
Adres	Cemalpaşa Mh. Batmanoğlu Apt. Kat:1 No:2
Konut Tipi	Apartman
Konut Alanı	150 m^2
Konutun Bölümleri	Antre, Mutfak, Salon, Yatak Odası, Banyo, WC, Kiler
Banyo Alanı, Planı	5 m^2 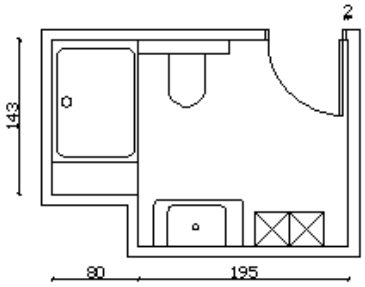
Donatı Elemanları	Duş Teknesi, Lavabo, Klozet
Küvet	
Lavabo, Klozet	
Diğer	
Yer Döşemesi	Seramik
Tavan Malzemesi	Düz sıva
Duvar Malzemesi	Seramik
Isıtma	Kalorifer
Havalandırma	Havalandırma bacası
Aydınlatma	Bölgesel ve tavan
Sıcak Su Temini	Güneş enerjisi
Pis Su Tesisatı	Döşeme İçi Gömülü
Banyoda Kalma Süresi	20 dk.
Memnuniyet Durumu	Memnun

	Konut 8 (üst gelir grubu)
Adres	Kurtuluş Mah. Sıtkı Kulak Apt. Kat:10 No:19
Konut Tipi	Apartman
Konut Alanı	280 m^2
Konutun Bölümleri	Antre, Mutfak, Salon, Oturma Odası, Yatak Odası, Ebeveyn Banyo, Genel Banyo, WC, Çamaşır Odası
Banyo Alanı, Planı	7 m^2 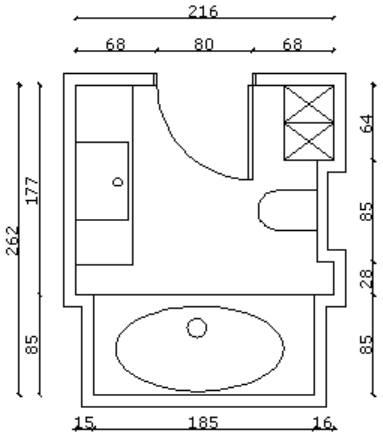
Donatı Elemanları	Küvet, Lavabo, Klozet
Küvet	
Lavabo, Klozet	
Diğer	
Yer Döşemesi	Seramik
Tavan Malzemesi	Asma Tavan
Duvar Malzemesi	Seramik
Isıtma	Havlupan
Havalandırma	Havalandırma bacası
Aydınlatma	Bölgesel ve tavan
Sıcak Su Temini	Elektrikli ani su ısıtıcısı
Pis Su Tesisatı	Döşeme İçi Gömülü
Banyoda Kalma Süresi	30 dk.
Memnuniyet Durumu	Memnun

	Konut 9 (üst gelir grubu)
Adres	Atatürk Bulvarı Arıkoğlu Apartmanı B Blok Kat:2 No:3
Konut Tipi	Apartman
Konut Alanı	222 m^2
Konutun Bölümleri	Antre, Mutfak, Salon, Oturma Odası, Yatak Odası, Genel Banyo, WC, Çamaşır Odası, Kiler
Banyo Alanı, Planı	7, 5 m^2 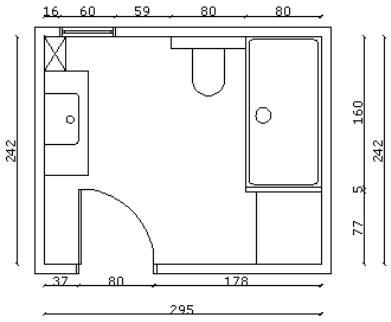
Donatı Elemanları	Duş Teknesi, Lavabo, Klozet
Küvet	
Lavabo, Klozet	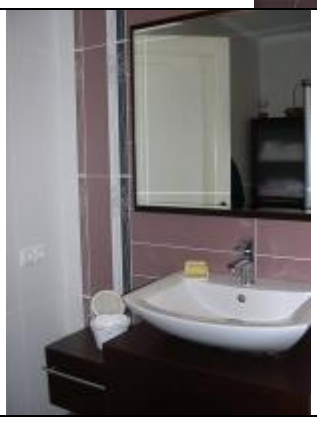
Yer Döşemesi	Seramik
Tavan Malzemesi	Düz sıva
Duvar Malzemesi	Seramik
Isıtma	Kalorifer
Havalandırma	Havalandırma bacası
Aydınlatma	Tavan
Sıcak Su Temini	Şofben, Güneş enerjisi
Pis Su Tesisatı	Döşeme Altı Tesisat Katı
Banyoda Kalma Süresi	45 dk.
Memnuniyet Durumu	Memnun değil

	Konut 10 (üst gelir grubu)
Adres	Turgut Özal Bul.Güzelyalı Mah. Akçeli 2 Apt. Kat:14 No:26
Konut Tipi	Apartman
Konut Alanı	300 m^2
Konutun Bölümleri	Antre, Mutfak, Salon, Oturma Odası, Yatak Odası, Ebeveyn Banyo, Genel Banyo, WC
Banyo Alanı, Planı	8 m^2 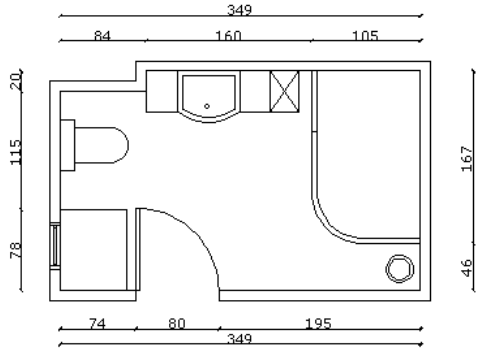
Donatı Elemanları	Duş Teknesi, Lavabo, Klozet, Çamaşır Makinesi, Sauna
Duş Teknesi	
Lavabo, Klozet	
Yer Döşemesi	Seramik
Tavan Malzemesi	Asma Tavan
Duvar Malzemesi	Seramik
Isıtma	Merkezi Isıtma
Havalandırma	Havalandırma bacası
Aydınlatma	Bölgesel ve tavan
Sıcak Su Temini	Şofben, Güneş enerjisi
Pis Su Tesisatı	Döşeme İçi Gömülü
Banyoda Kalma Süresi	20 dk.
Memnuniyet Durumu	Memnun değil

	Konut 11 (üst gelir grubu)
Adres	Limonluk Mah. Güler Sitesi C Blok Kat:1 No:2
Konut Tipi	Apartman
Konut Alanı	280 m^2
Konutun Bölümleri	Antre, Mutfak, Salon, Oturma Odası, Genel Banyo, WC, Yatak Od., Soyunma Odası,
Banyo Alanı, Planı	7 m^2 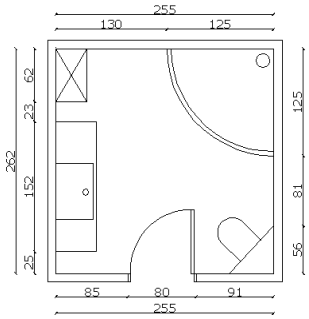
Donatı Elemanları	Duş Teknesi, Lavabo, Klozet
Küvet	
Lavabo, Klozet	
Yer Döşemesi	Seramik
Tavan Malzemesi	Düz sıva
Duvar Malzemesi	Seramik
Isıtma	Havlupan
Havalandırma	Havalandırma bacası
Aydınlatma	Bölgesel ve tavan
Sıcak Su Temini	Güneş enerjisi
Pis Su Tesisatı	Döşeme İçi Gömülü
Banyoda Kalma Süresi	20 dk.
Memnuniyet Durumu	Memnun değil

	Konut 12 (üst gelir grubu)
Adres	Limonluk Mah.2540 Sok.Öztürk Apt. Kat:3 No:5
Konut Tipi	Apartman
Konut Alanı	250 m^2
Konutun Bölümleri	Antre, Mutfak, Salon, Oturma Odası, Yatak Odası, Ebeveyn Banyo, Genel Banyo, WC, Çamaşır Odası
Banyo Alanı, Planı	6 m^2 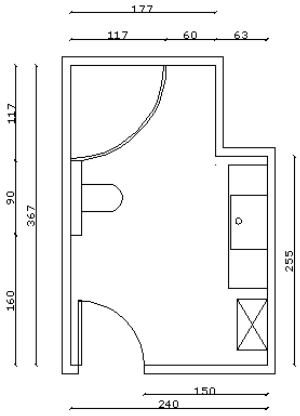
Donatı Elemanları	Küvet, Lavabo, Klozet
Küvet	
Lavabo, Klozet	
Yer Döşemesi	Seramik
Tavan Malzemesi	Asma Tavan
Duvar Malzemesi	Seramik
Isıtma	Havlupan
Havalandırma	Aspiratör
Aydınlatma	Bölgesel ve tavan
Sıcak Su Temini	Şofben, Güneş enerjisi
Pis Su Tesisatı	Döşeme İçi Gömülü
Banyoda Kalma Süresi	30 dk.
Memnuniyet Durumu	Memnun

	Konut 13 (üst gelir grubu)
Adres	Bahçelievler Mah. Gündoğar Sit. Kat:3 No:5
Konut Tipi	Apartman
Konut Alanı	320 m^2
Konutun Bölümleri	Antre, Mutfak, Salon, Oturma Odası, Yatak Od., Kiler, Çamaşır Odası, Ebeveyn Banyo, Genel Banyo, WC, Giyinme Odası
Banyo Alanı, Planı	7 m^2 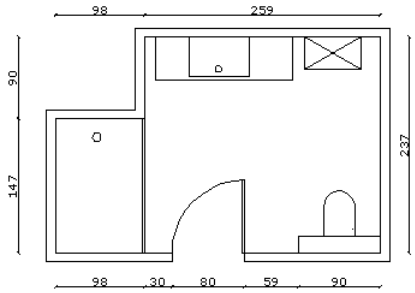
Donatı Elemanları	Duş teknesi, Lavabo, Klozet
Küvet	
Lavabo, Klozet	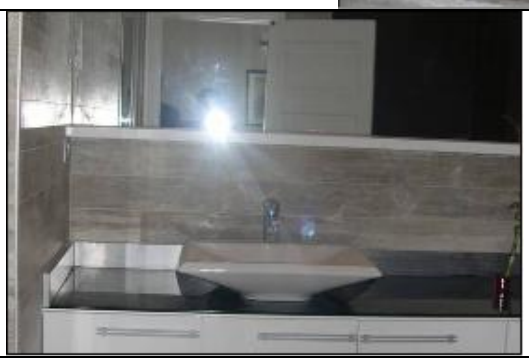
Yer Döşemesi	Seramik
Tavan Malzemesi	Asma Tavan
Duvar Malzemesi	Seramik
Isıtma	Kalorifer
Havalandırma	Havalandırma bacası
Aydınlatma	Bölgesel ve tavan
Sıcak Su Temini	Şofben, Güneş enerjisi
Pis Su Tesisatı	Döşeme İçi Gömülü
Banyoda Kalma Süresi	35 dk.
Memnuniyet Durumu	Memnun

	Konut 14 (üst gelir grubu)
Adres	Ramazanoğlu Cad. Arzu Amber Apt. C Blok Kat:3 Daire:5
Konut Tipi	Apartman
Konut Alanı	180 m^2
Konutun Bölümleri	Antre, Mutfak, Salon, Yatak Odası, Genel Banyo, WC, Kiler
Banyo Alanı, Planı	6 m^2 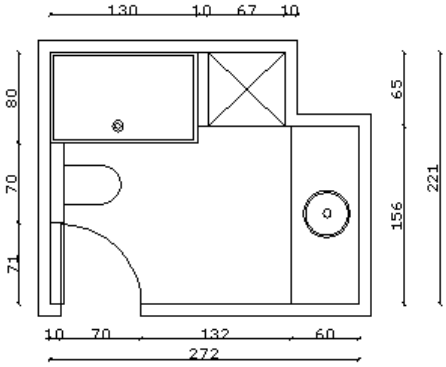
Donatı Elemanları	Duş teknesi, Lavabo, Klozet, Çamaşır Makinesi
Duş Teknesi	
Lavabo, Klozet	
Yer Döşemesi	Seramik
Tavan Malzemesi	Alçıpan
Duvar Malzemesi	Seramik
Isıtma	Merkezi ısıtma sistemi
Havalandırma	Havalandırma bacası
Aydınlatma	Bölgesel ve tavan
Sıcak Su Temini	Güneş enerjisi
Pis Su Tesisatı	Döşeme Altı Tesisat Katı
Banyoda Kalma Süresi	20 dk.
Memnuniyet Durumu	Genel anlamda memnun yalnız duş teknesinde yükseklik problemi yaşanmaktadır.

	Konut 15 (üst gelir grubu)
Adres	Süleyman Demirel Bulvarı Gölçiceği Apt. Kat:6 No:12
Konut Tipi	Apartman
Konut Alanı	220 m^2
Konutun Bölümleri	Antre, Mutfak, Salon, Yatak Odası, Genel Banyo, WC, Kiler
Banyo Alanı, Planı	6 m^2 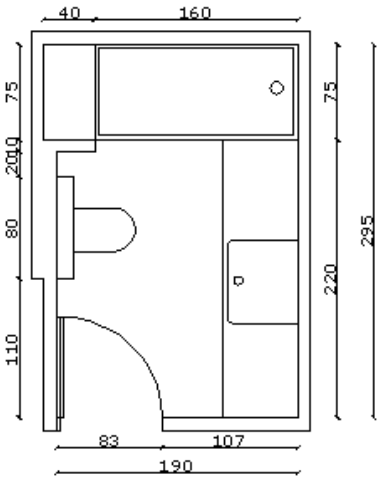
Donatı Elemanları	Lavabo, Klozet;duş Teknesi, Çamaşır Makinesi
Duş Teknesi	
Lavabo, Klozet	
Yer Döşemesi	Seramik
Tavan Malzemesi	Asma Tavan
Duvar Malzemesi	Taş kaplama mozaik
Isıtma	Merkezi ısıtma ve Havlupan
Havalandırma	Aspiratör
Aydınlatma	Bölgesel ve tavan
Sıcak Su Temini	Merkezi ısıtma
Pis Su Tesisatı	Döşeme İçi Gömülü
Banyoda Kalma Süresi	30 dk.
Memnuniyet Durumu	Memnun değil

	Konut 16 (üst gelir grubu)
Adres	Sümer Mah. 69168 Sok. Grant Plaza A Blok Kat:13 No: 7
Konut Tipi	Apartman
Konut Alanı	215 m^2
Konutun Bölümleri	Antre, Mutfak, Salon, Oturma Odası, Yatak Odası, Ebeveyn Banyo, Genel Banyo, WC
Banyo Alanı, Planı	6 m^2 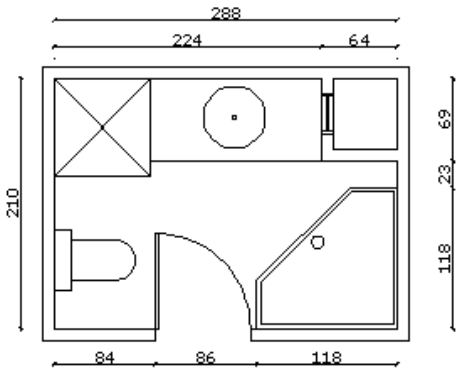
Donatı Elemanları	Küvet, Lavabo, Klozet, Çamaşır Makinesi
Küvet	
Lavabo, Klozet	
Yer Döşemesi	Seramik
Tavan Malzemesi	Plastik Asma Tavan
Duvar Malzemesi	Seramik
Isıtma	Fanlı Elektrikli ısıtıcı
Havalandırma	Havalandırma bacası
Aydınlatma	Bölgesel ve tavan
Sıcak Su Temini	Güneş enerjisi, Elektrikli ani su ısıtıcı
Pis Su Tesisatı	Döşeme İçi Gömülü
Banyoda Kalma Süresi	20 dk.
Memnuniyet Durumu	Memnun değil

	Konut 17 (üst gelir grubu)
Adres	Süleyman Demirel Bul. Gülmen Apt. Kat:16 No:32
Konut Tipi	Apartman
Konut Alanı	220 m^2
Konutun Bölümleri	Antre, Mutfak, Salon, Oturma Odası, Yatak Odası, Ebeveyn Banyo, Genel Banyo, WC
Banyo Alanı, Planı	6 m^2 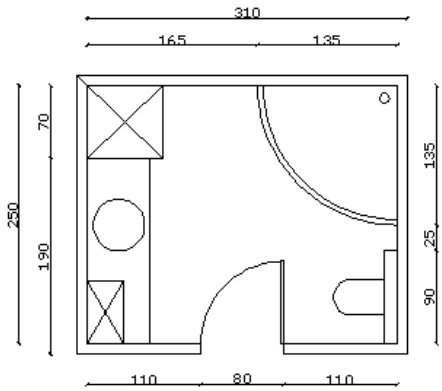
Donatı Elemanları	Küvet, Lavabo, Klozet, Çamaşır makinesi
Küvet	
Lavabo, Klozet	
Yer Döşemesi	Seramik
Tavan Malzemesi	Plastik Asma Tavan
Duvar Malzemesi	Seramik
Isıtma	Elektrikli ısıtıcı
Havalandırma	Aspiratör
Aydınlatma	Bölgesel ve tavan
Sıcak Su Temini	Şofben, Güneş enerjisi
Pis Su Tesisatı	Döşeme İçi Gömülü
Banyoda Kalma Süresi	10-15dk.
Memnuniyet Durumu	Memnun değil

	Konut 18 (üst gelir grubu)
Adres	Sular Yolu Sabancı Apt. Kat:4 No:10
Konut Tipi	Apartman
Konut Alanı	150 m^2
Konutun Bölümleri	Antre, Mutfak, Salon, Oturma Odası, Yatak Odası, Ebeveyn Banyo, Genel Banyo, WC
Banyo Alanı, Planı	7 m^2 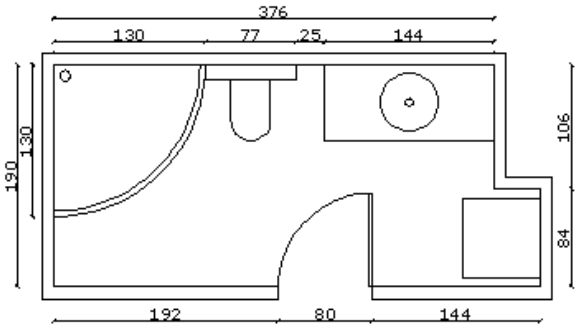
Donatı Elemanları	Küvet, Lavabo, Klozet
Küvet	
Lavabo, Klozet	
Yer Döşemesi	Seramik
Tavan Malzemesi	Alüminyum Asma Tavan
Duvar Malzemesi	Seramik
Isıtma	Elektrikli ısıtıcı ve havlupan
Havalandırma	Aspiratör
Aydınlatma	Bölgesel ve tavan
Sıcak Su Temini	Güneş enerjisi, Şofben
Pis Su Tesisatı	Döşeme İçi Gömülü
Banyoda Kalma Süresi	30 dk.
Memnuniyet Durumu	Memnun

	Konut 19 (üst gelir grubu)
Adres	Turgut Özal Bul. Kemal Akdoğan Apt. A Blok Kat:4 No:8
Konut Tipi	Apartman
Konut Alanı	280 m^2
Konutun Bölümleri	Antre, Mutfak, Salon, Oturma Odası, Yatak Odası, Genel Banyo, WC, Kiler
Banyo Alanı, Planı	5,5 m^2 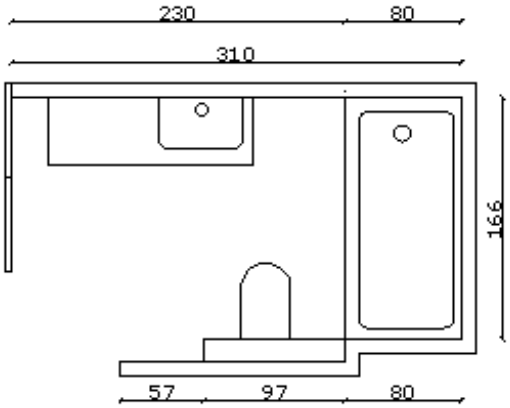
Donatı Elemanları	Duş Teknesi, Lavabo, Klozet
Duş teknesi	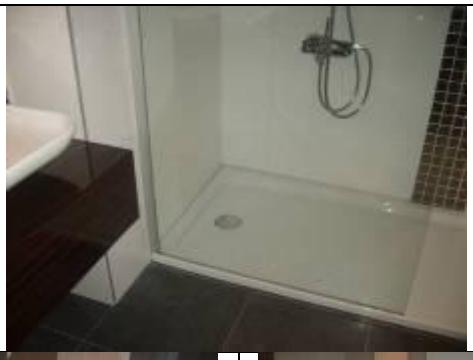
Lavabo, Klozet	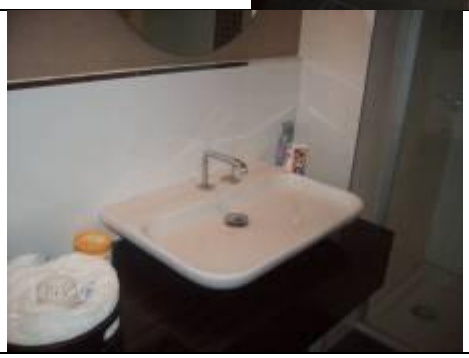 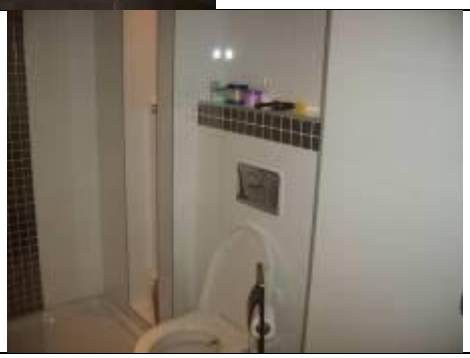
Yer Döşemesi	Seramik
Tavan Malzemesi	Asma Tavan
Duvar Malzemesi	Seramik
Isıtma	kalorifer
Havalandırma	Doğal havalandırma
Aydınlatma	Bölgesel ve tavan
Sıcak Su Temini	Elektrikli ani su ısıtıcı
Pis Su Tesisatı	Döşeme İçi Gömülü
Banyoda Kalma Süresi	20 dk.
Memnuniyet Durumu	Memnun

	Konut 20 (üst gelir grubu)
Adres	Yüzüncüyıl Mah. Eczakent Sitesi No:35
Konut Tipi	Müstakil
Konut Alanı	300 m^2
Konutun Bölümleri	Antre, Mutfak, Salon, Oturma Odası, Yatak Odası, Ebeveyn Banyo, Genel Banyo, WC, Kiler
Banyo Alanı, Planı	5 m^2 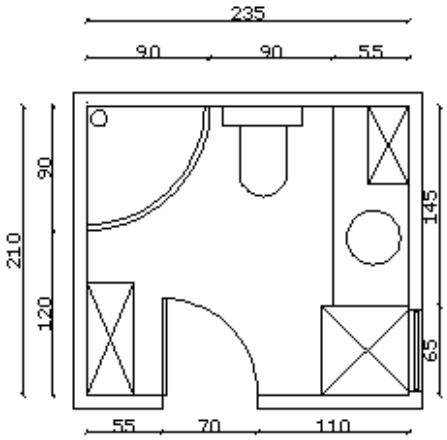
Donatı Elemanları	Duş Teknesi, Lavabo, Klozet
Duş teknesi	
Lavabo, Klozet	
Yer Döşemesi	Seramik
Tavan Malzemesi	Asma Tavan
Duvar Malzemesi	Seramik
Isıtma	Havlupan
Havalandırma	Doğal Havalandırma
Aydınlatma	Bölgesel, tavan ve doğal aydınlatma
Sıcak Su Temini	Şofben, Güneş enerjisi
Pis Su Tesisatı	Döşeme İçi Gömülü
Banyoda Kalma Süresi	20-25 dk.
Memnuniyet Durumu	Memnun değil

	Konut 21 (üst gelir grubu)
Adres	Bahçelievler Mah. Gündoğar Sit. Kat:3 No:5
Konut Tipi	Apartman
Konut Alanı	320 m^2
Konutun Bölümleri	Antre, Mutfak, Salon, Oturma Odası, Yatak Odası, Çamaşır Odası, Genel Banyo, WC, Kiler
Banyo Alanı, Planı	7 m^2 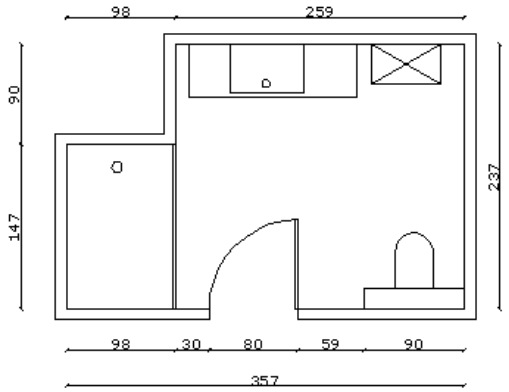
Donatı Elemanları	Duş teknesi, Lavabo, Klozet
Duş teknesi	
Lavabo, Klozet	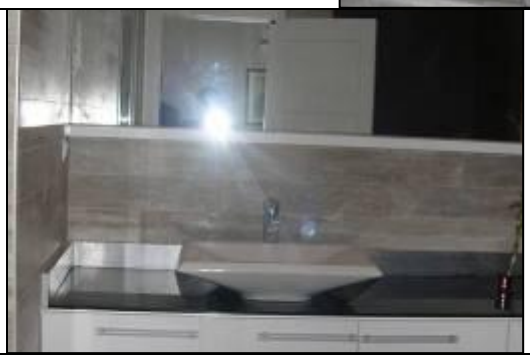
Yer Döşemesi	Seramik
Tavan Malzemesi	Asma Tavan
Duvar Malzemesi	Seramik
Isıtma	Kalorifer
Havalandırma	Havalandırma bacası
Aydınlatma	Bölgesel ve tavan
Sıcak Su Temini	Şofben, Güneş enerjisi
Pis Su Tesisatı	Döşeme İçi Gömülü
Banyoda Kalma Süresi	35 dak.
Memnuniyet Durumu	Memnun

	Konut 22 (üst gelir grubu)
Adres	Kenan Evren Bulvarı Kırlangıç Apt K:12 No :24
Konut Tipi	Apartman
Konut Alanı	200 m^2
Konutun Bölümleri	Antre, Mutfak, Salon, Oturma Odası, Yatak Odası, Genel Banyo, WC
Banyo Alanı, Planı	6,5 m^2 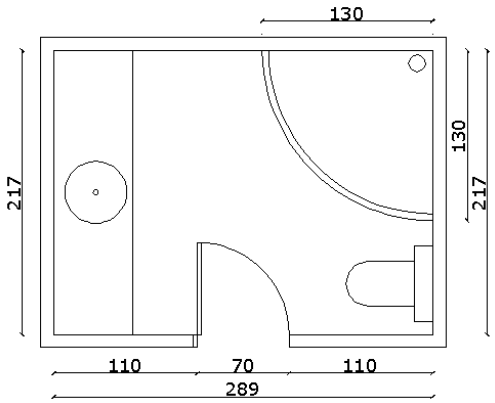
Donatı Elemanları	Duş teknesi, Lavabo, Klozet
Duş teknesi	
Lavabo, Klozet	
Yer Döşemesi	Seramik
Tavan Malzemesi	Asma Tavan
Duvar Malzemesi	Seramik
Isıtma	Elektrikli ısıtıcı
Havalandırma	Doğal Havalandırma
Aydınlatma	Bölgesel ve tavan
Sıcak Su Temini	Elektrikli ısıtıcı, Güneş enerjisi
Pis Su Tesisatı	Döşeme İçi Gömülü
Banyoda Kalma Süresi	15 dk.
Memnuniyet Durumu	Memnun

	Konut 23 (üst gelir grubu)
Adres	Atatürk Cad. Aksoy Apt. Kat:5 Daire:10
Konut Tipi	Apartman
Konut Alanı	240 m^2
Konutun Bölümleri	Antre, Mutfak, Salon, Oturma Odası, Yatak Od., Çamaşır Odası, Genel Banyo, WC
Banyo Alanı, Planı	8 m^2 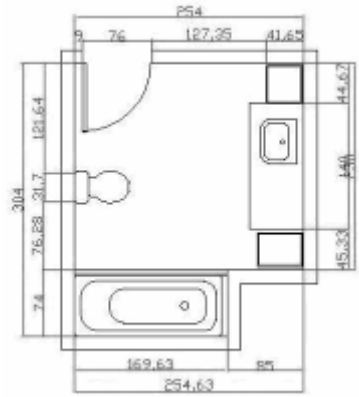
Donatı Elemanları	Duş Teknesi, Lavabo, Klozet
Duş teknesi	
Lavabo, Klozet	
Yer Döşemesi	Seramik
Tavan Malzemesi	Düz sıva
Duvar Malzemesi	Seramik
Isıtma	Kalorifer
Havalandırma	Havalandırma bacası
Aydınlatma	Bölgesel ve tavan
Sıcak Su Temini	Merkezi Isıtma Güneş enerjisi
Pis Su Tesisatı	Döşeme İçi Gömülü
Banyoda Kalma Süresi	30 dk.
Memnuniyet Durumu	Memnun

	Konut 24 (üst gelir grubu)
Adres	Turhan Cemil Aker Bulvarı Danış Apt. Kat:5 No:10
Konut Tipi	Apartman
Konut Alanı	180 m^2
Konutun Bölümleri	Antre, Mutfak, Salon, Oturma Odası, Yatak Odası, Genel Banyo, WC
Banyo Alanı, Planı	4 m^2 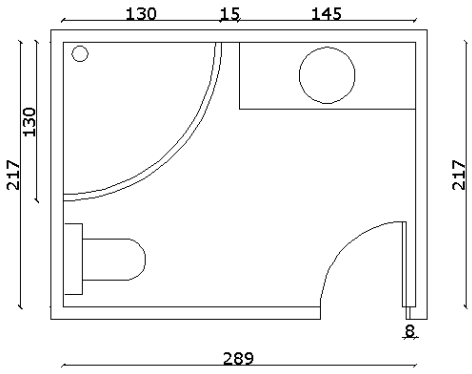
Donatı Elemanları	Duş teknesi, Lavabo, Klozet
Duş teknesi	
Lavabo, Klozet	
Yer Döşemesi	Seramik
Tavan Malzemesi	Asma Tavan
Duvar Malzemesi	Seramik
Isıtma	Klima
Havalandırma	Doğal Havalandırma ve Aspiratör
Aydınlatma	Bölgesel ve tavan
Sıcak Su Temini	Elektrikli ani su ısıtıcı Güneş enerjisi
Pis Su Tesisatı	Döşeme İçi Gömülü
Banyoda Kalma Süresi	15 dk.
Memnuniyet Durumu	Memnun

	Konut 25 (üst gelir grubu)
Adres	T. Özal Bulvarı Güzelyalı Mah .M. Kemal Apt. K:4 No:12
Konut Tipi	Apartman
Konut Alanı	180 m^2
Konutun Bölümleri	Antre, Mutfak, Salon, Oturma Odası, Yatak Odası, Genel Banyo, WC
Banyo Alanı, Planı	4 m^2 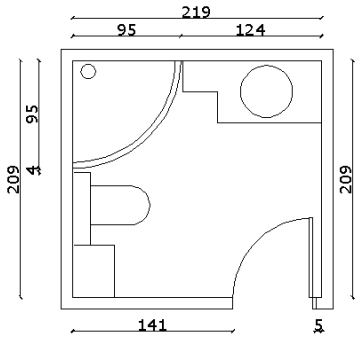
Donatı Elemanları	Duş Teknesi, Lavabo, Klozet
Duş teknesi	
Lavabo, Klozet	
Yer Döşemesi	Seramik
Tavan Malzemesi	Asma Tavan
Duvar Malzemesi	Seramik
Isıtma	Kalorifer
Havalandırma	Doğal Havalandırma
Aydınlatma	Bölgesel ve tavan
Sıcak Su Temini	Elektrikli ani su ısıtıcı, Güneş enerjisi
Pis Su Tesisatı	Döşeme İçi Gömülü
Banyoda Kalma Süresi	25 dk.
Memnuniyet Durumu	Memnun

	Konut 26 (üst gelir grubu)
Adres	Kurtuluş Mah. Şinasi Efendi Sok. Çerçi Apt. 9/29
Konut Tipi	Apartman
Konut Alanı	200 m^2
Konutun Bölümleri	Antre, Mutfak, Salon, Oturma Odası, Kiler, Genel Banyo, WC
Banyo Alanı, Planı	8 m^2 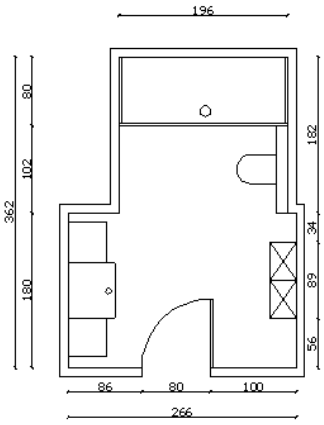
Donatı Elemanları	Duş teknesi, Lavabo, Klozet
Duş teknesi	
Lavabo, Klozet	
Yer Döşemesi	Seramik
Tavan Malzemesi	Asma Tavan
Duvar Malzemesi	Seramik
Isıtma	Elektrikli ısıtıcı
Havalandırma	Havalandırma bacası ve aspiratör
Aydınlatma	Bölgesel ve tavan
Sıcak Su Temini	Şofben, Güneş enerjisi
Pis Su Tesisatı	Döşeme İçi Gömülü
Banyoda Kalma Süresi	15 dk.
Memnuniyet Durumu	Memnun

	Konut 27 (üst gelir grubu)
Adres	Kurttepe Mah. Çamlıgöl Villaları No:45
Konut Tipi	Müstakil
Konut Alanı	360 m^2
Konutun Bölümleri	Antre, Mutfak, Salon, Oturma Odası, Yatak Odası, Çamaşır Odası, Genel Banyo, WC
Banyo Alanı, Planı	16 m^2 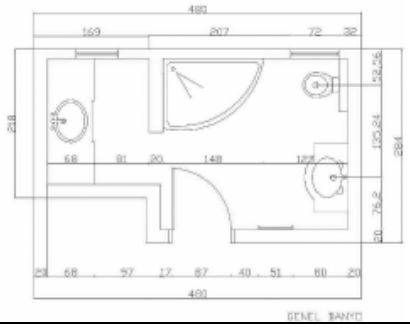
Donatı Elemanları	Küvet, Lavabo, Klozet, Çamaşır makinesi
Küvet	
Lavabo, Klozet	
Yer Döşemesi	Seramik
Tavan Malzemesi	Asma Tavan
Duvar Malzemesi	Seramik
Isıtma	Kalorifer
Havalandırma	Doğal Havalandırma
Aydınlatma	Bölgesel ve tavan
Sıcak Su Temini	Merkezi ısıtma, Güneş enerjisi
Pis Su Tesisatı	Döşeme İçi Gömülü
Banyoda Kalma Süresi	10-15dk
Memnuniyet Durumu	Memnun değil

	Konut 28 (üst gelir grubu)
Adres	Vali Yolu Bindebir Mobilya Üstü Bindebir Apt. K:1
Konut Tipi	Apartman
Konut Alanı	180 m^2
Konutun Bölümleri	Antre, Mutfak, Salon, Oturma Odası, Yatak Odası, Genel Banyo, WC, Kiler, Çamaşır Odası,
Banyo Alanı, Planı	9 m^2 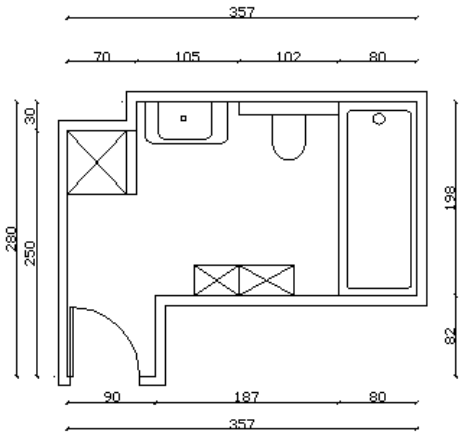
Donatı Elemanları	Duş teknesi, Lavabo, Klozet
Duş teknesi	
Lavabo, Klozet	
Yer Döşemesi	Seramik
Tavan Malzemesi	Asma Tavan
Duvar Malzemesi	Seramik
Isıtma	Elektrikli ısıtıcı
Havalandırma	Havalandırma bacası
Aydınlatma	Tavan
Sıcak Su Temini	Güneş enerjisi
Pis Su Tesisatı	Döşeme İçi Gömülü
Banyoda Kalma Süresi	20-25 dk.
Memnuniyet Durumu	Memnun

	Konut 29 (üst gelir grubu)
Adres	Atatürk Cad.Ülcaz Apt.K.8 No: 16
Konut Tipi	Apartman
Konut Alanı	250 m^2
Konutun Bölümleri	Antre, Mutfak, Salon, Oturma Odası, Ebeveyn Banyo, Genel Banyo, WC, Kiler, Çamaşır Odası,
Banyo Alanı, Planı	7 m^2 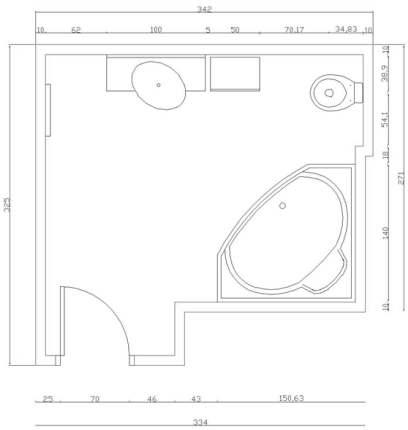
Donatı Elemanları	Küvet, Lavabo, Klozet
Küvet	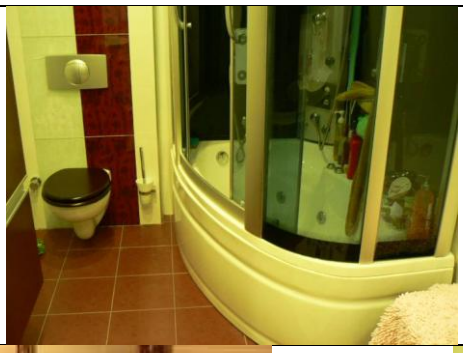
Lavabo, Klozet	
Yer Döşemesi	Seramik
Tavan Malzemesi	Asma Tavan
Duvar Malzemesi	Seramik
Isıtma	Kalorifer
Havalandırma	Aspiratör
Aydınlatma	Tavan ve Bölgesel
Sıcak Su Temini	Elektrikli ısıtıcı, Güneş enerjisi
Pis Su Tesisatı	Döşeme İçi Gömülü
Banyoda Kalma Süresi	10-20dk.
Memnuniyet Durumu	Memnun

	Konut 30 (üst gelir grubu)
Adres	Vali Yolu A. Gizer Apt. K.2 No.5
Konut Tipi	Apartman
Konut Alanı	300 m^2
Konutun Bölümleri	Antre, Mutfak, Salon, Oturma Odası, Yatak Odası, Ebeveyn Banyo, Genel Banyo, WC, Çamaşır Odası,
Banyo Alanı, Planı	4 m^2 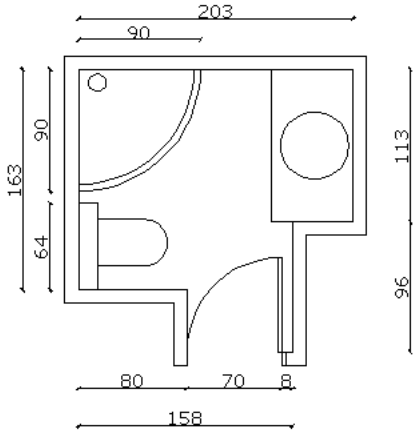
Donatı Elemanları	Duş teknesi, Lavabo, Klozet
Duş teknesi	
Lavabo, Klozet	
Yer Döşemesi	Seramik
Tavan Malzemesi	Asma Tavan
Duvar Malzemesi	Seramik
Isıtma	Elektrikli ısıtıcı
Havalandırma	Aspiratör
Aydınlatma	Bölgesel ve tavan
Sıcak Su Temini	Şofben, Güneş enerjisi
Pis Su Tesisatı	Döşeme İçi Gömülü
Banyoda Kalma Süresi	20dk.
Memnuniyet Durumu	Memnun

	Konut 31 (üst gelir grubu)
Adres	Reşat Bey Mah. 4 Sok. Papatya Apt. K.1 D.1
Konut Tipi	Apartman
Konut Alanı	130 m^2
Konutun Bölümleri	Antre, Mutfak, Oturma Odası, Genel Banyo, WC
Banyo Alanı, Planı	8 m^2 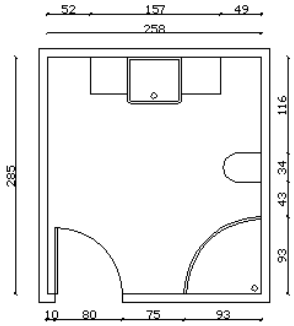
Donatı Elemanları	Duş teknesi, Lavabo, Klozet
Duş teknesi	
Lavabo, Klozet	
Yer Döşemesi	Seramik
Tavan Malzemesi	Düz sıva
Duvar Malzemesi	Seramik
Isıtma	Elektrikli ısıtıcı
Havalandırma	Aspiratör
Aydınlatma	Tavan
Sıcak Su Temini	Güneş enerjisi
Pis Su Tesisatı	Döşeme Altı Tesisat Katı
Banyoda Kalma Süresi	15dk.
Memnuniyet Durumu	Memnun

	Konut 32 (üst gelir grubu)
Adres	Güzelyalı Mah. 81170 Sok. Park Plaza 1 B Blok No.1
Konut Tipi	Apartman
Konut Alanı	250 m^2
Konutun Bölümleri	Antre, Mutfak, Salon, Oturma Odası, Yatak Odası, Genel Banyo, WC
Banyo Alanı, Planı	8 m^2 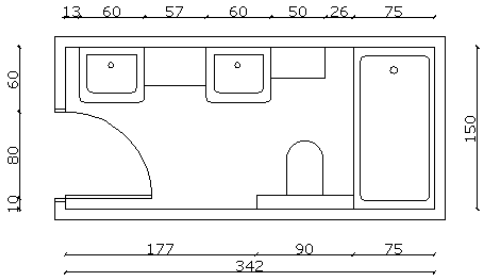
Donatı Elemanları	Duş teknesi, Lavabo, Klozet
Duş teknesi	
Lavabo, Klozet	
Yer Döşemesi	Seramik
Tavan Malzemesi	Asma Tavan
Duvar Malzemesi	Seramik
Isıtma	Elektrikli ısıtıcı
Havalandırma	Havalandırma bacası
Aydınlatma	Tavan ve bölgesel
Sıcak Su Temini	Elektrikli ani su ısıtıcı, Güneş enerjisi
Pis Su Tesisatı	Döşeme İçi Gömülü
Banyoda Kalma Süresi	20dk.
Memnuniyet Durumu	Memnun

	Konut 33 (üst gelir grubu)
Adres	Vali Yolu Bindebir Mobilya Üstü K.1 no:1
Konut Tipi	Apartman
Konut Alanı	180 m^2
Konutun Bölümleri	Antre, Mutfak, Salon, Oturma Odası, Yatak Odası, Çamaşır Odası, Genel Banyo
Banyo Alanı, Planı	12 m^2 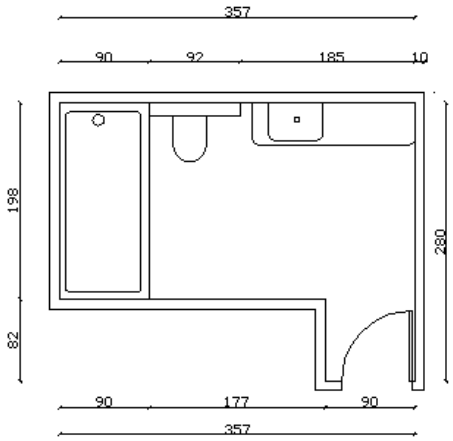
Donatı Elemanları	Duş teknesi, Lavabo, Klozet
Duş teknesi	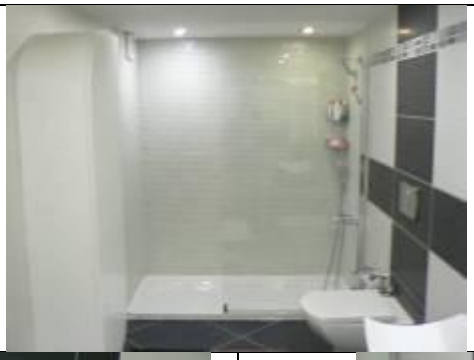
Lavabo, Klozet	
Yer Döşemesi	Seramik
Tavan Malzemesi	Düz sıva
Duvar Malzemesi	Seramik
Isıtma	Havlupan
Havalandırma	Aspiratör
Aydınlatma	Tavan
Sıcak Su Temini	Elektrikli ani su ısıtıcı, Güneş enerjisi
Pis Su Tesisatı	Döşeme Altı Tesisat Katı
Banyoda Kalma Süresi	20 dk.
Memnuniyet Durumu	Memnun

	Konut 34 (üst gelir grubu)
Adres	Mahfesığmaz Mah.3 Sok. Seyhan Apt.K:4 No:12
Konut Tipi	Apartman
Konut Alanı	140 m^2
Konutun Bölümleri	Antre, Mutfak, Salon, Oturma Odası, Yatak Odası, Genel Banyo, WC
Banyo Alanı, Planı	6 m^2 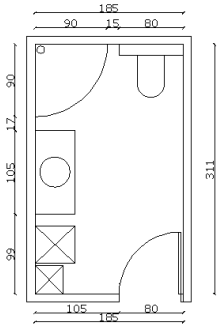
Donatı Elemanları	Duş Teknesi, Lavabo, Klozet
Duş teknesi	
Lavabo, Klozet	
Yer Döşemesi	Seramik
Tavan Malzemesi	Alüminyum Asma Tavan
Duvar Malzemesi	Seramik
Isıtma	Elektrikli ısıtıcı
Havalandırma	Doğal Havalandırma
Aydınlatma	Bölgesel ve tavan
Sıcak Su Temini	Şofben, Güneş enerjisi
Pis Su Tesisatı	Döşeme İçi Gömülü
Banyoda Kalma Süresi	30 dk.
Memnuniyet Durumu	Memnun değil

	Konut 35 (üst gelir grubu)
Adres	Beyazevler Mah. Yazıcıoğlu Apt. K:4 D:7
Konut Tipi	Apartman
Konut Alanı	200 m^2
Konutun Bölümleri	Antre, Mutfak, Salon, Oturma Odası, Yatak Odası, Genel Banyo, WC, Çamaşır Odası
Banyo Alanı, Planı	7,5 m^2 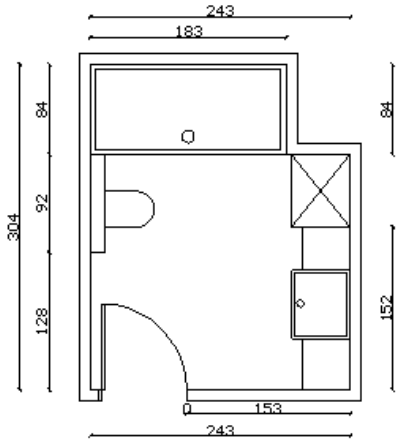
Donatı Elemanları	Duş Teknesi, Lavabo, Klozet
Duş teknesi	
Lavabo, Klozet	
Yer Döşemesi	Seramik
Tavan Malzemesi	Alüminyum Asma Tavan
Duvar Malzemesi	Seramik
Isıtma	Kalorifer
Havalandırma	Doğal Havalandırma
Aydınlatma	Bölgesel ve tavan
Sıcak Su Temini	Şofben, Güneş enerjisi
Pis Su Tesisatı	Döşeme Altı Tesisat Katı
Banyoda Kalma Süresi	20 dk.
Memnuniyet Durumu	Memnun

	Konut 36 (üst gelir grubu)
Adres	Cemalpaşa Mah. 3 Sok. No:37 Kat:8 Daire: 6
Konut Tipi	Apartman
Konut Alanı	200 m^2
Konutun Bölümleri	Antre, Mutfak, Salon, Oturma Odası, Yatak Odası, Genel Banyo, WC
Banyo Alanı, Planı	5 m^2 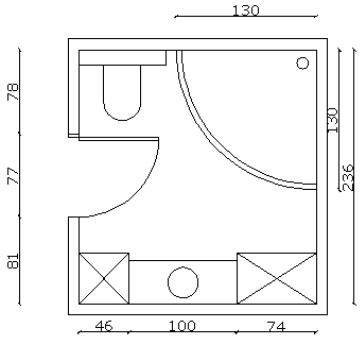
Donatı Elemanları	Küvet, Lavabo, Klozet, Çamaşır Makinesi
Küvet	
Lavabo, Klozet	
Yer Döşemesi	Seramik
Tavan Malzemesi	Düz sıva
Duvar Malzemesi	Seramik
Isıtma	Kalorifer ve Havlupan
Havalandırma	Havalandırma bacası
Aydınlatma	Bölgesel
Sıcak Su Temini	Merkezi Isıtma, Güneş enerjisi
Pis Su Tesisatı	Döşeme Altı Tesisat Katı
Banyoda Kalma Süresi	25 dk.
Memnuniyet Durumu	Memnun

	Konut 37 (üst gelir grubu)
Adres	Ziyapaşa Bulvarı Karla Apt. K:3 D:5
Konut Tipi	Apartman
Konut Alanı	180 m^2
Konutun Bölümleri	Antre, Mutfak, Salon, Oturma Odası, Yatak Odası, Genel Banyo, WC, Çamaşır Odası
Banyo Alanı, Planı	6 m^2 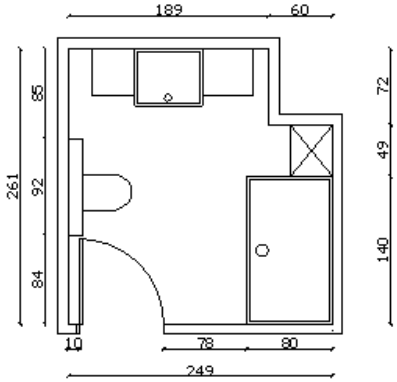
Donatı Elemanları	Duş Teknesi, Lavabo, Klozet
Duş teknesi	
Lavabo, Klozet	
Yer Döşemesi	Seramik
Tavan Malzemesi	Plastik Asma Tavan
Duvar Malzemesi	Seramik
Isıtma	Havlupan
Havalandırma	Havalandırma bacası
Aydınlatma	Bölgesel
Sıcak Su Temini	Şofben, Güneş enerjisi
Pis Su Tesisatı	Döşeme İçi Gömülü
Banyoda Kalma Süresi	20 dk.
Memnuniyet Durumu	Memnun

	Konut 38 (üst gelir grubu)
Adres	Yeni Baraj Mah. Gülek Plaza K:6 No:10
Konut Tipi	Apartman
Konut Alanı	400 m^2
Konutun Bölümleri	Antre, Mutfak, Salon, Oturma Odası, Ebeveyn Banyo, Genel Banyo, WC, Kiler, Çamaşır Makinesi
Banyo Alanı, Planı	5,5 m^2 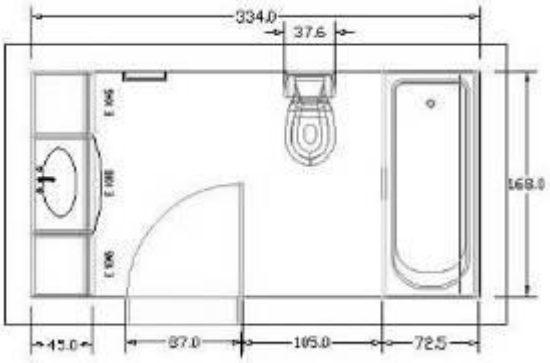
Donatı Elemanları	Duş Teknesi, Lavabo, Klozet
Duş teknesi	
Lavabo, Klozet	
Yer Döşemesi	Seramik
Tavan Malzemesi	Alçıpan
Duvar Malzemesi	Seramik
Isıtma	Elektrikli ısıtıcı
Havalandırma	Aspiratör
Aydınlatma	Bölgesel ve tavan
Sıcak Su Temini	Elektrikli ani su ısıtıcı
Pis Su Tesisatı	Döşeme İçi Gömülü
Banyoda Kalma Süresi	15 dk.
Memnuniyet Durumu	Memnun

	Konut 39 (üst gelir grubu)
Adres	Limonluk Mah. Lemas Sitesi Daire:20
Konut Tipi	Müstakil
Konut Alanı	333m^2
Konutun Bölümleri	Antre, Mutfak, Salon, Oturma Odası, Yatak Odası, Ebeveyn Banyo, Genel Banyo, WC, Çamaşır Odası
Banyo Alanı, Planı	5,5 m^2 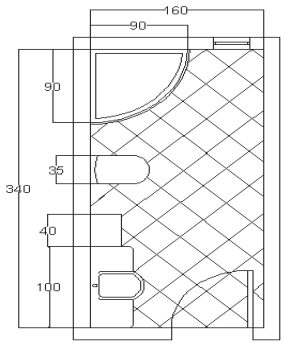
Donatı Elemanları	Duş Teknesi, Lavabo, Klozet
Duş teknesi	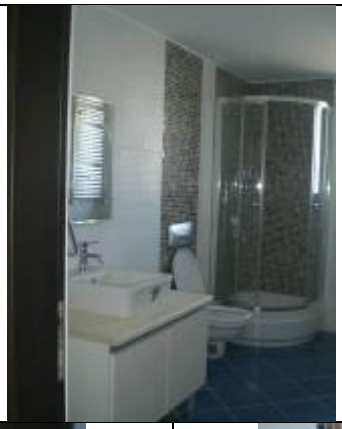
Lavabo, Klozet	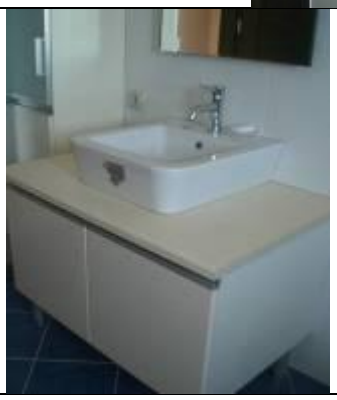
Yer Döşemesi	Seramik
Tavan Malzemesi	Asma Tavan
Duvar Malzemesi	Seramik
Isıtma	Havlupan
Havalandırma	Havalandırma bacası ve Doğal Havalandırma
Aydınlatma	Bölgesel ve tavan
Sıcak Su Temini	Elektrikli ani su ısıtıcı
Pis Su Tesisatı	Döşeme İçi Gömülü
Banyoda Kalma Süresi	15 dk.
Memnuniyet Durumu	Memnun

	Konut 40 (üst gelir grubu)
Adres	Fuat Morel Mah. İsmet İnönü Bul. N0:352 A Blok Kat:3 No:5
Konut Tipi	Apartman
Konut Alanı	315 m^2
Konutun Bölümleri	Antre, Mutfak, Salon, Oturma Odası, Ebeveyn Banyo, Genel Banyo, WC, Kiler
Banyo Alanı, Planı	6 m^2 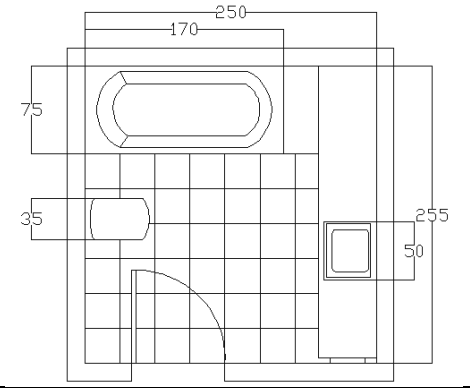
Donatı Elemanları	Küvet, Lavabo, Klozet,
Küvet	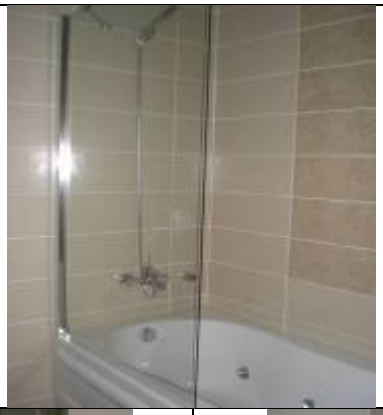
Lavabo, Klozet	
Yer Döşemesi	Seramik
Tavan Malzemesi	Asma Tavan
Duvar Malzemesi	Seramik
Isıtma	Elektrikli ısıtıcı
Havalandırma	Aspiratör
Aydınlatma	Bölgesel ve tavan
Sıcak Su Temini	Elektrikli ani su ısıtıcı
Pis Su Tesisatı	Döşeme İçi Gömülü
Banyoda Kalma Süresi	15dk
Memnuniyet Durumu	Memnun

	Konut 41 (üst gelir grubu)
Adres	Fuat Morel Mahallesi, 16. Cad. Gündoğar Apt. A Blok Kat:4 No:7
Konut Tipi	Apartman
Konut Alanı	250 m^2
Konutun Bölümleri	Antre, Mutfak, Salon, Oturma Odası, Yatak Odası, Genel Banyo, WC, Çamaşır Odası
Banyo Alanı, Planı	4 m^2 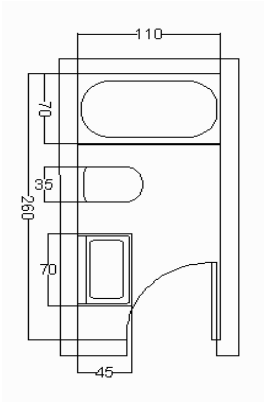
Donatı Elemanları	Duş Teknesi, Lavabo, Klozet
Duş teknesi	
Lavabo, Klozet	
Yer Döşemesi	Seramik
Tavan Malzemesi	Asma Tavan
Duvar Malzemesi	Seramik
Isıtma	Elektrikli ısıtıcı
Havalandırma	Havalandırma bacası ve Doğal Havalandırma
Aydınlatma	Tavan
Sıcak Su Temini	Elektrikli ani su ısıtıcı, Güneş enerjisi
Pis Su Tesisatı	Döşeme İçi Gömülü
Banyoda Kalma Süresi	15 dk.
Memnuniyet Durumu	Memnun

	Konut 42 (üst gelir grubu)
Adres	Lemas Konakları Fuat Morel Mahallesi, 15. Cad. Keyifçat Mah. B Blok Kat:4 No:7
Konut Tipi	Apartman
Konut Alanı	250 m^2
Konutun Bölümleri	Antre, Mutfak, Salon, Oturma Odası, Yatak Odası, Ebeveyn Banyo, Genel Banyo, WC, Çamaşır Odası
Banyo Alanı, Planı	4 m^2 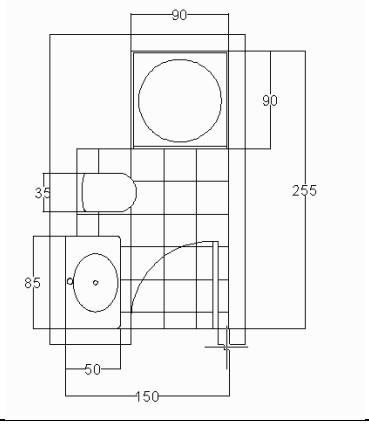
Donatı Elemanları	Duş teknesi, Lavabo, Klozet
Duş teknesi	
Lavabo, Klozet	
Yer Döşemesi	Seramik
Tavan Malzemesi	Asma Tavan
Duvar Malzemesi	Seramik
Isıtma	Elektrikli ısıtıcı
Havalandırma	Doğal ve Havalandırma bacası
Aydınlatma	Bölgesel ve tavan
Sıcak Su Temini	Elektrikli ani su ısıtıcı Güneş enerjisi
Pis Su Tesisatı	Döşeme İçi Gömülü
Banyoda Kalma Süresi	15 dk.
Memnuniyet Durumu	Memnun Değil

	Konut 43 (üst gelir grubu)
Adres	Gürselpaşa Mah. No:133 Şenbayrak Sitesi B Blok K :14/28
Konut Tipi	Apartman
Konut Alanı	350 m^2
Konutun Bölümleri	Antre, Mutfak, Salon, Oturma Odası, Yatak Odası, Ebeveyn Banyo, Genel Banyo, WC, Çamaşır Odası
Banyo Alanı, Planı	6 m^2 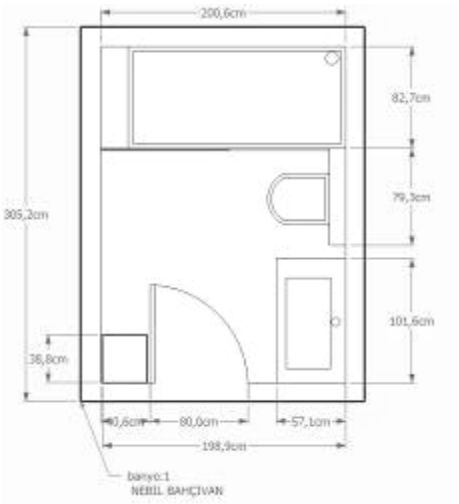
Donatı Elemanları	Duş Teknesi, Lavabo, Klozet
Duş teknesi	
Lavabo, Klozet	
Yer Döşemesi	Seramik
Tavan Malzemesi	Asma Tavan
Duvar Malzemesi	Seramik
Isıtma	Elektrikli ısıtıcı
Havalandırma	Doğal Havalandırma
Aydınlatma	Bölgesel ve tavan
Sıcak Su Temini	Şofben,
Pis Su Tesisatı	Döşeme İçi Gömülü
Banyoda Kalma Süresi	20 dk.
Memnuniyet Durumu	Memnun

	Konut 44 (üst gelir grubu)
Adres	Ziyapaşa Mah. Halide Hanım Apt. 13 SK. K:2/3
Konut Tipi	Apartman
Konut Alanı	200 m^2
Konutun Bölümleri	Antre, Mutfak, Salon, Oturma Odası, Yatak Odası, Ebeveyn Banyo, Genel Banyo, WC
Banyo Alanı, Planı	6 m^2 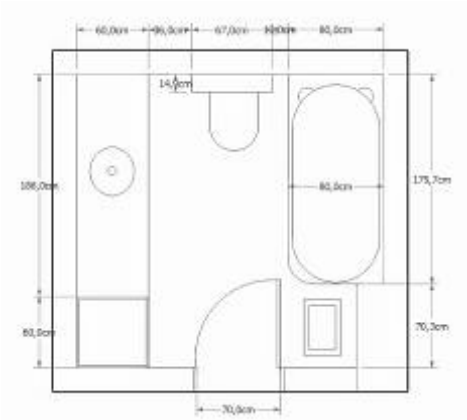
Donatı Elemanları	Küvet, Lavabo, Klozet
Küvet	
Lavabo, Klozet	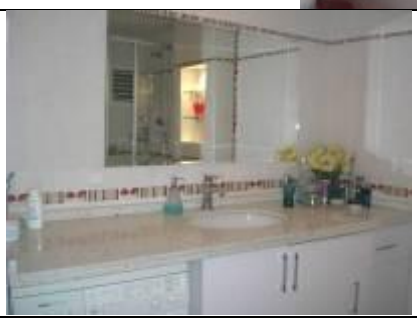
Yer Döşemesi	Seramik
Tavan Malzemesi	Asma Tavan
Duvar Malzemesi	Seramik
Isıtma	Elektrikli ısıtıcı
Havalandırma	Doğal Havalandırma
Aydınlatma	Bölgesel ve tavan
Sıcak Su Temini	Şofben,
Pis Su Tesisatı	Döşeme İçi Gömülü
Banyoda Kalma Süresi	30 dk.
Memnuniyet Durumu	Memnun

	Konut 45 (üst gelir grubu)
Adres	Lemas Konutları Fuat Morel Mahallesi, 15. Cad. Keyifçat Mah. B Blok Kat:1 No:2
Konut Tipi	Apartman
Konut Alanı	250 m^2
Konutun Bölümleri	Antre, Mutfak, Salon, Oturma Odası, Ebeveyn Banyo, Genel Banyo, WC, Çamaşır Odası,
Banyo Alanı, Planı	4 m^2 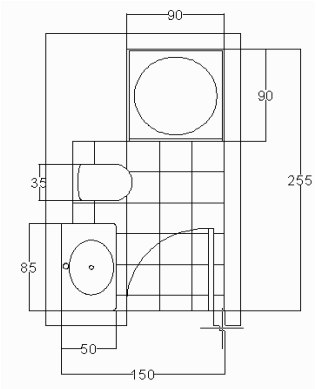
Donatı Elemanları	Duş Teknesi, Lavabo, Klozet
Duş teknesi	
Lavabo, Klozet	
Yer Döşemesi	Seramik
Tavan Malzemesi	Asma Tavan
Duvar Malzemesi	Seramik
Isıtma	Elektrikli ısıtıcı
Havalandırma	Havalandırma bacası
Aydınlatma	Bölgesel ve tavan
Sıcak Su Temini	Elektrikli ani su ısıtıcı, Güneş enerjisi
Pis Su Tesisatı	Döşeme İçi Gömülü
Banyoda Kalma Süresi	15dk.
Memnuniyet Durumu	Memnun değil

	Konut 46 (üst gelir grubu)
Adres	Güzelyalı Mah. 42 Sok. Kardeşler Apt K:4 No:6
Konut Tipi	Apartman
Konut Alanı	180 m^2
Konutun Bölümleri	Antre, Mutfak, Salon, Oturma Odası, Yatak Odası, Genel Banyo, WC
Banyo Alanı, Planı	7,5 m^2 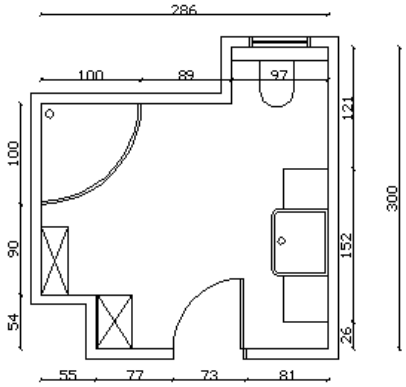
Donatı Elemanları	Duş Teknesi, Lavabo, Klozet, Çamaşır Makinesi
Duş teknesi	
Lavabo, Klozet	
Yer Döşemesi	Seramik
Tavan Malzemesi	Asma Tavan
Duvar Malzemesi	Seramik
Isıtma	Elektrikli fanlı ısıtıcı
Havalandırma	Havalandırma bacası
Aydınlatma	Bölgesel ve tavan
Sıcak Su Temini	Elektrikli ani su ısıtıcı
Pis Su Tesisatı	Döşeme İçi Gömülü
Banyoda Kalma Süresi	20 dk.
Memnuniyet Durumu	Memnun

	Konut 47 (üst gelir grubu)
Adres	Fuat Morel Mah.16. Cad. Gündoğar Apt. A Blok K:1 No:2
Konut Tipi	Apartman
Konut Alanı	270 m^2
Konutun Bölümleri	Antre, Mutfak, Salon, Oturma Odası, Yatak Odası, Genel Banyo, WC, Çamaşır Odası,
Banyo Alanı, Planı	15 m^2 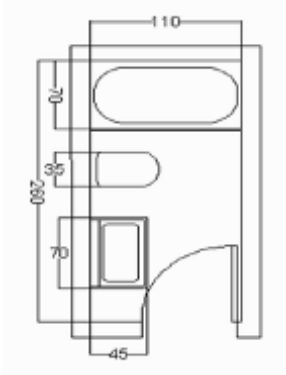
Donatı Elemanları	Duş Teknesi, Lavabo, Klozet
Duş teknesi	
Lavabo, Klozet	
Yer Döşemesi	Seramik
Tavan Malzemesi	Asma Tavan
Duvar Malzemesi	Seramik
Isıtma	Elektrikli ısıtıcı
Havalandırma	Doğal Havalandırma
Aydınlatma	Tavan
Sıcak Su Temini	Elektrikli ani su ısıtıcı
Pis Su Tesisatı	Döşeme İçi Gömülü
Banyoda Kalma Süresi	15 dk.
Memnuniyet Durumu	Memnun

	Konut 48 (üst gelir grubu)
Adres	Lemas Konakları Fuat Morel Mahallesi, 15. Cad. Keyifçat Mah. B Blok K:4 No:7
Konut Tipi	Müstakil
Konut Alanı	333 m^2
Konutun Bölümleri	Antre, Mutfak, Salon, Oturma Odası, Yatak Odası, Genel Banyo, WC, Çamaşır Odası,
Banyo Alanı, Planı	5,5 m^2 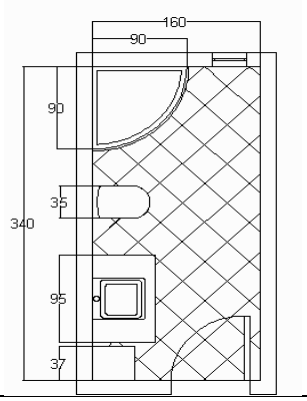
Donatı Elemanları	Duş Teknesi, Lavabo, Klozet, Sauna
Duş teknesi	
Lavabo, Klozet	
Sauna	
Yer Döşemesi	Seramik
Tavan Malzemesi	Asma Tavan
Duvar Malzemesi	Seramik
Isıtma	Havlupan
Havalandırma	Havalandırma bacası ve Doğal Havalandırma
Aydınlatma	Bölgesel ve tavan
Sıcak Su Temini	Elektrikli ani su ısıtıcı
Pis Su Tesisatı	Döşeme İçi Gömülü
Banyoda Kalma Süresi	20-30 dk.
Memnuniyet Durumu	Memnun değil

	Konut 49 (üst gelir grubu)
Adres	Gazipaşa Bulvarı Bahar Apt. K:7 D:14
Konut Tipi	Apartman
Konut Alanı	150 m^2
Konutun Bölümleri	Antre, Mutfak, Salon, Yatak Odası, Genel Banyo, WC
Banyo Alanı, Planı	6 m^2 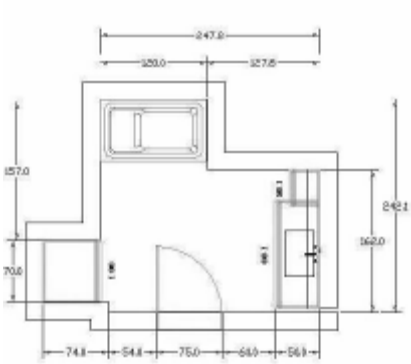
Donatı Elemanları	Duş Teknesi, Lavabo, Klozet, Çamaşır Makinesi
Duş teknesi	
Lavabo, Klozet	
Yer Döşemesi	Seramik
Tavan Malzemesi	Asma Tavan
Duvar Malzemesi	Seramik
Isıtma	Elektrikli ısıtıcı
Havalandırma	Aspiratör
Aydınlatma	Bölgesel ve tavan
Sıcak Su Temini	Şofben, Güneş enerjisi
Pis Su Tesisatı	Döşeme İçi Gömülü
Banyoda Kalma Süresi	20 dk.
Memnuniyet Durumu	Memnun

	Konut 50 (üst gelir grubu)
Adres	Süleyman Demirel Bulvarı Güzelyalı Mah.81214 Sok. Sami Bey Apt. K:13 D:13
Konut Tipi	Apartman
Konut Alanı	240 m^2
Konutun Bölümleri	Antre, Mutfak, Salon, Oturma Odası, Yatak Odası, Ebeveyn Banyo, Genel Banyo, WC, Çamaşır Odası
Banyo Alanı, Planı	4,8 m^2 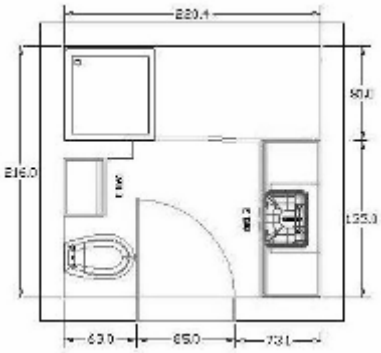
Donatı Elemanları	Duş Teknesi, Lavabo, Klozet
Duş teknesi	
Lavabo, Klozet	
Yer Döşemesi	Seramik
Tavan Malzemesi	Asma Tavan
Duvar Malzemesi	Seramik
Isıtma	Kalorifer, Havlupan
Havalandırma	Havalandırma bacası ve Doğal
Aydınlatma	Bölgesel ve tavan
Sıcak Su Temini	Şofben, Güneş enerjisi
Pis Su Tesisatı	Döşeme İçi Gömülü
Banyoda Kalma Süresi	15 dk.
Memnuniyet Durumu	Memnun

	Konut 51 (üst gelir grubu)
Adres	Pandora Sok. İş Apt. K:5
Konut Tipi	Apartman
Konut Alanı	140 m^2
Konutun Bölümleri	Antre, Mutfak, Salon, Yatak Odası, Genel Banyo, WC,
Banyo Alanı, Planı	7 m^2 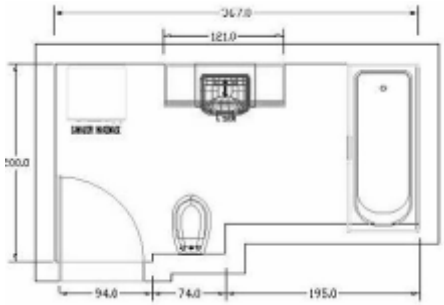
Donatı Elemanları	Duş Teknesi, Lavabo, Klozet, Çamaşır Makinesi
Duş teknesi	
Lavabo, Klozet	
Yer Döşemesi	Seramik
Tavan Malzemesi	Asma Tavan
Duvar Malzemesi	Seramik
Isıtma	Elektrikli ısıtıcı
Havalandırma	Aspiratör
Aydınlatma	Bölgesel ve tavan
Sıcak Su Temini	Elektrikli Ani Sı Isıtıcı
Pis Su Tesisatı	Döşeme İçi Gömülü
Banyoda Kalma Süresi	20 dk.
Memnuniyet Durumu	Memnun

	Konut 52 (üst gelir grubu)
Adres	T. Özal Bulvarı Mahfesığmaz Mah.62 Sok. Kutsoy Apt. Kat: 12 No:24
Konut Tipi	Apartman
Konut Alanı	320 m^2
Konutun Bölümleri	Antre, Mutfak, Salon, Oturma Odası, Yatak O Genel Banyo, WC, Kiler, Çamaşır Odası,
Banyo Alanı, Planı	6,5 m^2 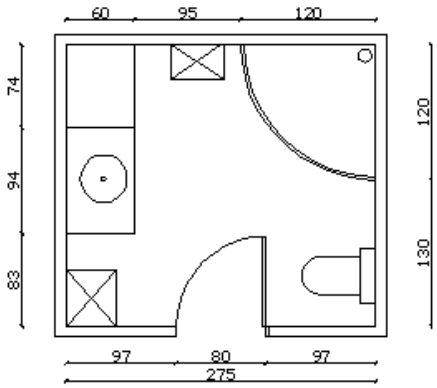
Donatı Elemanları	Küvet, Lavabo, Klozet, Çamaşır Makinesi
Küvet	
Lavabo, Klozet	
Yer Döşemesi	Seramik
Tavan Malzemesi	Plastik Asma Tavan
Duvar Malzemesi	Seramik
Isıtma	Elektrikli ısıtıcı
Havalandırma	Aspiratör
Aydınlatma	Bölgesel ve tavan
Sıcak Su Temini	Elektrikli ani su ısıtıcı Güneş enerjisi
Pis Su Tesisatı	Döşeme İçi Gömülü
Banyoda Kalma Süresi	30 dk
Memnuniyet Durumu	Memnun

	Konut 53 (üst gelir grubu)
Adres	Liparis Sitesi Manolya Apt. Kat:3 No:5
Konut Tipi	Apartman
Konut Alanı	180 m^2
Konutun Bölümleri	Antre, Mutfak, Salon, Oturma Odası, Yatak Odası, Genel Banyo, WC, Kiler, Çamaşır Odası
Banyo Alanı, Planı	7 m^2 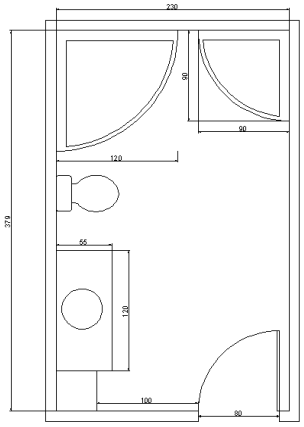
Donatı Elemanları	Küvet, Lavabo, Klozet, Duş Teknesi
Küvet, duş teknesi	
Lavabo, Klozet	
Yer Döşemesi	Seramik
Tavan Malzemesi	Düz sıva
Duvar Malzemesi	Seramik
Isıtma	Kalorifer
Havalandırma	Aspiratör
Aydınlatma	Bölgesel ve tavan
Sıcak Su Temini	Güneş enerjisi
Pis Su Tesisatı	Döşeme İçi Gömülü
Banyoda Kalma Süresi	15 dk.
Memnuniyet Durumu	Memnun

	Konut 54 (üst gelir grubu)
Adres	Vali Yolu Cad. Stadyum Karşısı Bindebir Apt. K:4/12
Konut Tipi	Apartman
Konut Alanı	135 m^2
Konutun Bölümleri	Antre, Mutfak, Salon, Oturma Odası, Ebeveyn Banyo, Genel Banyo, WC
Banyo Alanı, Planı	6 m^2 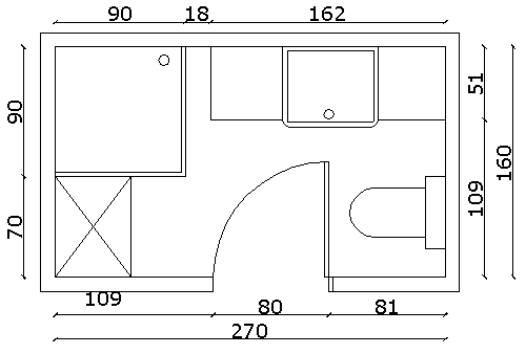
Donatı Elemanları	Duş Teknesi, Lavabo, Klozet, Çamaşır Makinesi
Duş teknesi	
Lavabo, Klozet	
Yer Döşemesi	Seramik
Tavan Malzemesi	Asma Tavan
Duvar Malzemesi	Seramik
Isıtma	Kalorifer
Havalandırma	Havalandırma bacası
Aydınlatma	Bölgesel ve tavan
Sıcak Su Temini	Şofben, Güneş enerjisi
Pis Su Tesisatı	Döşeme İçi Gömülü
Banyoda Kalma Süresi	15 dk.
Memnuniyet Durumu	Memnun

	Konut 55 (üst gelir grubu)
Adres	Eczakent Konutları No:55
Konut Tipi	Apartman
Konut Alanı	250 m^2
Konutun Bölümleri	Antre, Mutfak, Salon, Oturma Odası, Yatak Od, Genel Banyo, WC, Çamaşır Odası
Banyo Alanı, Planı	7 m^2 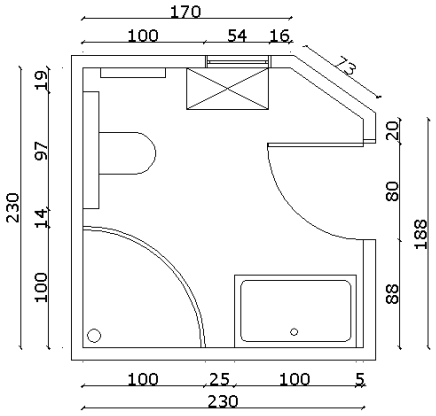
Donatı Elemanları	Duş Teknesi, Lavabo, Klozet
Duş teknesi	
Lavabo, Klozet	
Yer Döşemesi	Seramik
Tavan Malzemesi	Asma Tavan
Duvar Malzemesi	Seramik
Isıtma	Elektrikli ısıtıcı, Havlupan
Havalandırma	Havalandırma bacası ve Doğal
Aydınlatma	Bölgesel, Tavan, Doğal
Sıcak Su Temini	Elektrikli ani su ısıtıcı
Pis Su Tesisatı	Döşeme İçi Gömülü
Banyoda Kalma Süresi	15-20 dk.
Memnuniyet Durumu	Memnun

	Konut 56 (üst gelir grubu)
Adres	2. Çevre Yolu Emniyet Karşısı Cumhuriyet Konutları C Blok No:8
Konut Tipi	Apartman
Konut Alanı	180 m^2
Konutun Bölümleri	Antre, Mutfak, Salon, Oturma Odası, Yatak Odası, Genel Banyo, WC
Banyo Alanı, Planı	6 m^2 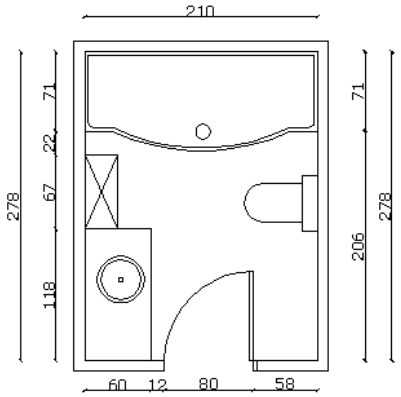
Donatı Elemanları	Küvet, Lavabo, Klozet
Küvet	
Lavabo, Klozet	
Yer Döşemesi	Seramik
Tavan Malzemesi	Düz sıva
Duvar Malzemesi	Seramik
Isıtma	Merkezi ısıtma, kalorifer
Havalandırma	Havalandırma bacası
Aydınlatma	Bölgesel ve tavan
Sıcak Su Temini	Şofben, Güneş enerjisi
Pis Su Tesisatı	Döşeme İçi Gömülü
Banyoda Kalma Süresi	30 dk.
Memnuniyet Durumu	Memnun

	Konut 57 (üst gelir grubu)
Adres	Atatürk Cad. Mehmet Sümer Apt. K:6 No:19
Konut Tipi	Apartman
Konut Alanı	220 m^2
Konutun Bölümleri	Antre, Mutfak, Salon, Oturma Odası, Yatak Odası, Genel Banyo, WC, Kiler
Banyo Alanı, Planı	6 m^2 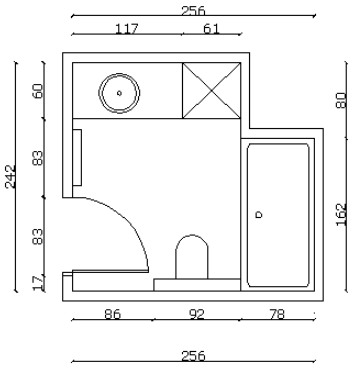
Donatı Elemanları	Küvet, Lavabo, Klozet, Çamaşır Makinesi
Küvet	
Lavabo, Klozet	
Yer Döşemesi	Seramik
Tavan Malzemesi	Asma Tavan
Duvar Malzemesi	Seramik
Isıtma	Kalorifer
Havalandırma	Havalandırma bacası ve Doğal Havalandırma
Aydınlatma	Bölgesel ve tavan
Sıcak Su Temini	Şofben, Güneş enerjisi
Pis Su Tesisatı	Döşeme İçi Gömülü
Banyoda Kalma Süresi	30 dk.
Memnuniyet Durumu	Memnun

	Konut 58 (üst gelir grubu)
Adres	Carefour Kavşağı Emniyet Müdürlüğü Karşısı Turkuaz Konutları A Blok No: 3
Konut Tipi	Apartman
Konut Alanı	180 m^2
Konutun Bölümleri	Antre, Mutfak, Salon, Oturma Odası, Yatak Odası, Genel Banyo, WC
Banyo Alanı, Planı	4,5 m^2 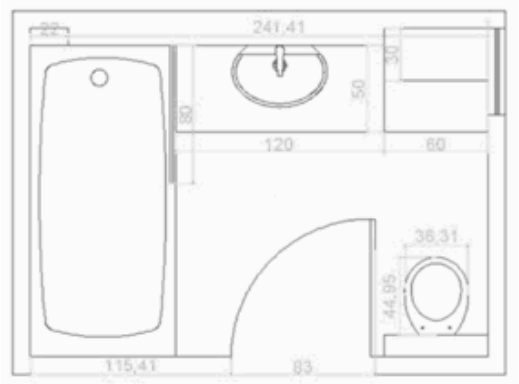
Donatı Elemanları	Duş Teknesi, Lavabo, Klozet
Duş teknesi	
Lavabo, Klozet	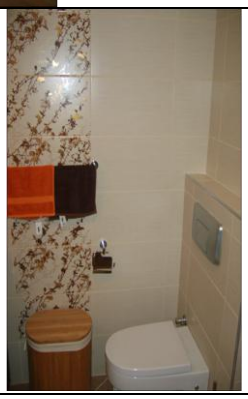
Yer Döşemesi	Seramik
Tavan Malzemesi	Düz sıva
Duvar Malzemesi	Seramik
Isıtma	Elektrikli ısıtıcı
Havalandırma	Havalandırma bacası
Aydınlatma	Bölgesel ve tavan
Sıcak Su Temini	Güneş enerjisi
Pis Su Tesisatı	Döşeme İçi Gömülü
Banyoda Kalma Süresi	15 dk.
Memnuniyet Durumu	Memnun

	Konut 59 (üst gelir grubu)
Adres	Cevat Yurdakul Cad. Meltem Apt. K:1 No:1
Konut Tipi	Apartman
Konut Alanı	153 m^2
Konutun Bölümleri	Antre, Mutfak, Salon, Oturma Odası, Genel Banyo, WC
Banyo Alanı, Planı	6,5 m^2 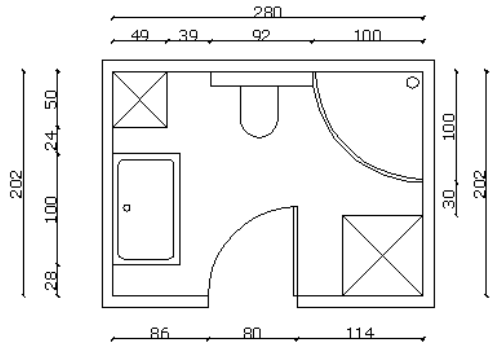
Donatı Elemanları	Duş Teknesi, Lavabo, Klozet
Duş teknesi	
Lavabo, Klozet	
Yer Döşemesi	Seramik
Tavan Malzemesi	Düz sıva
Duvar Malzemesi	Seramik
Isıtma	Kalorifer
Havalandırma	Aspiratör
Aydınlatma	Bölgesel ve tavan
Sıcak Su Temini	Şofben, Güneş enerjisi
Pis Su Tesisatı	Döşeme İçi Gömülü
Banyoda Kalma Süresi	15-30 dk.
Memnuniyet Durumu	Memnun

	Konut 60 (üst gelir grubu)
Adres	Alibeyli Mah. 15521 Sok. No:38
Konut Tipi	Müstakil
Konut Alanı	200 m^2
Konutun Bölümleri	Antre, Mutfak, Salon, Oturma Odası, Yatak Odası, Genel Banyo, WC
Banyo Alanı, Planı	7 m^2 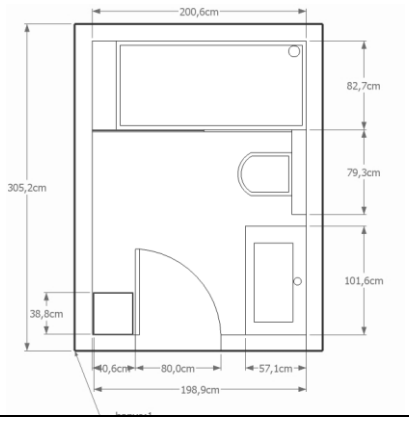
Donatı Elemanları	Küvet, Lavabo, Klozet
Küvet	
Lavabo, Klozet	
Yer Döşemesi	Seramik
Tavan Malzemesi	Asma Tavan
Duvar Malzemesi	Seramik
Isıtma	Elektrikli ısıtıcı
Havalandırma	Havalandırma bacası
Aydınlatma	Bölgesel ve tavan
Sıcak Su Temini	Şofben, Güneş enerjisi
Pis Su Tesisatı	Döşeme İçi Gömülü
Banyoda Kalma Süresi	30-40 dk.
Memnuniyet Durumu	Memnun

	Konut 61 (üst gelir grubu)
Adres	3. Çevreyolu Cem Evi Karşısı Yakut Binası Kat:4
Konut Tipi	Apartman
Konut Alanı	180 m^2
Konutun Bölümleri	Antre, Mutfak, Salon, Oturma Odası, Yatak Odası, Genel Banyo, WC
Banyo Alanı, Planı	6 m^2
Donatı Elemanları	Küvet, Lavabo, Klozet, Duş teknesi
Küvet, duş teknesi	
Lavabo, Klozet	
Yer Döşemesi	Seramik
Tavan Malzemesi	Düz sıva
Duvar Malzemesi	Seramik
Isıtma	Kalorifer, Havlupan
Havalandırma	Doğal
Aydınlatma	Bölgesel ve tavan
Sıcak Su Temini	Güneş enerjisi
Pis Su Tesisatı	Döşeme İçi Gömülü
Banyoda Kalma Süresi	60 dk.
Memnuniyet Durumu	Memnun

	Konut 62 (üst gelir grubu)
Adres	T. Özal Bulvarı Kemal Akdoğan Sitesi A/Blok Kat:3 Daire:6
Konut Tipi	Apartman
Konut Alanı	370 m^2
Konutun Bölümleri	Antre, Mutfak, Salon, Oturma Odası, Yatak Odası, Genel Banyo, WC
Banyo Alanı, Planı	6 m^2 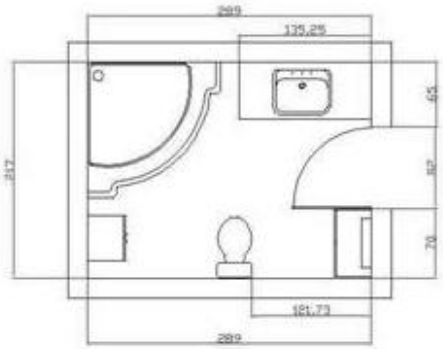
Donatı Elemanları	Küvet, Lavabo, Klozet
Küvet	
Lavabo, Klozet	
Yer Döşemesi	Seramik
Tavan Malzemesi	Plastik Asma Tavan
Duvar Malzemesi	Seramik
Isıtma	Kalorifer
Havalandırma	Doğal Havalandırma
Aydınlatma	Bölgesel ve tavan
Sıcak Su Temini	Elektrikli ani su ısıtıcı
Pis Su Tesisatı	Döşeme İçi Gömülü
Banyoda Kalma Süresi	30 dk.
Memnuniyet Durumu	Memnun

	Konut 63 (üst gelir grubu)
Adres	Dalgıçlar Petrol Arkası Yeni Pamukçu Apartmanı Kat:9
Konut Tipi	Apartman
Konut Alanı	220 m^2
Konutun Bölümleri	Antre, Mutfak, Salon, Oturma Odası, Yatak Odası, Ebeveyn Banyo, Genel Banyo, WC, Kiler, Çamaşır Odası,
Banyo Alanı, Planı	6 m^2 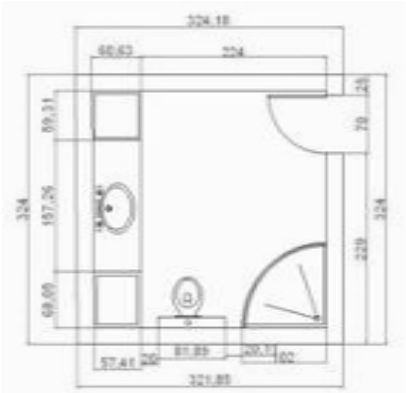
Donatı Elemanları	Duş Teknesi, Lavabo, Klozet
Duş teknesi	
Lavabo, Klozet	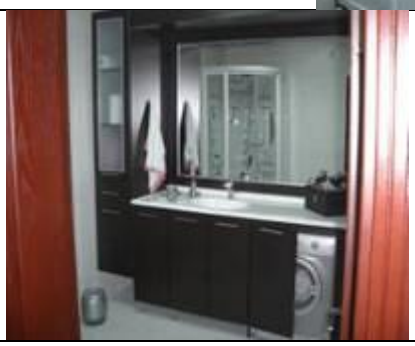
Yer Döşemesi	Seramik
Tavan Malzemesi	Düz sıva
Duvar Malzemesi	Seramik
Isıtma	Kalorifer
Havalandırma	Aspiratör
Aydınlatma	Bölgesel ve tavan
Sıcak Su Temini	Elektrikli ani su ısıtıcı
Pis Su Tesisatı	Döşeme İçi Gömülü
Banyoda Kalma Süresi	30 dk.
Memnuniyet Durumu	Memnun

	Konut 64 (üst gelir grubu)
Adres	Baraj Yolu Mavi Bulvar Özütükenmez Apartmanı A3 Blok Kat:11 No:44
Konut Tipi	Apartman
Konut Alanı	220 m^2
Konutun Bölümleri	Antre, Mutfak, Salon, Oturma Odası, Yatak Odası, Ebeveyn Banyo, Genel Banyo, WC, Kiler
Banyo Alanı, Planı	6 m^2 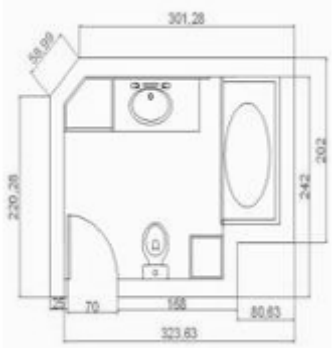
Donatı Elemanları	Duş Teknesi, Lavabo, Klozet
Duş teknesi	
Lavabo, Klozet	
Yer Döşemesi	Seramik
Tavan Malzemesi	Düz sıva
Duvar Malzemesi	Seramik
Isıtma	Kalorifer
Havalandırma	Aspiratör
Aydınlatma	Bölgesel ve tavan
Sıcak Su Temini	Elektrikli ani su ısıtıcı
Pis Su Tesisatı	Döşeme İçi Gömülü
Banyoda Kalma Süresi	25-30 dk.
Memnuniyet Durumu	Memnun

	Konut 65 (üst gelir grubu)
Adres	Limonluk Mah.1456 Sok Elit Sitesi Blok Kat:7 Daire:13
Konut Tipi	Apartman
Konut Alanı	270 m^2
Konutun Bölümleri	Antre, Mutfak, Salon, Oturma Odası, Yatak Odası, Ebeveyn Banyo, Genel Banyo, WC, Kiler
Banyo Alanı, Planı	8,5 m^2 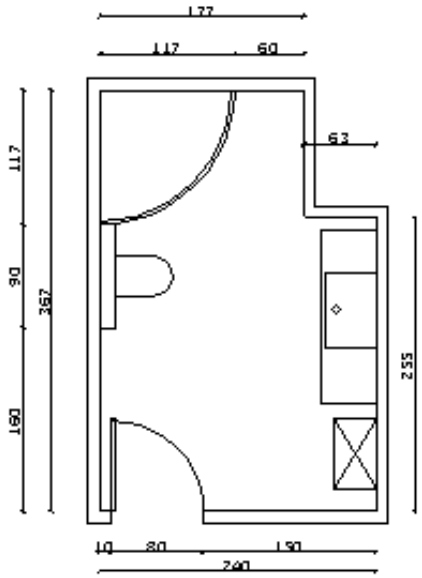
Donatı Elemanları	Küvet, Lavabo, Klozet
Küvet	
Lavabo, Klozet	
Yer Döşemesi	Seramik
Tavan Malzemesi	Asma Tavan
Duvar Malzemesi	Seramik
Isıtma	Kalorifer
Havalandırma	Aspiratör
Aydınlatma	Bölgesel ve tavan
Sıcak Su Temini	Şofben, Güneş enerjisi
Pis Su Tesisatı	Döşeme İçi Gömülü
Banyoda Kalma Süresi	20 dk.
Memnuniyet Durumu	Memnun

	Konut 66 (orta gelir grubu)
Adres	Limonluk Mah. 2405 Sk. Duyar Apt.
Konut Tipi	Apartman
Konut Alanı	200 m^2
Konutun Bölümleri	Antre, Mutfak, Salon, Oturma Odası, Ebeveyn Banyo, Genel Banyo, WC
Banyo Alanı, Planı	6 m^2 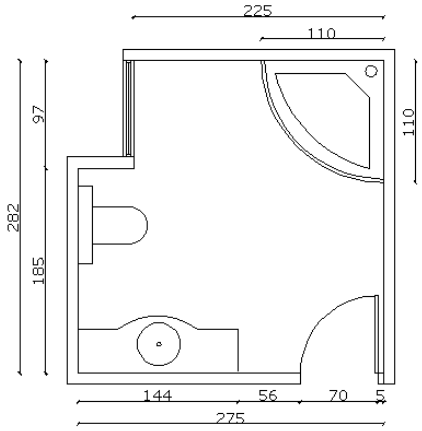
Donatı Elemanları	Küvet, Lavabo, Klozet
Küvet	
Lavabo, Klozet	
Yer Döşemesi	Seramik
Tavan Malzemesi	Düz sıva
Duvar Malzemesi	Seramik
Isıtma	Elektrikli ısıtıcı
Havalandırma	Havalandırma bacası
Aydınlatma	Bölgesel
Sıcak Su Temini	Şofben, Güneş enerjisi
Pis Su Tesisatı	Döşeme İçi Gömülü
Banyoda Kalma Süresi ve Diğer Eylemler	30dk, Boşaltım ve Kişisel bakım
Memnuniyet Durumu	Memnun, değişiklik talebi yoktur.

	Konut 67 (orta gelir grubu)
Adres	Kurtuluş Mah. 22 Sok. Arzu Amber Apt. A Blok Kat:5 No:10
Konut Tipi	Apartman
Konut Alanı	140 m^2
Konutun Bölümleri	Antre, Mutfak, Salon, Oturma Odası, Yatak Odası, Banyo, WC
Banyo Alanı, Planı	6 m^2 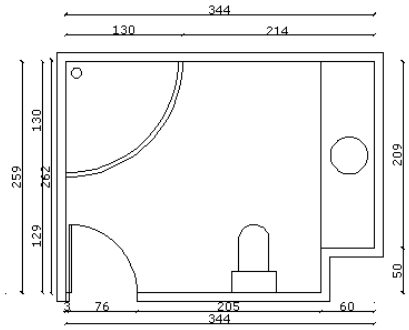
Donatı Elemanları	Küvet, Lavabo, Klozet, Çamaşır Makinesi
Küvet	
Lavabo, Klozet	
Yer Döşemesi	Seramik
Tavan Malzemesi	Düz Boya
Duvar Malzemesi	Seramik
Isıtma	Kalorifer
Havalandırma	Doğal
Aydınlatma	Tavan ve Bölgesel
Sıcak Su Temini	Şofben, Güneş enerjisi
Pis Su Tesisatı	Döşeme İçi Gömülü
Banyoda Kalma Süresi ve Diğer Eylemler	40 dk. Boşaltım, Çamaşır Yıkama, Kişisel Bakım
Memnuniyet Durumu	Memnun, değişiklik talepleri yoktur.

	Konut 68 (orta gelir grubu)
Adres	PTT Evleri Mah. 3586 Sok. Şenateş Apt. Kat:3 Daire: 6
Konut Tipi	Apartman
Konut Alanı	175 m^2
Konutun Bölümleri	Antre, Mutfak, Salon, Oturma Odası, Yatak Odası, Ebeveyn Banyo, Genel Banyo, WC
Banyo Alanı, Planı	6 m^2 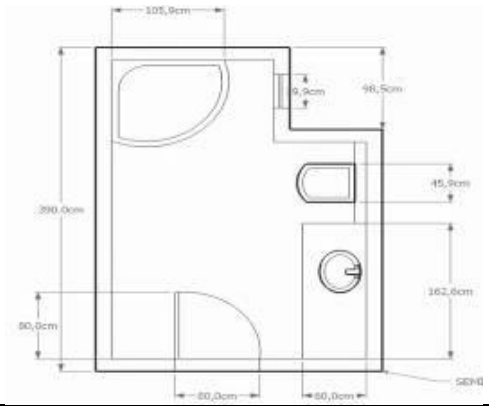
Donatı Elemanları	Küvet, Lavabo, Klozet, Çamaşır Makinesi
Duş Teknesi	
Lavabo, Klozet	
Yer Döşemesi	Seramik
Tavan Malzemesi	Alçıpan
Duvar Malzemesi	Seramik
Isıtma	Elektrikli ısıtıcı
Havalandırma	Doğal
Aydınlatma	Bölgesel ve tavan
Sıcak Su Temini	Güneş enerjisi
Pis Su Tesisatı	Döşeme İçi Gömülü
Banyoda Kalma Süresi ve Diğer Eylemler	40 dk. Boşaltım, Çamaşır Yıkama, Kişisel Bakım
Memnuniyet Durumu	Memnun, değişiklik talepleri yoktur

	Konut 69 (orta gelir grubu)
Adres	PTT Evleri Mah. 3586 Sok. Yıldız Sitesi F Blok Kat:13 Daire:25
Konut Tipi	Apartman
Konut Alanı	145 m^2
Konutun Bölümleri	Antre, Mutfak, Salon, Oturma Odası, Yatak Odası, Ebeveyn Banyo, Genel Banyo, WC
Banyo Alanı, Planı	5 m^2 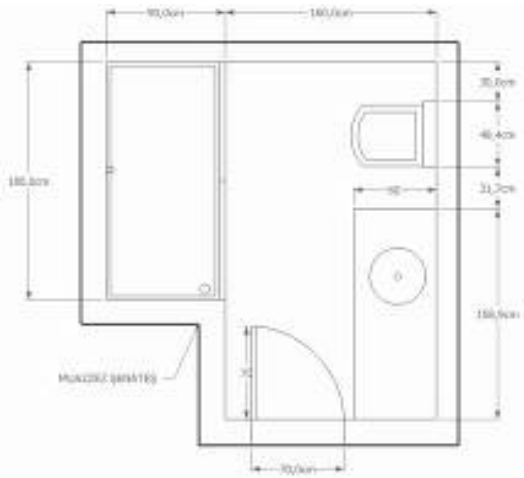
Donatı Elemanları	Duş Teknesi, Lavabo, Klozet
Duş Teknesi	
Lavabo, Klozet	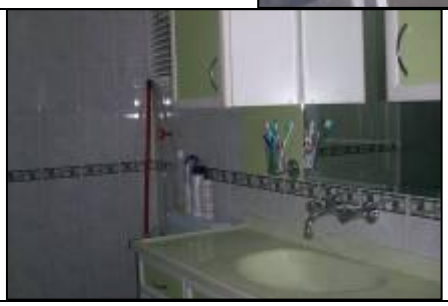
Yer Döşemesi	Seramik
Tavan Malzemesi	Asma Tavan
Duvar Malzemesi	Seramik
Isıtma	Elektrikli ısıtıcı
Havalandırma	Doğal
Aydınlatma	Bölgesel ve tavan
Sıcak Su Temini	Şofben, Güneş enerjisi
Pis Su Tesisatı	Döşeme İçi Gömülü
Banyoda Kalma Süresi ve Diğer Eylemler	35 dk. Boşaltım, Dinlenme ve Kişisel bakım
Memnuniyet Durumu	Memnun, Çamaşır yıkama eyleminin banyoda olmasını istemektedirler.

	Konut 70 (orta gelir grubu)
Adres	Karslı Mah. YSE Cad. 60 Evler Sitesi No:2
Konut Tipi	Apartman
Konut Alanı	160 m^2
Konutun Bölümleri	Antre, Mutfak, Salon, Yatak Odası, Genel Banyo, WC, Çamaşır Odası
Banyo Alanı, Planı	8 m^2 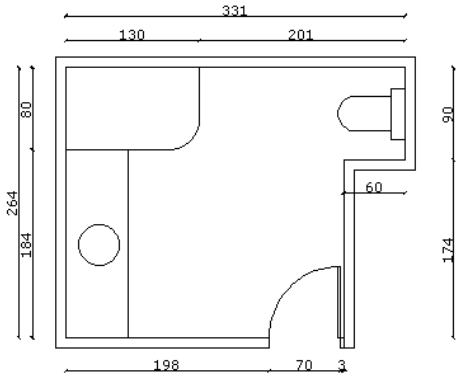
Donatı Elemanları	Duş Teknesi, Lavabo, Klozet
Duş Teknesi	
Lavabo, Klozet	
Yer Döşemesi	Seramik
Tavan Malzemesi	Alçıpan
Duvar Malzemesi	Seramik
Isıtma	Elektrikli ısıtıcı
Havalandırma	Doğal
Aydınlatma	Bölgesel ve tavan
Sıcak Su Temini	Güneş enerjisi, Elektrikli ani su ısıtıcı
Pis Su Tesisatı	Döşeme İçi Gömülü
Banyoda Kalma Süresi ve Diğer Eylemler	35-40 dk. boşaltım ve kişisel bakım
Memnuniyet Durumu	Memnun, Sadece havalandırmanın kış aylarında yetersiz olduğunu belirtmişlerdir.

	Konut 71 (orta gelir grubu)
Adres	Yeni Baraj Mahallesi Balkaroğlu Gülek Sitesi D Blok Daire: 4 Kat: 1
Konut Tipi	Apartman
Konut Alanı	250 m^2
Konutun Bölümleri	Antre, Mutfak, Salon, Yatak Odası, Ebeveyn Banyo, Genel Banyo, WC, Kiler, Çamaşır Odası
Banyo Alanı, Planı	7 m^2 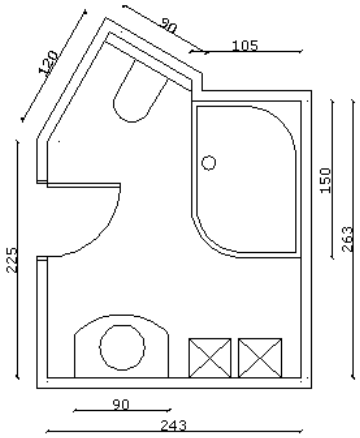
Donatı Elemanları	Küvet, Lavabo, Klozet
Küvet	
Lavabo, Klozet	
Yer Döşemesi	Seramik
Tavan Malzemesi	Asma Tavan
Duvar Malzemesi	Seramik
Isıtma	Kalorifer
Havalandırma	Havalandırma bacası
Aydınlatma	Bölgesel ve tavan
Sıcak Su Temini	Güneş enerjisi
Pis Su Tesisatı	Döşeme Altı Tesisat Katı
Banyoda Kalma Süresi	25 dk.
Memnuniyet Durumu	Memnun

	Konut 72 (orta gelir grubu)
Adres	Mahfesığmaz Mah. 32 Sok. Sargut Apt. A Blok Kat:8 No:8
Konut Tipi	Apartman
Konut Alanı	220 m^2
Konutun Bölümleri	Antre, Mutfak, Salon, Oturma Odası, Yatak Odası, Ebeveyn Banyo, Genel Banyo, WC
Banyo Alanı, Planı	6 m^2 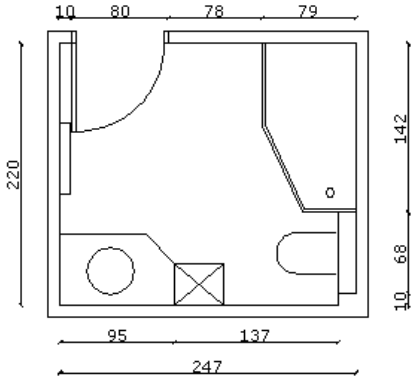
Donatı Elemanları	Küvet, Lavabo, Klozet
Küvet	
Lavabo, Klozet	
Yer Döşemesi	Seramik
Tavan Malzemesi	Asma Tavan
Duvar Malzemesi	Seramik
Isıtma	Kalorifer
Havalandırma	Havalandırma bacası
Aydınlatma	Bölgesel ve tavan
Sıcak Su Temini	Güneş enerjisi
Pis Su Tesisatı	Döşeme İçi Gömülü
Banyoda Kalma Süresi	30 dk.
Memnuniyet Durumu	Memnun

	Konut 73 (orta gelir grubu)
Adres	Sular Yolu Sabancı Apt. B Blok Kat:10 D:30 No:3
Konut Tipi	Apartman
Konut Alanı	180 m^2
Konutun Bölümleri	Antre, Mutfak, Salon, Oturma Odası, Yatak Odası, Genel Banyo, WC, Çamaşır Odası
Banyo Alanı, Planı	4,5 m^2 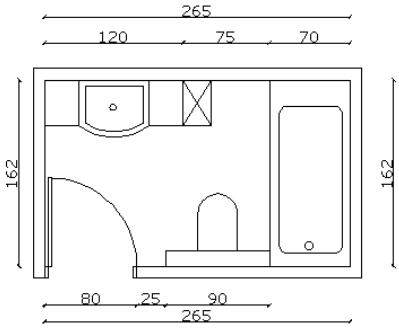
Donatı Elemanları	Küvet, Lavabo, Klozet
Küvet	
Lavabo, Klozet	
Yer Döşemesi	Seramik
Tavan Malzemesi	Plastik Asma Tavan
Duvar Malzemesi	Seramik
Isıtma	Elektrikli ısıtıcı
Havalandırma	Havalandırma bacası
Aydınlatma	Bölgesel ve tavan
Sıcak Su Temini	Şofben
Pis Su Tesisatı	Döşeme İçi Gömülü
Banyoda Kalma Süresi	20 dk.
Memnuniyet Durumu	Memnun

	Konut 74 (orta gelir grubu)
Adres	Ziyapaşa Bulvarı Yavuz Selim Apt. Kat:9 Daire No:17
Konut Tipi	Apartman
Konut Alanı	600 m^2
Konutun Bölümleri	Antre, Mutfak, Salon, Oturma Odası, Yatak Odası, Misafir Banyo, Genel Banyo, WC
Banyo Alanı, Planı	6,5 m^2 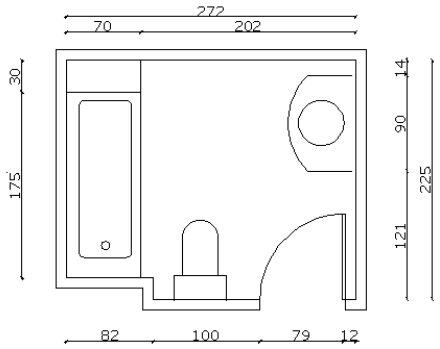
Donatı Elemanları	Küvet, Lavabo, Klozet
Küvet	
Lavabo, Klozet	
Yer Döşemesi	Seramik
Tavan Malzemesi	Düz sıva
Duvar Malzemesi	Seramik
Isıtma	Elektrikli ısıtıcı
Havalandırma	Doğal Havalandırma
Aydınlatma	Bölgesel ve tavan
Sıcak Su Temini	Şofben
Pis Su Tesisatı	Döşeme Altı (Tesisat Katı)
Banyoda Kalma Süresi	20 dk.
Memnuniyet Durumu	Memnun değil

	Konut 75 (orta gelir grubu)
Adres	Limonluk Mah. Park Orman Evleri A Blok Kat:7 No:14
Konut Tipi	Apartman
Konut Alanı	200 m^2
Konutun Bölümleri	Antre, Mutfak, Salon, Oturma Odası, Yatak Odası, Ebeveyn Banyo, Genel Banyo, WC
Banyo Alanı, Planı	6 m^2 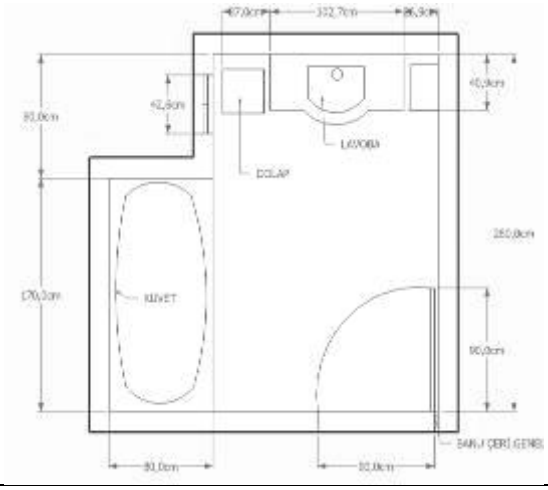
Donatı Elemanları	Küvet, Lavabo, Klozet
Küvet	
Lavabo, Klozet	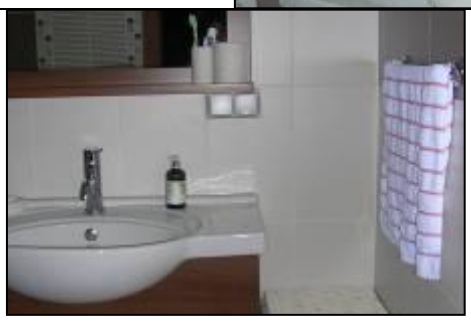
Yer Döşemesi	Seramik
Tavan Malzemesi	Plastik Asma Tavan
Duvar Malzemesi	Seramik
Isıtma	Kalorifer
Havalandırma	Havalandırma bacası
Aydınlatma	Bölgesel
Sıcak Su Temini	Şofben, Güneş enerjisi
Pis Su Tesisatı	Döşeme İçi Gömülü
Banyoda Kalma Süresi	30 dk.
Memnuniyet Durumu	Memnun değil

	Konut 76 (orta gelir grubu)
Adres	Viranşehir Mah. İstanbul Evleri B Blok Kat:3 Daire:7
Konut Tipi	Apartman
Konut Alanı	230 m^2
Konutun Bölümleri	Antre, Mutfak, Salon, Oturma Odası, Genel Banyo, WC, Kiler, Kalorifer Odası,
Banyo Alanı, Planı	7 m^2 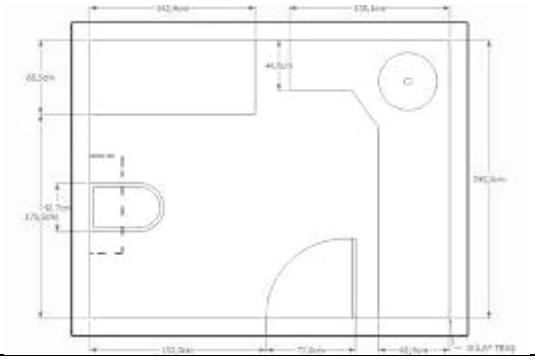
Donatı Elemanları	Küvet, Lavabo, Klozet, Çamaşır Makinesi
Küvet	
Lavabo, Klozet	
Yer Döşemesi	Seramik
Tavan Malzemesi	Düz sıva
Duvar Malzemesi	Seramik
Isıtma	Kalorifer
Havalandırma	Havalandırma bacası
Aydınlatma	Bölgesel ve tavan
Sıcak Su Temini	Şofben, Güneş enerjisi
Pis Su Tesisatı	Döşeme İçi Gömülü
Banyoda Kalma Süresi	20 dk.
Memnuniyet Durumu	Memnun değil

	Konut 77 (orta gelir grubu)
Adres	Fatih Mah. 40 Sok. Artemis Sitesi B Blok Kat:7 No:13
Konut Tipi	Apartman
Konut Alanı	320 m^2
Konutun Bölümleri	Antre, Mutfak, Salon, Oturma Odası, Ebeveyn Banyo, Genel Banyo, WC, Kiler
Banyo Alanı, Planı	10 m^2 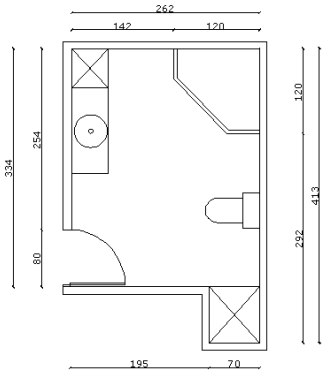
Donatı Elemanları	Küvet, Lavabo, Klozet, Çamaşır Makinesi
Küvet	
Lavabo, Klozet	
Yer Döşemesi	Seramik
Tavan Malzemesi	Düz sıva
Duvar Malzemesi	Seramik
Isıtma	Havlupan
Havalandırma	Havalandırma bacası
Aydınlatma	Bölgesel ve tavan
Sıcak Su Temini	Şofben, Güneş enerjisi
Pis Su Tesisatı	Döşeme İçi Gömülü
Banyoda Kalma Süresi	30 dk.
Memnuniyet Durumu	Memnun değil

	Konut 78 (orta gelir grubu)
Adres	Yurt Mah. 281 Sok. Yeni Kolej Sitesi B Blok Kat.11 No:21
Konut Tipi	Apartman
Konut Alanı	160 m^2
Konutun Bölümleri	Antre, Mutfak, Salon, Oturma Odası, Yatak Odası, Genel Banyo, WC
Banyo Alanı, Planı	6 m^2 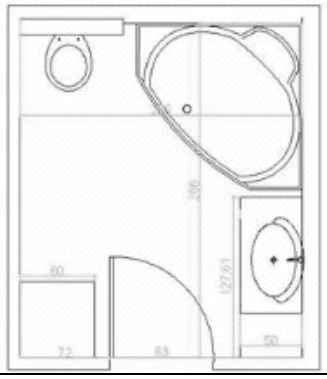
Donatı Elemanları	Duş Teknesi, Lavabo, Klozet, Çamaşır Makinesi
Duş teknesi	
Lavabo, Klozet	
Yer Döşemesi	Seramik
Tavan Malzemesi	Plastik Asma Tavan
Duvar Malzemesi	Seramik
Isıtma	Elektrikli ısıtıcı
Havalandırma	Havalandırma bacası, Aspiratör
Aydınlatma	Bölgesel ve tavan
Sıcak Su Temini	Elektrikli ani su ısıtıcı, Güneş enerjisi
Pis Su Tesisatı	Döşeme İçi Gömülü
Banyoda Kalma Süresi	20 dk.
Memnuniyet Durumu	Memnun değil

	Konut 79 (orta gelir grubu)
Adres	Adana Toki Evleri A Blok Kat:3 No:6
Konut Tipi	Apartman
Konut Alanı	85 m^2
Konutun Bölümleri	Antre, Mutfak, Oturma Odası, Genel Banyo, WC, Kiler
Banyo Alanı, Planı	4 m^2 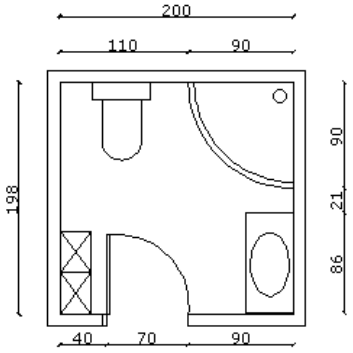
Donatı Elemanları	Duş Teknesi, Lavabo, Klozet
Duş teknesi	
Lavabo, Klozet	
Yer Döşemesi	Seramik
Tavan Malzemesi	Asma Tavan
Duvar Malzemesi	Seramik
Isıtma	Kalorifer
Havalandırma	Havalandırma bacası
Aydınlatma	Bölgesel ve tavan
Sıcak Su Temini	Şofben
Pis Su Tesisatı	Döşeme İçi Gömülü
Banyoda Kalma Süresi	20 dk.
Memnuniyet Durumu	Memnun değil

	Konut 80 (orta gelir grubu)
Adres	Kurtuluş Mah. 17 Sok. Mengi Apt. Kat:9 No:14
Konut Tipi	Apartman
Konut Alanı	185 m^2
Konutun Bölümleri	Antre, Mutfak, Salon, Oturma Odası, Yatak Odası, Genel Banyo, WC
Banyo Alanı, Planı	5 m^2 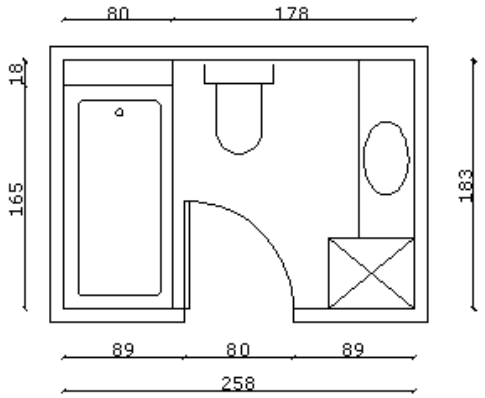
Donatı Elemanları	Küvet, Lavabo, Klozet, Çamaşır Makinesi
Küvet	
Lavabo, Klozet	
Yer Döşemesi	Seramik
Tavan Malzemesi	Plastik Asma Tavan
Duvar Malzemesi	Seramik
Isıtma	Yok
Havalandırma	Havalandırma bacası
Aydınlatma	Bölgesel ve tavan
Sıcak Su Temini	Güneş enerjisi
Pis Su Tesisatı	Döşeme İçi Gömülü
Banyoda Kalma Süresi	30 dk.
Memnuniyet Durumu	Memnun değil

	Konut 81 (orta gelir grubu)
Adres	Beyazevler Mah. 8032 Sok. Benyeş Sitesi C Blok Kat:4 No:7
Konut Tipi	Apartman
Konut Alanı	220 m^2
Konutun Bölümleri	Antre, Mutfak, Salon, Oturma Odası, Yatak Odası, Genel Banyo, WC, Kiler
Banyo Alanı, Planı	5 m^2 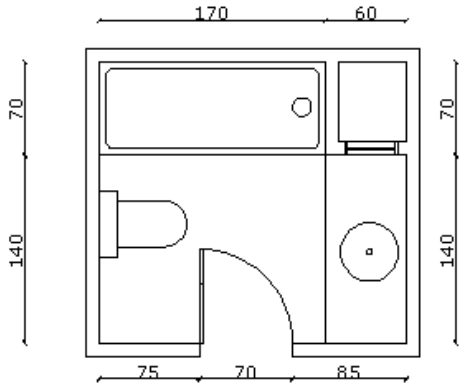
Donatı Elemanları	Duş Teknesi, Lavabo, Klozet, Çamaşır Makinesi
Duş teknesi	
Lavabo, Klozet	
Yer Döşemesi	Seramik
Tavan Malzemesi	Plastik Asma Tavan
Duvar Malzemesi	Seramik
Isıtma	Elektrikli ısıtıcı
Havalandırma	Doğal Havalandırma
Aydınlatma	Bölgesel ve tavan
Sıcak Su Temini	Güneş enerjisi
Pis Su Tesisatı	Döşeme İçi Gömülü
Banyoda Kalma Süresi	30 dk.
Memnuniyet Durumu	Memnun değil

	Konut 82 (orta gelir grubu)
Adres	Kurtuluş Mah. Kale Apt. Kat:2 No:3
Konut Tipi	Apartman
Konut Alanı	225 m^2
Konutun Bölümleri	Antre, Mutfak, Salon, Oturma Odası, Genel Banyo, WC
Banyo Alanı, Planı	7 m^2 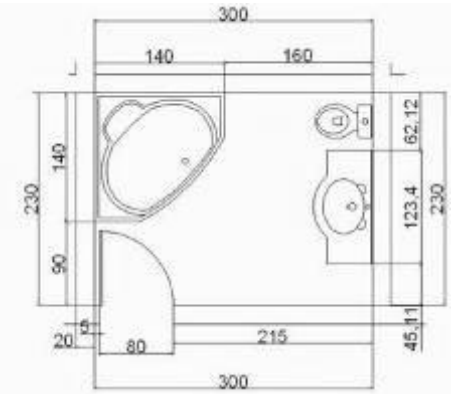
Donatı Elemanları	Küvet, Lavabo, Klozet
Küvet	
Lavabo, Klozet	
Yer Döşemesi	Seramik
Tavan Malzemesi	Plastik Asma Tavan
Duvar Malzemesi	Seramik
Isıtma	Kalorifer
Havalandırma	Doğal Havalandırma
Aydınlatma	Bölgesel ve tavan
Sıcak Su Temini	Güneş enerjisi, Elektrikli ani su ısıtıcı
Pis Su Tesisatı	Döşeme İçi Gömülü
Banyoda Kalma Süresi	20 dk.
Memnuniyet Durumu	Memnun değil.

	Konut 83 (orta gelir grubu)
Adres	Limonluk Mah. 1224 Sok. Duyar Apt. Kat:4 Daire:7
Konut Tipi	Apartman
Konut Alanı	199 m^2
Konutun Bölümleri	Antre, Mutfak, Salon, Oturma Odası, Yatak Odası, Genel Banyo, WC
Banyo Alanı, Planı	8 m^2 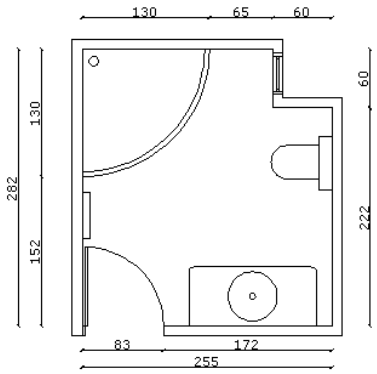
Donatı Elemanları	Küvet, Lavabo, Klozet
Küvet	
Lavabo, Klozet	
Yer Döşemesi	Seramik
Tavan Malzemesi	Düz sıva
Duvar Malzemesi	Seramik
Isıtma	Havlupan
Havalandırma	Havalandırma bacası
Aydınlatma	Bölgesel
Sıcak Su Temini	Şofben, Güneş enerjisi
Pis Su Tesisatı	Döşeme İçi Gömülü
Banyoda Kalma Süresi	30dk.
Memnuniyet Durumu	Memnun

	Konut 84 (orta gelir grubu)
Adres	PTT Cad. Çukurova Park Konutları A Blok Kat:13 No:26
Konut Tipi	Apartman
Konut Alanı	280 m^2
Konutun Bölümleri	Antre, Mutfak, Salon, Oturma Odası, Yatak Odası, Ebeveyn Banyo, Genel Banyo, WC
Banyo Alanı, Planı	4,5 m^2 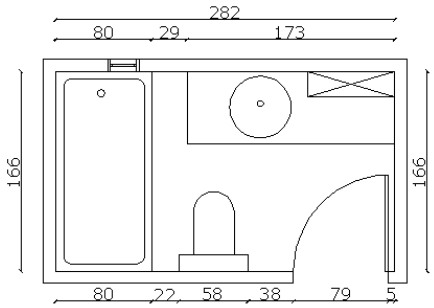
Donatı Elemanları	Küvet, Lavabo, Klozet, Çamaşır Makinesi
Küvet	
Lavabo, Klozet	
Yer Döşemesi	Seramik
Tavan Malzemesi	Asma Tavan
Duvar Malzemesi	Seramik
Isıtma	Elektrikli Fanlı Isıtıcı
Havalandırma	Havalandırma bacası
Aydınlatma	Tavan
Sıcak Su Temini	Elektrikli ani su ısıtıcı, Güneş enerjisi
Pis Su Tesisatı	Döşeme İçi Gömülü
Banyoda Kalma Süresi	20-25dk.
Memnuniyet Durumu	Memnun değil

	Konut 85 (orta gelir grubu)
Adres	Kenan Evren Bulvarı Kırlangıç Apt Kat:10 No :18
Konut Tipi	Apartman
Konut Alanı	180 m^2
Konutun Bölümleri	Antre, Mutfak, Salon , Oturma Odası, Yatak Odası, Genel Banyo, WC
Banyo Alanı, Planı	6,7 m^2 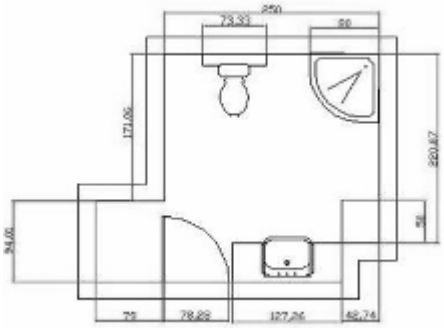
Donatı Elemanları	Duş Teknesi, Lavabo, Klozet
Duş teknesi	
Lavabo, Klozet	
Yer Döşemesi	Seramik
Tavan Malzemesi	Alçıpan
Duvar Malzemesi	Seramik
Isıtma	Kalorifer
Havalandırma	Havalandırma bacası
Aydınlatma	Bölgesel ve tavan
Sıcak Su Temini	Şofben, Güneş enerjisi
Pis Su Tesisatı	Döşeme İçi Gömülü
Banyoda Kalma Süresi	20 dk.
Memnuniyet Durumu	Memnun

	Konut 86 (orta gelir grubu)
Adres	Platin Evler A Blok K:12 No:22
Konut Tipi	Apartman
Konut Alanı	180 m^2
Konutun Bölümleri	Antre, Mutfak, Salon, Oturma Odası, Yatak Odası, Genel Banyo, WC
Banyo Alanı, Planı	4 m^2 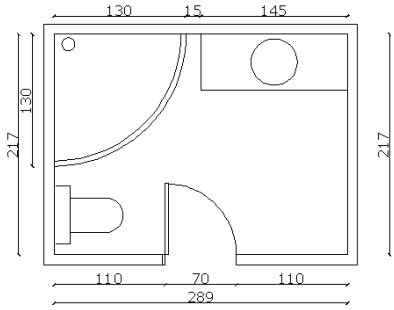
Donatı Elemanları	Duş Teknesi, Lavabo, Klozet
Duş teknesi	
Lavabo, Klozet	
Yer Döşemesi	Seramik
Tavan Malzemesi	Asma Tavan
Duvar Malzemesi	Seramik
Isıtma	Klima
Havalandırma	Havalandırma bacası
Aydınlatma	Bölgesel ve tavan
Sıcak Su Temini	Elektrikli ani su ısıtıcı
Pis Su Tesisatı	Döşeme İçi Gömülü
Banyoda Kalma Süresi	15 dk.
Memnuniyet Durumu	Memnun

	Konut 87 (orta gelir grubu)
Adres	Cevat Yurdakul Cad. Aydogan Apt. K1 D2
Konut Tipi	Apartman
Konut Alanı	220 m^2
Konutun Bölümleri	Antre, Mutfak, Salon, Oturma Odası, Yatak Odası, Genel Banyo, WC
Banyo Alanı, Planı	4 m^2 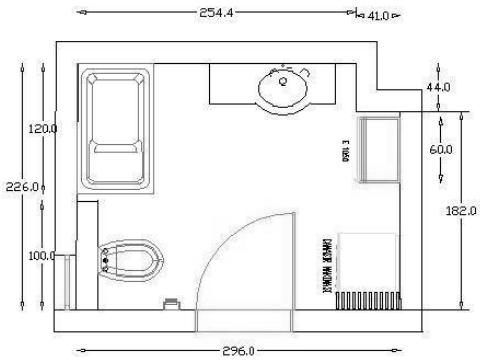
Donatı Elemanları	Duş Teknesi, Lavabo, Klozet, Çamaşır Makinesi
Duş teknesi	
Lavabo, Klozet	
Yer Döşemesi	Seramik
Tavan Malzemesi	Düz sıva
Duvar Malzemesi	Seramik
Isıtma	Kalorifer
Havalandırma	Doğal Havalandırma
Aydınlatma	Bölgesel ve tavan
Sıcak Su Temini	Elektrikli ani su ısıtıcı, Güneş enerjisi
Pis Su Tesisatı	Döşeme İçi Gömülü
Banyoda Kalma Süresi	15-20 dk.
Memnuniyet Durumu	Memnun

	Konut 88 (orta gelir grubu)
Adres	Reşatbey Mah. Prof. Dr. Nusret H. Fişek Cad. Kervansaray Apt. No:50 K:1 D:2
Konut Tipi	Apartman
Konut Alanı	200 m^2
Konutun Bölümleri	Antre, Mutfak, Salon, Oturma Odası, Yatak Odası, Genel Banyo, WC
Banyo Alanı, Planı	7 m^2 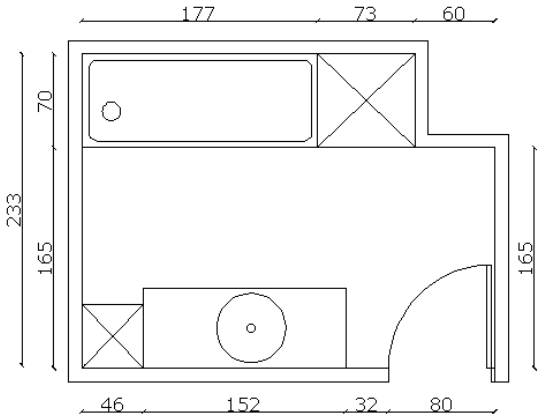
Donatı Elemanları	Küvet, Lavabo, Klozet
Küvet	
Lavabo, Klozet	
Yer Döşemesi	Seramik
Tavan Malzemesi	Düz sıva
Duvar Malzemesi	Seramik
Isıtma	Kalorifer
Havalandırma	Doğal Havalandırma
Aydınlatma	Bölgesel
Sıcak Su Temini	Elektrikli ani su ısıtıcı, Güneş enerjisi
Pis Su Tesisatı	Döşeme İçi Gömülü
Banyoda Kalma Süresi	10-15dk.
Memnuniyet Durumu	Memnun

	Konut 89 (orta gelir grubu)
Adres	Turgut Özal Bulvarı 315 Sok. Işık Sitesi A4 Blok K:11 No:21
Konut Tipi	Apartman
Konut Alanı	185 m^2
Konutun Bölümleri	Antre, Mutfak, Salon, Yatak Odası, Genel Banyo, WC
Banyo Alanı, Planı	8 m^2
Donatı Elemanları	Küvet, Lavabo, Klozet
Küvet	
Lavabo, Klozet	
Yer Döşemesi	Seramik
Tavan Malzemesi	Asma Tavan
Duvar Malzemesi	Seramik
Isıtma	Kalorifer
Havalandırma	Doğal Havalandırma
Aydınlatma	Bölgesel ve tavan
Sıcak Su Temini	Şofben, Güneş enerjisi
Pis Su Tesisatı	Döşeme İçi Gömülü
Banyoda Kalma Süresi	30 dk.
Memnuniyet Durumu	Memnun değil

	Konut 90 (orta gelir grubu)
Adres	Süleyman Demirel Bulvarı 77247 Sok. Altınova Apt. K:3 D:6
Konut Tipi	Apartman
Konut Alanı	180 m^2
Konutun Bölümleri	Antre, Mutfak, Salon, Oturma Odası, Yatak Odası, Ebeveyn Banyo, Genel Banyo, WC
Banyo Alanı, Planı	9 m^2 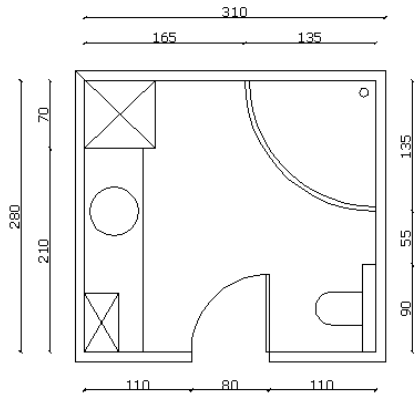
Donatı Elemanları	Duş Teknesi, Lavabo, Klozet, Çamaşır Makinesi
Duş teknesi	
Lavabo, Klozet	
Yer Döşemesi	Seramik
Tavan Malzemesi	Plastik Asma Tavan
Duvar Malzemesi	Seramik
Isıtma	Elektrikli ısıtıcı
Havalandırma	Doğal havalandırma
Aydınlatma	Bölgesel ve tavan
Sıcak Su Temini	Şofben, Elektrikli ani su ısıtıcı
Pis Su Tesisatı	Döşeme İçi Gömülü
Banyoda Kalma Süresi	30dk
Memnuniyet Durumu	Memnun

	Konut 91 (orta gelir grubu)
Adres	Yurt Mah. 71345 Sok. Akgül Sitesi K:10 D:19
Konut Tipi	Apartman
Konut Alanı	195 m^2
Konutun Bölümleri	Antre, Mutfak, Salon, Oturma Odası, Yatak Odası, Genel Banyo, WC, Kiler
Banyo Alanı, Planı	7 m^2 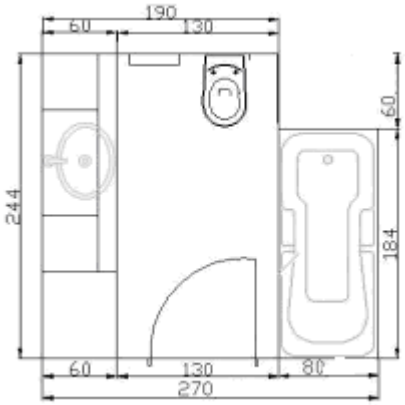
Donatı Elemanları	Küvet, Lavabo, Klozet
Küvet	
Lavabo, Klozet	
Yer Döşemesi	Seramik
Tavan Malzemesi	Plastik Asma Tavan
Duvar Malzemesi	Seramik
Isıtma	Elektrikli ısıtıcı
Havalandırma	Doğal Havalandırma
Aydınlatma	Bölgesel ve tavan
Sıcak Su Temini	Şofben, Güneş enerjisi
Pis Su Tesisatı	Döşeme İçi Gömülü
Banyoda Kalma Süresi	20 dk.
Memnuniyet Durumu	Memnun

	Konut 92 (orta gelir grubu)
Adres	Turgut Özal Bulvarı Pırlanta 7 Apt. İtfaiye Civarı K:4 D:9
Konut Tipi	Apartman
Konut Alanı	240 m^2
Konutun Bölümleri	Antre, Mutfak, Salon, Oturma Odası, Yatak Odası, Genel Banyo, WC, Kiler
Banyo Alanı, Planı	6,5 m^2 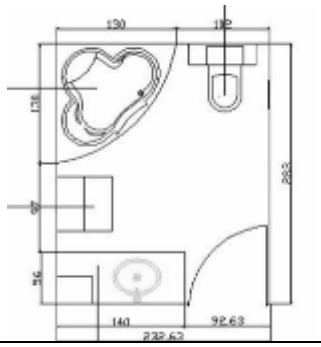
Donatı Elemanları	Küvet, Lavabo, Klozet
Küvet	
Lavabo, Klozet	
Yer Döşemesi	Seramik
Tavan Malzemesi	Plastik Asma Tavan
Duvar Malzemesi	Seramik
Isıtma	Elektrikli ısıtıcı
Havalandırma	Doğal Havalandırma
Aydınlatma	Bölgesel, Tavan ve Doğal
Sıcak Su Temini	Şofben,
Pis Su Tesisatı	Döşeme İçi Gömülü
Banyoda Kalma Süresi	30 dk.
Memnuniyet Durumu	Memnun

	Konut 93 (orta gelir grubu)
Adres	Ziyapaşa Bulvarı 10313 Sok. Paksoy Lisesi Arkası Yazıcı Apt. K:3 No:14
Konut Tipi	Apartman
Konut Alanı	180 m^2
Konutun Bölümleri	Antre, Mutfak, Salon, Oturma Odası, Yatak Odası, Genel Banyo, WC
Banyo Alanı, Planı	6 m^2 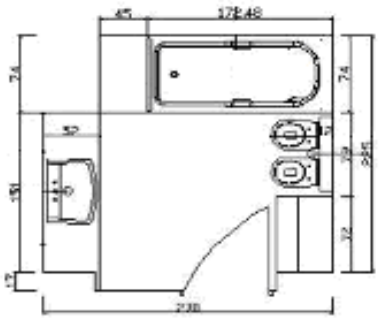
Donatı Elemanları	Küvet, Lavabo, Klozet
Küvet	
Lavabo, Klozet	
Yer Döşemesi	Seramik
Tavan Malzemesi	Plastik Asma Tavan
Duvar Malzemesi	Seramik
Isıtma	Elektrikli ısıtıcı
Havalandırma	Havalandırma bacası
Aydınlatma	Bölgesel ve tavan
Sıcak Su Temini	Şofben, Güneş enerjisi
Pis Su Tesisatı	Döşeme İçi Gömülü
Banyoda Kalma Süresi	30 dk.
Memnuniyet Durumu	Memnun

	Konut 94 (orta gelir grubu)
Adres	Baraj Yolu Kocatepe Apt B Blok K:6 No:12
Konut Tipi	Apartman
Konut Alanı	130 m^2
Konutun Bölümleri	Antre, Mutfak, Salon, Oturma Odası, Yatak Odası, Genel Banyo, WC
Banyo Alanı, Planı	5 m^2 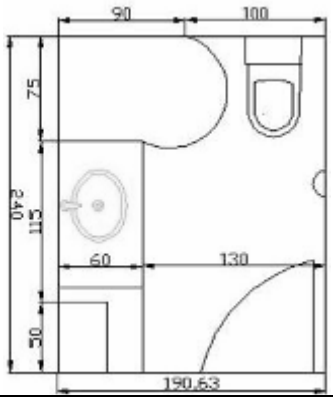
Donatı Elemanları	Duş teknesi, Lavabo, Klozet, Çamaşır makinesi
Duş teknesi	
Lavabo, Klozet	
Yer Döşemesi	Seramik
Tavan Malzemesi	Düz sıva
Duvar Malzemesi	Seramik
Isıtma	Elektrikli ısıtıcı
Havalandırma	Havalandırma bacası
Aydınlatma	Bölgesel ve tavan
Sıcak Su Temini	Şofben, Güneş enerjisi
Pis Su Tesisatı	Döşeme İçi Gömülü
Banyoda Kalma Süresi	30 dk.
Memnuniyet Durumu	Memnun

	Konut 95 (orta gelir grubu)
Adres	Yurt Mah. 207 Sok. Konkur Apt. K:4 No:7
Konut Tipi	Apartman
Konut Alanı	165 m^2
Konutun Bölümleri	Antre, Mutfak, Salon, Oturma Odası, Yatak Od., Genel Banyo, WC, Çamaşır Makinesi
Banyo Alanı, Planı	5 m^2
Donatı Elemanları	Duş Teknesi, Lavabo, Klozet
Duş teknesi	
Lavabo, Klozet	
Yer Döşemesi	Seramik
Tavan Malzemesi	Plastik Asma Tavan
Duvar Malzemesi	Seramik
Isıtma	Elektrikli ısıtıcı
Havalandırma	Doğal Havalandırma
Aydınlatma	Bölgesel ve tavan
Sıcak Su Temini	Şofben, Güneş enerjisi
Pis Su Tesisatı	Döşeme İçi Gömülü
Banyoda Kalma Süresi	30 dk.
Memnuniyet Durumu	Memnun

	Konut 96 (orta gelir grubu)
Adres	Turgut Özal Bulvarı Ladin Apt. K:1 No:1
Konut Tipi	Apartman
Konut Alanı	172 m^2
Konutun Bölümleri	Antre, Mutfak, Salon, Oturma Odası, Yatak Odası, Çamaşır Odası, Genel Banyo, WC
Banyo Alanı, Planı	4 m^2 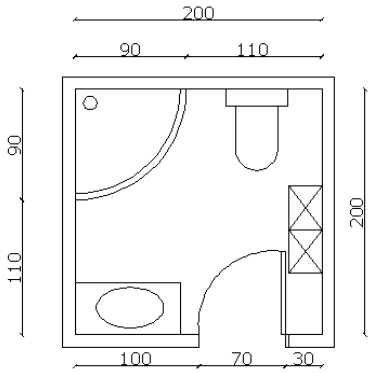
Donatı Elemanları	Duş Teknesi, Lavabo, Klozet
Duş teknesi	
Lavabo, Klozet	
Yer Döşemesi	Seramik
Tavan Malzemesi	Plastik Asma Tavan
Duvar Malzemesi	Seramik
Isıtma	Kalorifer
Havalandırma	Doğal ve Havalandırma bacası
Aydınlatma	Bölgesel ve tavan
Sıcak Su Temini	Şofben, Güneş enerjisi
Pis Su Tesisatı	Döşeme İçi Gömülü
Banyoda Kalma Süresi	20 dk.
Memnuniyet Durumu	Memnun

	Konut 97 (orta gelir grubu)
Adres	Alibeyli Mah. 15521 Sok. No:38/1
Konut Tipi	Müstakil
Konut Alanı	200 m^2
Konutun Bölümleri	Antre, Mutfak, Salon, Oturma Odası, Yatak Odası, Genel Banyo, WC
Banyo Alanı, Planı	7 m^2 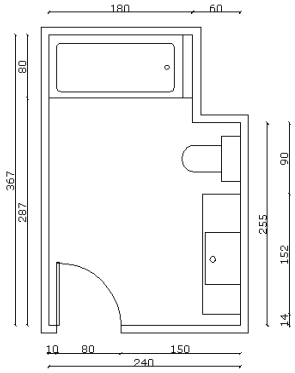
Donatı Elemanları	Küvet, Lavabo, Klozet, Çamaşır Makinesi
Küvet	
Lavabo, Klozet	
Yer Döşemesi	Seramik
Tavan Malzemesi	Düz sıva
Duvar Malzemesi	Seramik
Isıtma	Elektrikli ısıtıcı
Havalandırma	Doğal
Aydınlatma	Bölgesel ve tavan
Sıcak Su Temini	Şofben, Güneş enerjisi
Pis Su Tesisatı	Döşeme İçi Gömülü
Banyoda Kalma Süresi	40 dk.
Memnuniyet Durumu	Memnun

	Konut 98 (orta gelir grubu)
Adres	Limonluk Mah.1224 Sok. Duyar Apt. Kat:2 No:8
Konut Tipi	Apartman
Konut Alanı	199m^2
Konutun Bölümleri	Antre, Mutfak, Salon, Oturma Odası, Yatak Odası, Genel Banyo, WC, Çamaşır Odası, Kiler
Banyo Alanı, Planı	7 m^2 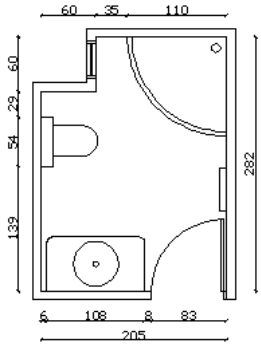
Donatı Elemanları	Küvet, Lavabo, Klozet
Küvet	
Lavabo, Klozet	
Yer Döşemesi	Seramik
Tavan Malzemesi	Düz sıva
Duvar Malzemesi	Seramik
Isıtma	Kalorifer
Havalandırma	Havalandırma bacası
Aydınlatma	Bölgesel
Sıcak Su Temini	Şofben, Güneş enerjisi
Pis Su Tesisatı	Döşeme İçi Gömülü
Banyoda Kalma Süresi	20 dk.
Memnuniyet Durumu	Memnun

Tablo 7.1. Üst Gelir Grubuna Sahip Kullanıcıların Banyo Mekânlarının Karşılaştırma Tabloları

	K1	K 2	K 3	K 4	K 5	K 6	K 7	K 8	K 9
Adres	Uğur Mumcu Bulv. Akdamar Apt. Kat:3/5	Toros Cad. Sökün Apt. No:24 Kat:1	Kurtuluş Mah. 19 Sok. Ziya Üçok Apt. Kat:4 D:8	Toros Cad. Yazan Apt. B Blok Kat:2 D:23	100 Yıl Mevki Eczakent Sitesi No:41	Turgut Özal Bl. İbrahim Keskin Sitesi A Blok Kat: 6 No:12	Cemalpaşa Mh. Batmanoğlu Apt. Kat:1 No:2	Kurtuluş Mah. Sıtkı Kulak Apt. Kat:10 No:19	Atatürk Bl. Arıkoğlu Apt. B Blok Kat: 2 No:3
Konut Tipi	Apartman	Apartman	Apartman	Apartman	Müstakil	Apartman	Apartman	Apartman	Apartman
Konut Alanı	220 m^2	400 m^2	185 m^2	200 m^2	180 m^2	350 m^2	150 m^2	280 m^2	222 m^2
Konutu Bölümleri	Antre, Mutfak, Salon, Yatak Od., Ebeveyn Banyo, Genel Banyo, WC, Kiler, Çamaşır Odası	Antre, Mutfak, Salon, Yatak Od., Genel Banyo, WC	Antre, Mutfak, Salon, Yatak Od., Genel Banyo, WC,	Antre, Mutfak, Salon, Yatak Od., Ebeveyn Banyo, Genel Banyo, WC, Kiler	Antre, Mutfak, Salon, Oturma Od., Yatak Od., Genel Banyo, WC, Kiler	Antre, Mutfak, Salon, Oturma Od., Yatak Odası, Ebeveyn Banyo, Genel Banyo, WC,	Antre, Mutfak, Salon, Yatak Od., Genel Banyo, WC	Antre, Mutfak, Salon, Oturma Od., Yatak Odası, Ebeveyn Banyo, Genel Banyo, WC, Çamaşır Odası	Antre, Mutfak, Salon, Oturma Od., Yatak Od., Genel Banyo, WC, Çamaşır Od., Kiler
Banyo Alanı,	6 m^2	8 m^2	7 m^2	6 m^2	8 m^2	7 m^2	5m^2	7 m^2	7, 5m^2
Donatı Elemanları	Küvet, Lavabo, Klozet	Duş Teknesi, Lavabo, Klozet, Çamaşır Makinesi	Duş Teknesi, Lavabo, Klozet,	Küvet, Lavabo, Klozet, Çamaşır Makinesi	Küvet, Lavabo, Klozet, Çamaşır Makinesi	Küvet, Lavabo, Klozet, Duş Teknesi	Duş Teknesi, Lavabo, Klozet	Küvet, Lavabo, Klozet, Duş Teknesi	Duş Teknesi, Lavabo, Klozet
Yıkanma Birimi	Yeterli	Yeterli	Yeterli	Yeterli	Yeterli	Yeterli	Yeterli	Yeterli	Yeterli
Yıkanma Şekli	Küvette oturarak	Duş teknesi ayakta	Duş teknesinde Oturarak	Küvette oturarak	Küvette ayakta	Küveti Doldurarak, Duş Teknesinde Ayakta	Duş teknesi ayakta ve oturarak	Küveti Doldurarak, Duş Teknesinde Ayakta	Duş teknesi ayakta ve oturarak
Lavabo	Yeterli	Yeterli	Yeterli	Yeterli	Yeterli	Yeterli	Yeterli	Yeterli	Yeterli
Klozet	Yeterli	Yeterli	Yeterli	Yeterli	Yeterli	Yeterli	Yeterli	Yeterli	Yeterli
Banyoda gerçekleştirilen diğer eylemler,	Kişisel Bakım Boşaltım, Dinlenme	Kişisel Bakım, Depolama, Çamaşır Yıkama	Kişisel Bakım, Boşaltım, Çamaşır Yıkama	Kişisel Bakım, Boşaltım, Çamaşır Yıkama	Kişisel Bakım, Boşaltım, Çamaşır Yıkama	Kişisel Bakım Boşaltım, dinlenme	Kişisel Bakım ve Boşaltım	Kişisel Bakım Boşaltım, dinlenme	Kişisel Bakım ve Boşaltım
Yer Döşemesi	Seramik	Seramik	Seramik	Seramik	Seramik	Seramik	Seramik	Seramik	Seramik
Tavan Malzemesi	Asma Tavan	Düz sıva	Asma tavan	Asma tavan	Asma tavan	Asma tavan	Düz sıva	Asma tavan	Düz sıva
Duvar Malzemesi	Seramik	Seramik	Seramik	Seramik	Seramik	Seramik	Seramik	Seramik	Seramik
Isıtma	Elektrikli ısıtıcı	Kalorifer	Elektrikli ısıtıcı	Kalorifer	Kalorifer	Havlupan	Kalorifer	Havlupan	Kalorifer
Havalandırma	Doğal	Havalandırma bacası	Havalandırma bacası	Havalandırma bacası	Doğal	Havalandırma bacası	Havalandırma bacası	Havalandırma bacası	Havalandırma bacası
Aydınlatma	Bölgesel ve tavan	Bölgesel ve tavan	Bölgesel ve tavan	Tavan	Bölgesel ve tavan	Bölgesel ve tavan	Bölgesel ve tavan	Bölgesel ve tavan	Tavan
Sıcak Su Temini	Elektrikli su ısıtıcı, Güneş enerjisi	Şofben, güneş enerjisi	Güneş enerjisi	Güneş enerjisi, Elektrikli ani su ısıtıcı	Elektrikli ani su ısıtıcı	Elektrikli ani su ısıtıcı	Elektrikli ani su ısıtıcı	Elektrikli ani su ısıtıcı	Şofben, Güneş enerjisi
Pis Su Tesisatı	Döşeme içi gömülü	Döşeme içi gömülü	Döşeme içi gömülü	Döşeme içi gömülü	Döşeme içi gömülü	Döşeme içi gömülü	Döşeme içi gömülü	Döşeme içi gömülü	Döşeme içi gömülü
Memnuniyet Durumu	Genel anlamda memnun, banyo alanı yeterli	Memnun	Memnun değil, duş teknesinin boyutunda problem yaşamaktadırlar.	Memnun, çamaşır yıkama ve depolama faaliyetini kaldırmak istiyor.	Memnun, küvetle ilgili tesisatta bir sorun yaşamaktadırlar.	Memnun	Memnun	Memnun,	Memnun fakat klozet ve duş teknesinde kullanım aksaklığı var

Tablo 7.1'in devamı

	K 10	K 11	K 12	K 13	K 14	K 15	K 16	K 17
Adres	Turgut Özal Bul. Güzelyalı Mah. Akçeli 2 Apt. Kat:14 No:26	Limonluk Mah. Güler Sitesi C Blok Kat:1 No:2	Limonluk Mah. 2540 Sok. Öztürk Apt. Kat:3 No:5	Bahçelievler Mah. Gündoğar Site. Kat:3 No:5	Ramazanoğlu Cad. Arzu Amber Apt. C Blok Kat:3 D:5	Süleyman Demirel Bul. Gölçiceği Apt. Kat:6 No:12	Sümer Mah. 69168 Sok. Grant Plaza A Blok Kat:13 No:7	Süleyman Demirel Bul.Gülmen Apt. Kat:16 No:32
Konut Tipi	Apartman	Apartman	Apartman	Apartman	Apartman	Apartman	Apartman	Apartman
Konut Alanı	300 m^2	280 m^2	250 m^2	320 m^2	180 m^2	220 m^2	215 m^2	220 m^2
Konutu Bölümleri	Antre, Mutfak, Salon, Oturma Od., Ebeveyn Banyo, Genel Banyo, WC	Antre, Mutfak, Salon, Yatak Od., Genel Banyo, WC, Kiler, Çamaşır Od., Giyinme Od.	Antre, Mutfak, Salon, Oturma Od., Yatak Od., Genel Banyo, WC, Çamaşır Od., Kiler	Antre, Mutfak, Salon, Yatak Od., Genel Banyo, WC, Kiler, Çamaşır Od., Giyinme Od.	Antre, Mutfak, Salon, Oturma Od., Yatak Od., Genel Banyo, WC, Kiler	Antre, Mutfak, Salon, Kiler, Yatak Od., Genel Banyo, WC	Antre, Mutfak, Salon, Oturma Od., Yatak Od., Ebeveyn Banyo, Genel Banyo, WC	Antre, Mutfak, Salon, Oturma Od., Yatak Od., Ebeveyn Banyo, Genel Banyo, WC
Banyo Alanı,	8 m^2	7 m^2	6 m^2	7 m^2	6 m^2	6 m^2	6 m^2	6 m^2
Donatı Elemanları	Sauna, Lavabo, Klozet, Duş teknesi	Lavabo, Klozet, Duş teknesi	Küvet, Lavabo, Klozet	Duş Teknesi, Lavabo, Klozet	Duş Teknesi, Lavabo, Klozet, Çamaşır Makinesi	Küvet, Lavabo, Klozet, Duş Teknesi	Küvet, Lavabo, Klozet,Çamaşır Makinesi	Küvet, Lavabo, Klozet, Çamaşır Makinesi
Yıkanma Birimi	Sauna çok büyük ve kullanışsız	Duş teknesi alanı yetersiz	Yeterli	Yeterli	Yeterli	Yeterli	Yeterli	Yeterli
Yıkanma Şekli	Duş teknesinde ayakta	Duş teknesinde Ayakta	Küvette oturarak	Duş teknesinde Ayakta	Duş teknesinde Ayakta	Duş Teknesinde Ayakta	Duş teknesi ayakta ve oturarak	Küvette oturarak
Lavabo	yeterli	Yeterli	Yeterli	Yeterli	Yeterli	Yeterli	Yeterli	Yeterli
Klozet	yeterli	Yeterli	Yeterli	Yeterli	Yeterli	Yeterli	Yeterli	Yeterli
Banyoda gerçekleştirilen diğer eylemler,	Kişisel Bakım Çamaşır Yıkama	Kişisel Bakım Boşaltım, Dinlenme	Boşaltım	Kişisel Bakım, Depolama, Çamaşır Yıkama	Kişisel Bakım, Depolama, Çamaşır Yıkama	Kişisel Bakım Boşaltım, Dinlenme	Kişisel Bakım ve Boşaltım	Kişisel Bakım ve Boşaltım
Yer Döşemesi	Seramik	Seramik	Seramik	Seramik	Seramik	Seramik	Seramik	Seramik
Tavan Malzemesi	Asma tavan	Asma Tavan	Asma Tavan	Asma tavan	Asma tavan	Asma tavan	Plastik Asma tavan	Düz sıva
Duvar Malzemesi	Seramik	Seramik	Seramik	Seramik	Seramik	Seramik	Seramik	Seramik
Isıtma	Merkezi ısıtma	Havlupan	Havlupan	Kalorifer	Merkezi ısıtma	Merkezi ısıtma	Elektrikli Fanlı Isıtıcı	Elektrikli ısıtıcı
Havalandırma	Havalandırma bacası	Havalandırma Bacası	Havalandırma bacası	Havalandırma bacası	Havalandırma bacası	Havalandırma bacası,Aspiratör	Havalandırma bacası	Aspiratör
Aydınlatma	Bölgesel ve tavan	Bölgesel ve tavan	Bölgesel ve tavan	Bölgesel ve tavan	Bölgesel ve tavan	Bölgesel ve tavan	Tavan	Bölgesel ve tavan
Sıcak Su Temini	Şofben, Güneş enerjisi	Güneş enerjisi	Şofben, Güneş enerjisi	Şofben, Güneş enerjisi	Güneş enerjisi	Merkezi ısıtma	Güneş enerjisi, Elektrikli ani su ısıtıcı	Şofben, Güneş enerjisi
Pis Su Tesisatı	Döşeme içi gömülü	Döşeme içi gömülü	Döşeme içi gömülü	Döşeme içi gömülü	Tesisat Katı	Döşeme içi gömülü	Döşeme içi gömülü	Döşeme içi gömülü
Memnuniyet Durumu	Genel anlamda memnun yalnız sauna çok büyük ve kullanışsız bulunmaktadır.	Genel anlamda memnun yalnız duş teknesi yetersiz bulunmaktadır.	Memnun, Herhangi bir değişiklik talebi yoktur.	Memnun	Genel anlamda memnun yalnız duş teknesinde yükseklik problemi yaşanmaktadır.	Memnun değil, egzersiz faaliyetinin ve ebeveyn banyosunun olmasını istemektedir.	Genel anlamda memnun yalnız duş teknesi yetersiz bulunmaktadır.	Memnun değil,Çamaşır makinesini banyodan kaldırmak istemektedir.

Tablo 7.1'in devamı

	K18	K 19	K 20	K 21	K 22	K 23	K 24	K 25	K 26
Adres	Sular yolu Sabancı Apt. Kat:4 No:10	Turgut Özal Bul.Kemal Akdoğan Apt. A Blok Kat:4 No:8	Yüzüncüyıl Mah. Eczakent Sitesi No:35.	Bahçelievler Mah. Gündoğar Sit. Kat:3 No:5	Kenan Evren Bl. Kırlangıç Apt K:12 No :24	Atatürk Cad. Aksoy Apt. Kat:5 D:10	Turhan Cemil Aker Bul. Danış Apt. Kat:5 No:10	T.Özal Bl. Güzelyalı Mah . M. Kemal Apt. K:4 No:12	Kurtuluş Mah. Şinasi Efendi Sok. Çerçi Apt. 9/29
Konut Tipi	Apartman	Apartman	Müstakil	Apartman	Apartman	Apartman	Apartman	Apartman	Apartman
Konut Alanı	150 m^2	280 m^2	300 m^2	320 m^2	200 m^2	240 m^2	180 m^2	180 m^2	200 m^2
Konutu Bölümleri	Antre, Mutfak, Salon, Oturma Od., Yatak Od., Ebeveyn Banyo, Genel Banyo, WC	Antre, Mutfak, Salon, Oturma Od., Yatak Od., Genel Banyo, WC, Kiler	Antre, Mutfak, Salon, Oturma Od., yatak O. Ebeveyn Banyo, Genel Banyo, WC, Kiler	Antre, Mutfak, Salon, Oturma Od., Yatak o.Çamaşır O.Genel Banyo, WC, Kiler	Antre, Mutfak, Salon, Oturma Od., Yatak Od., Genel Banyo, WC	Antre, Mutfak, Salon, Oturma Od., yatak O Çamaşır O. Genel Banyo, WC	Antre, Mutfak, Salon, Oturma Od., Yatak Od., Genel Banyo, WC	Antre, Mutfak, Salon, Oturma Od., Yatak Od., Genel Banyo, WC	Antre, Mutfak, Salon, Oturma Od., Kiler, Genel Banyo, WC
Banyo Alanı,	7 m^2	5,5 m^2	5 m^2	7 m^2	6, 5 m^2	8 m^2	4 m^2	4 m^2	8 m^2
Donatı Elemanları	Küvet, Lavabo, Klozet	Duş Teknesi, Lavabo, Klozet	Duş Teknesi, Lavabo, Klozet, Çamaşır Makinesi	Duş Teknesi, Lavabo, Klozet	Duş Teknesi, Lavabo, Klozet	Duş Teknesi, Lavabo, Klozet	Duş Teknesi, Lavabo, Klozet	Duş Teknesi, Lavabo, Klozet	Duş Teknesi, Lavabo, Klozet
Yıkanma Birimi	Yeterli	Yeterli	Yeterli değil	Yeterli	Yeterli	Yeterli	Yeterli	Yeterli	Yeterli
Yıkanma Şekli	Küvette oturarak	Duş teknesi ayakta	Duş teknesi ayakta	Duş teknesi ayakta	Duş teknesi ayakta	Duş teknesi ayakta ve oturarak	Duş teknesi ayakta	Duş teknesi ayakta	Duş teknesinde ayakta
Lavabo	Yeterli	Yeterli	Yeterli	Yeterli	Yeterli	Yeterli	Yeterli	Yeterli	yeterli
Klozet	Yeterli	Yeterli	Yeterli	Yeterli	Yeterli	Yeterli	Yeterli	Yeterli	yeterli
Banyoda gerçekleştirilen diğer eylemler,	Kişisel Bakım, Depolama, Çamaşır Yıkama	Kişisel Bakım, Depolama, Boşaltım	Kişisel Bakım, Depolama, Çamaşır Yıkama	Kişisel Bakım, Depolama,	Kişisel Bakım ve Boşaltım	Kişisel Bakım Boşaltım, dinlenme	Kişisel Bakım ve Boşaltım	Kişisel Bakım ve Boşaltım	Kişisel Bakım Boşaltım
Yer Döşemesi	Seramik	Seramik	Seramik	Seramik	Seramik	Seramik	Seramik	Seramik	Seramik
Tavan Malzemesi	Alüminyum Asma Tavan	Asma Tavan	Asma tavan	Asma tavan	Asma Tavan	Düz sıva	Düz sıva	Asma tavan	Asma tavan
Duvar Malzemesi	Seramik	Seramik	Seramik	Seramik	Seramik	Seramik	Seramik	Seramik	Seramik
Isıtma	Elektrikli ısıtıcı, Havlupan	Kalorifer	Havlupan	Kalorifer	Elektrikli ısıtıcı	Havlupan	Klima	Kalorifer	Elektrikli ısıtıcı
Havalandırma	Aspiratör	Doğal Havalandırma	Doğal Havalandırma	Havalandırma bacası	Doğal Havalandırma	Havalandırma bacası	Doğal Havalandırma,Aspiratör	Doğal Havalandırma	Havalandırma bacası,Aspiratör
Aydınlatma	Bölgesel ve tavan	Bölgesel ve tavan	Bölgesel, tavan ve doğal aydınlatma	Bölgesel ve tavan	Bölgesel ve tavan	Bölgesel ve tavan	Bölgesel ve tavan	Bölgesel ve tavan	Bölgesel ve tavan
Sıcak Su Temini	Şofben, Güneş enerjisi	Elektrikli ani su ısıtıcı	Güneş enerjisi	Şofben, Güneş enerjisi	Elektrikli ısıtıcı, Güneş enerjisi	Merkezi Isıtma, Güneş enerjisi	Elektrikli ısıtıcı, Güneş enerjisi	Elektrikli ısıtıcı, Güneş enerjisi	Şofben, Güneş enerjisi
Pis Su Tesisatı	Döşeme içi gömülü	Döşeme içi gömülü	Döşeme içi gömülü	Döşeme içi gömülü	Döşeme içi gömülü	Tesisat Katı	Döşeme içi gömülü	Döşeme içi gömülü	Döşeme içi gömülü
Memnuniyet Durumu	Genel anlamda memnun, Banyo alanı yeterli	Genel anlamda memnun, Banyo alanı yeterli	Genel anlamda memnun yalnız duş teknesi yetersiz ve çamaşır makinesini kaldırmak istiyor	Memnun, Herhangi bir değişiklik talebi yoktur.	Genel anlamda memnun, Banyo alanı yeterli	Genel anlamda memnun, Banyo alanı yeterli	Memnun	Memnun	Memnun

Tablo 7.1'in devamı

	K27	K 28	K 29	K 30	K 31	K 32	K 33	K 34	K 35
Adres	Kurttepe Mah. Çamlıgöl Villaları No:45	Vali Yolu Bindebir Mobilya Üstü Bindebir Apt. K:1	Atatürk Cad.Ülcaz Apt. K.8 No:16	Vali Yolu A. Gizer Apt. K.2 No.5	Reşat Bey Mah. 4 Sok. Papatya Apt. K.1 D.1	Güzelyalı Mah. 81170 Sok. Park Plaza 1 B Bl No:1	Vali Yolu Bindebir Mobilya Üstü K.1 No:1	Mahfesığmaz Mah.3 Sok. Apt.K:4 No:12	Beyazevler Mah.Yazıcıoğlu Apt. K:4 D:7
Konut Tipi	Müstakil	Apartman	Apartman	Apartman	Apartman	Apartman	Apartman	Apartman	Apartman
Konut Alanı	360 m^2	180 m^2	250 m^2	300 m^2	130 m^2	250 m^2	180 m^2	140 m^2	200 m^2
Konutu Bölümleri	Antre, Mutfak, Salon, Oturma Od., Yatak Od., Çamaşır O. Genel Banyo, WC	Antre, Mutfak, Salon, Oturma Od., Yatak Od., Genel Banyo, WC,Kiler,Çamaşır O	Antre, Mutfak, Salon, Oturma Od., Ebeveyn Banyo, Genel Banyo, WC, Kiler,	Antre, Mutfak, Salon, Oturma Od., Yatak Od., Ebeveyn Banyo, Genel Banyo, WC,Çamaşır O.	Antre, Mutfak, Oturma Od., , Genel Banyo, WC	Antre, mutfak, salon Oturma Od., yatak Od., genel banyo, WC	Antre, Mutfak, Salon, Oturma Od., Yatak Od., Genel Banyo, WC, Çamaşır Od., Kiler	Antre, Mutfak, Salon, Oturma Od., Yatak Od., Genel Banyo, WC	Antre, Mutfak, Salon, Oturma Od., Yatak Od., Genel Banyo, WC,Çamaşır O
Banyo Alanı,	15 m^2	9 m^2	7 m^2	4 m^2	8 m^2	8 m^2	12 m^2	6 m^2	7,5 m^2
Donatı Elemanları	Küvet, Lavabo, klozet, çamaşır makinesi	Duş teknesi, Lavabo, klozet	Küvet, Lavabo, klozet	Duş teknesi, Lavabo, klozet	Duş teknesi, Lavabo, klozet	Duş teknesi, Lavabo, klozet	Duş teknesi, Lavabo, klozet	Duş teknesi, Lavabo, klozet	Duş teknesi, Lavabo, klozet
Yıkanma Birimi	Küvet yüksek ve kullanışlı değil	Yeterli	Yeterli	Yeterli	Yeterli	Yeterli	Yeterli	Yetersiz	Yeterli
Yıkanma Şekli	Küvette oturarak	Duş teknesinde Ayakta	Küvette oturarak	Duş teknesinde Ayakta	Duş teknesinde Ayakta	Duş teknesinde Ayakta	Duş teknesi ayakta ve oturarak	Duş teknesinde Ayakta	Duş teknesinde ayakta
Lavabo	Yeterli	Yeterli	Yeterli	Yeterli	Yeterli	Yeterli	Yeterli	Yeterli	yeterli
Klozet	Yeterli	Yeterli	Yeterli	Yeterli	Yeterli	Yeterli	Yeterli	Yeterli	yeterli
Banyoda gerçekleştirilen diğer eylemler,	Kişisel Bakım, Depolama, Çamaşır Yıkama	Kişisel Bakım, Depolama,	Kişisel Bakım ve Boşaltım	Kişisel Bakım	Kişisel Bakım ve Boşaltım	Kişisel Bakım Boşaltım, dinlenme	Kişisel Bakım ve Boşaltım	Kişisel Bakım ve Boşaltım	Kişisel Bakım, Çamaşır Yıkama
Yer Döşemesi	Seramik	Seramik	Seramik	Seramik	Seramik	Seramik	Seramik	Seramik	Seramik
Tavan Malzemesi	Asma Tavan	Asma Tavan	Boya	Asma tavan	Düz sıva	Asma tavan	Düz sıva	Alüminyum asma tavan	Alüminyum asma tavan
Duvar Malzemesi	Seramik	Seramik	Seramik	Seramik	Seramik	Seramik	Seramik	Seramik	Seramik
Isıtma	Kalorifer, Havlupan	Elektrikli ısıtıcı	Kalorifer	Elektrikli ısıtıcı	Elektrikli ısıtıcı	Elektrikli ısıtıcı	Kalorifer, Havlupan	Elektrikli ısıtıcı	Kalorifer
Havalandırma	Doğal Havalandırma	Havalandırma Bacası	Havalandırma bacası	Aspiratör	Aspiratör	Havalandırma bacası	Aspiratör	Doğal havalandırma	Doğal havalandırma
Aydınlatma	Bölgesel ve tavan	Bölgesel ve tavan	Bölgesel ve tavan	Bölgesel ve tavan	Tavan	Bölgesel ve tavan	Tavan	Bölgesel ve tavan	Bölgesel ve tavan
Sıcak Su Temini	Güneş enerjisi, Merkezi ısıtma	Elektrikli ani su ısıtıcı	Güneş enerjisi	Şofben, Güneş enerjisi	Güneş enerjisi	Elektrikli ani su ısıtıcı	Elektrikli ani su ısıtıcı, Güneş enerjisi	Şofben, Güneş enerjisi	Şofben, Güneş enerjisi
Pis Su Tesisatı	Döşeme içi gömülü	Döşeme içi gömülü	Tesisat Katı	Döşeme içi gömülü	Döşeme içi gömülü	Döşeme içi gömülü	Döşeme içi gömülü	Döşeme içi gömülü	Tesisat Katı
Memnuniyet Durumu	Genel anlamda memnun, Banyo alanı yeterli fakat türk hamamı istemektedir.	Genel anlamda memnun	Memnun, Herhangi bir değişiklik talebi yoktur.	Memnun, Herhangi bir değişiklik talebi yoktur.	Memnun, Herhangi bir değişiklik talebi yoktur.	Memnun, Herhangi bir değişiklik talebi yoktur. Kısa süre önce değişiklik yapılmış.	Memnun	Memnun değil	Memnun

Tablo 7.1'in devamı

	K36	K 37	K 38	K 39	K 40	K 41	K 42	K 43	K 44
Adres	Cemalpaşa Mah.3 Sok. No:37, Kat:8, D: 6	Ziyapaşa Bulv. Karla Apt. K:3 D:5	Yeni Baraj Mah. Gülek Plaza K:6 No:10	Limonluk Mah. Lemas Sitesi D:20	Fuat Morel Mah. İsmet İnönü Bul. No:352 A Blok Kat:3 No:5	Fuat Morel Mahallesi,16. Cad. Gündoğar Apt.. A Blok Kat:4 No:7	Lemas Konakları Fuat Morel Mahallesi,15. Cad. Keyifçat Mah. B Blok Kat:4 No:7	Gürselpaşa Mah. No:133 Şenbayrak Sitesi B Blok K :14/28	Ziyapaşa Mah. Halide Hanım Apt. 13 SK. K:2/3
Konut Tipi	Apartman	Apartman	Apartman	Apartman	Apartman	Apartman	Apartman	Apartman	Apartman
Konut Alanı	200 m^2	180 m^2	400 m^2	333 m^2	315 m^2	250 m^2	250 m^2	350 m^2	200 m^2
Konutu Bölümleri	Antre, Mutfak, Salon, Oturma Od., Yatak Od., Genel Banyo, WC	Antre, Mutfak, Salon, Oturma Od., Yatak Od., Genel Banyo, WC, Çamaşır Odası	Antre, Mutfak, Salon, Oturma Od., Ebeveyn Banyo, Genel Banyo, WC, Kiler, Çamaşır makinesi	Antre, Mutfak, Salon, Oturma Od., Yatak Od., Ebeveyn Banyo, Genel Banyo, WC, Çamaşır O.	Antre, Mutfak, Salon, Oturma Od., Ebeveyn Banyo, Genel Banyo, WC,Kiler	Antre, Mutfak, Salon, Oturma Od., Yatak Od.,Genel Banyo, WC,Çamaşır O.	Antre, Mutfak, Salon, Oturma Od., Yat. Od., Ebev. Banyo, Genel Banyo, WC, Çam. Odası	Antre, Mutfak, Salon, Oturma Od., Yatak Od., Ebeveyn Banyo, Genel Banyo, WC,Çamaşır O.	Antre, Mutfak, Salon, Oturma Od., Yatak Od., Ebeveyn Banyo, Genel Banyo, WC
Banyo Alanı,	5 m^2	6 m^2	5,5 m^2	5,5 m^2	6 m^2	4 m^2	4 m^2	6 m^2	6 m^2
Donatı Elemanları	Küvet, Lavabo, Klozet, Çamaşır Makinesi	Duş Teknesi, Lavabo, Klozet	Duş Teknesi, Lavabo, Klozet	Duş Teknesi, Lavabo, Klozet	Küvet, Lavabo, Klozet	Duş Teknesi, Lavabo, Klozet	Duş Teknesi, Lavabo, Klozet	Duş Teknesi, Lavabo, Klozet	Küvet, Lavabo, Klozet
Yıkanma Birimi	Yeterli	Yeterli	Yeterli	Yeterli	Yeterli	Yeterli	Yeterli	Yeterli	Yeterli
Yıkanma Şekli	Küvette oturarak	Duş teknesi ayakta	Duş teknesi ayakta	Duş teknesi ayakta	Küvette oturarak	Duş teknesi ayakta	Duş teknesi ayakta	Duş teknesi ayakta	Küvette oturarak
Lavabo	Yeterli	Yeterli	Yeterli	Yeterli	Yeterli	Yeterli	Yeterli	Yeterli	yeterli
Klozet	Yeterli	Yeterli	Yeterli	Yeterli	Yeterli	Yeterli	Yeterli	Yeterli	yeterli
Banyoda gerçekleştirilen diğer eylemler,	Kişisel Bakım ve depolama	Kişisel Bakım, Depolama, Çamaşır Yıkama	Kişisel Bakım ve Boşaltım	Kişisel Bakım, Depolama,	Kişisel Bakım Boşaltım, dinlenme	Kişisel Bakım Boşaltım, dinlenme	Kişisel Bakım ve Boşaltım	Kişisel Bakım ve Boşaltım	Kişisel Bakım, Çamaşır Yıkama
Yer Döşemesi	Seramik	Seramik	Seramik	Seramik	Seramik	Seramik	Seramik	Seramik	Seramik
Tavan Malzemesi	Düz sıva	Asma Tavan	Asma Tavan	Asma tavan	Asma tavan	Asma tavan	Asma tavan	Asma tavan	Asma tavan
Duvar Malzemesi	Seramik	Seramik	Seramik	Seramik	Seramik	Seramik	Seramik	Seramik	Seramik
Isıtma	Kalorifer, Havlupan	Havlupan	Elektrikli ısıtıcı	Havlupan	Elektrikli ısıtıcı	Havlupan	Elektrikli ısıtıcı	Elektrikli ısıtıcı	Elektrikli ısıtıcı
Havalandırma	Havalandırma bacası	Havalandırma Bacası	Aspiratör	Havalandırma bacası	Aspiratör	Havalandırma bacası,Doğal havalandırma	Havalandırma bacası,Doğal havalandırma	Doğal havalandırma	Havalandırma bacası
Aydınlatma	Bölgesel	Bölgesel ve tavan	Bölgesel ve tavan	Bölgesel ve tavan	Bölgesel ve tavan	Tavan	Bölgesel ve tavan	Bölgesel ve tavan	Bölgesel ve tavan
Sıcak Su Temini	Güneş enerjisi,Merkezi Isıtma	Şofben, Güneş enerjisi	Elektrikli ani su ısıtıcı	Elektrikli ani su ısıtıcı	Elektrikli ani su ısıtıcı	Elektrikli ani su ısıtıcı, Güneş enerjisi	Elektrikli ani su ısıtıcı, Güneş enerjisi	Şofben	Şofben
Pis Su Tesisatı	Tesisat Katı	Döşeme içi gömülü	Döşeme içi gömülü	Döşeme içi gömülü	Döşeme içi gömülü	Döşeme içi gömülü	Döşeme içi gömülü	Döşeme içi gömülü	Döşeme içi gömülü
Memnuniyet Durumu	Memnun	Memnun	Memnun	Memnun	Memnun	Memnun	Memnun değil duş teknesi yetersiz	Memnun	Genel anlamda memnun,

Tablo 7.1'in devamı

	K45	K 46	K 47	K 48	K 49	K 50	K 51	K 52	K 53
Adres	Lemas Konutları Fuat Morel Mahallesi,15. Cad. Keyifçat Mah. B Blok Kat:1 No:2	Güzelyalı Mah. 42 Sok. Kardeşler Apt K:4 No:6	Fuat Morel Mah.16. Cad. Gündoğar Apt. A Blok K:1 No:2	Lemas Konakları Fuat Morel Mahallesi,15. Cad. Keyifçat Mah. B Blok K:4 No:7	Gazipaşa Bul. Bahar Apt. K:7 D:14	Süleyman Demirel Bul. Güzelyalı Mah.81214 Sok. Sami Bey Apt. K:13 D:13	Pandora Sok. Iş Apt. K:5	T.Özal Bl. Mahfesığmaz Mh.62 Sok. Kutsoy Apt. Kat:12 No:24	Liparis Sitesi Manolya Apt. Kat:3 No:5
Konut Tipi	Apartman	Apartman	Apartman	Apartman	Apartman	Apartman	Apartman	Apartman	Apartman
Konut Alanı	250 m^2	180 m^2	270 m^2	333 m^2	150 m^2	240 m^2	140 m^2	320 m^2	180 m^2
Konutu Bölümleri	Antre, Mutfak, Salon, Oturma Od., Ebeveyn Banyo, Genel Banyo, WC, Çamaşır Od.	Antre, Mutfak, Salon, Oturma Od., Yatak Od., Genel Banyo, WC	Antre, Mutfak, Salon, Oturma Od., Yatak Od., Genel Banyo, WC, Çamaşır Od.	Antre, Mutfak, Salon, Oturma Od., Yatak Od., Genel Banyo, WC, Çamaşır Od.	Antre, Mutfak, Salon,Yatak Od., Genel Banyo, WC	Antre, Mutfak, Salon, Oturma Od., Yatak Od., Ebeveyn Banyo, Genel Banyo, WC, Çamaşır Od.	Antre, Mutfak, Salon, Yatak Od., Genel Banyo, WC,	Antre, Mutfak, Salon, Oturma Od., Yatak Od., Genel Banyo, WC, Kiler, Çamaşır Od.	Antre, Mutfak, Salon, Oturma Od., Yatak Od., Genel Banyo, WC, kiler, Çamaşır Odası
Banyo Alanı,	4 m^2	7,5 m^2	4 m^2	5,5 m^2	6 m^2	4,8 m^2	7 m^2	6, 5 m^2	7 m^2
Donatı Elemanları	Duş Teknesi, Lavabo, Klozet	Duş Teknesi, Lavabo, Klozet, Çamaşır Makinesi	Duş Teknesi, Lavabo, Klozet	Duş Teknesi, Lavabo, Klozet, Sauna	Duş teknesi, Lavabo, Klozet, Çamaşır Makinesi	Duş Teknesi, Lavabo, Klozet	Duş Teknesi, Lavabo, Klozet, Çamaşır Makinesi	Küvet, Lavabo, Klozet, Çamaşır Makinesi	Duş Teknesi, Lavabo, Klozet, Küvet
Yıkanma Birimi	Yeterli	Küvet Yeterli ve kullanışlı, Duş teknesi alanı yetersiz	Yeterli	Yeterli	Yeterli	Yeterli	Yeterli	Yetersiz	Yeterli
Yıkanma Şekli	Duş teknesi ayakta	Küvette oturarak, Duş teknesinde Ayakta	Duş teknesi ayakta	Duş teknesi ayakta	Duş teknesi ayakta	Duş teknesi ayakta	Duş teknesi ayakta ve oturarak	Küvette oturarak	Duş teknesinde ayakta ve Küvette oturarak
Lavabo	Yeterli	Yeterli	Yeterli	Yeterli	Yeterli	Yeterli	Yeterli	Yeterli	yeterli
Klozet	Yeterli	Yeterli	Yeterli	Yeterli	Yeterli	Yeterli	Yeterli	Yeterli	yeterli
Banyoda gerçekleştirilen diğer eylemler,	Kişisel Bakım ve depolama	Kişisel Bakım, Depolama, Çamaşır Yıkama	Kişisel Bakım ve Boşaltım	Kişisel Bakım, Depolama,	Kişisel Bakım Boşaltım, dinlenme	Kişisel Bakım Boşaltım, dinlenme	Kişisel Bakım, Depolama, Çamaşır Yıkama	Kişisel Bakım ve Boşaltım	Kişisel Bakım ve Boşaltım
Yer Döşemesi	Seramik	Seramik	Seramik	Seramik	Seramik	Seramik	Seramik	Seramik	Seramik
Tavan Malzemesi	Asma Tavan	Asma Tavan	Asma Tavan	Asma tavan	Asma Tavan	Asma tavan	Asma tavan	Düz sıva	Düz sıva
Duvar Malzemesi	Seramik	Seramik	Seramik	Seramik	Seramik	Seramik	Seramik	Seramik	Seramik
Isıtma	Elektrikli ısıtıcı	Elektrikli ısıtıcı	Elektrikli ısıtıcı	Havlupan	Elektrikli ısıtıcı	Havlupan, Kalorifer	Elektrikli ısıtıcı	Elektrikli ısıtıcı	Kalorifer
Havalandırma	Havalandırma bacası	Havalandırma Bacası	Doğal Havalandırma	Havalandırma bacası	Aspiratör	Havalandırma bacası, Doğal Havalandırma	Aspiratör	Aspiratör	Aspiratör
Aydınlatma	Bölgesel ve tavan	Bölgesel ve tavan	Tavan	Bölgesel ve tavan	Bölgesel ve tavan	Bölgesel ve tavan	Bölgesel ve tavan	Bölgesel ve tavan	Bölgesel ve tavan
Sıcak Su Temini	Elektrikli ani su ısıtıcı, Güneş enerjisi	Elektrikli ani su ısıtıcı	Elektrikli ani su ısıtıcı	Elektrikli ani su ısıtıcı	Şofben, Güneş enerjisi	Şofben, Güneş enerjisi	Elektrikli ani su ısıtıcı	Elektrikli ani su ısıtıcı, Güneş enerjisi	Güneş enerjisi
Pis Su Tesisatı	Döşeme içi gömülü	Döşeme içi gömülü	Tesisat Katı	Döşeme içi gömülü	Döşeme içi gömülü	Döşeme içi gömülü	Döşeme içi gömülü	Döşeme içi gömülü	Döşeme içi gömülü
Memnuniyet	Memnun değil,duş teknesi yetersiz	Memnun	Memnun	Memnun değil,duş teknesi yetersiz	Memnun	Memnun	Memnun	Memnun	Memnun

Tablo 7.1'in devamı

	K54	K 55	K 56	K 57	K 58	K 59	K 60	K 61	K 62
Adres	Vali Yolu Cad. Stadyum Karşısı Bindebir Apt. K:4/12	Eczakent Konutları No:55	2. Çevre yolu. Emniyet karşısı Cumhuriyet Konutları C Blok No:8.	Atatürk Cad. Mehmet Sümer Apt. K:6 No:19	Carefour kavşağı Emniyet Müdürlüğü Karşısı Turkuaz Konutları A Blok No:3	Cevat Yurdakul Cad. Meltem Apt. K:1 No:1	Alibeyli Mah. 15521 Sok. No:38	3. Çevreyolu Cem evi karşısı Yakut Binası Kat:4	T.Özal Bulv. Kemal Akdoğan Sitesi A/Blok Kat:3 Daire:6
Konut Tipi	Apartman	Müstakil	Apartman	Apartman	Apartman	Apartman	Müstakil	Apartman	Apartman
Konut Alanı	135 m^2	250 m^2	180 m^2	220 m^2	180 m^2	153 m^2	200 m^2	180 m^2	370 m^2
Konutu Bölümleri	Antre, Mutfak, Salon, Oturma Od., Ebeveyn Banyo, Genel Banyo, WC	Antre, Mutfak, Salon, Oturma Od., yatak O Genel Banyo, WC, Çamaşır Odası	Antre, Mutfak, Salon, Oturma Od., Yatak Od., Genel Banyo, WC	Antre, Mutfak, Salon, Oturma Od., Yatak Od., Genel Banyo, WC, Kiler	Antre, Mutfak, Salon, Oturma Od., Yatak Od., Genel Banyo, WC	Antre, Mutfak, Salon, Oturma Od., Genel Banyo, WC, Çamaşır Od.	Antre, Mutfak, Salon, Oturma Od., Yatak Od., Genel Banyo, WC	Antre, Mutfak, Salon, Oturma Od., Yatak Od., Genel Banyo, WC	Antre, Mutfak, Salon, Oturma Od., Ebeveyn Banyo, Genel Banyo, WC
Banyo Alanı,	6 m^2	7 m^2	6 m^2	6 m^2	4, 5 m^2	6,5 m^2	7 m^2	6 m^2	8 m^2
Donatı Elemanları	Duş teknesi, Lavabo, Klozet, Çamaşır Makinesi	Duş Teknesi Lavabo, Klozet	Küvet, Lavabo, Klozet	Küvet, Lavabo, Klozet, Çamaşır Makinesi	Duş Teknesi Lavabo, Klozet	Duş Teknesi Lavabo, Klozet	Küvet, Lavabo, Klozet	Küvet, Lavabo, Klozet, Duş Teknesi	Küvet, Lavabo, Klozet
Yıkanma Birimi	Yeterli	Yeterli	Yeterli	Yeterli	Yeterli	Yeterli	Yeterli	Yeterli	Yeterli
Yıkanma Şekli	Duş teknesi ayakta	Duş teknesi ayakta	Küvette oturarak	Küvette oturarak	Duş teknesi ayakta ve oturarak	Duş teknesi ayakta ve oturarak	Küvette oturarak	Küvette oturarak	Küvette oturarak
Lavabo	Yeterli	Yeterli	Yeterli	Yeterli	Yeterli	Yeterli	Yeterli	Yeterli	yeterli
Klozet	Yeterli	Yeterli	Yeterli	Yeterli	Yeterli	Yeterli	Yeterli	Yeterli	yeterli
Banyoda gerçekleştirilen diğer eylemler,	Kişisel Bakım Depolama	Kişisel Bakım Depolama	Kişisel Bakım, Depolama Çamaşır Yıkama	Kişisel Bakım, Depolama, Çamaşır Yıkama	Kişisel Bakım Boşaltım, dinlenme	Kişisel Bakım, Depolama, Çamaşır Yıkama	Kişisel Bakım ve Boşaltım	Kişisel Bakım ve Boşaltım	Kişisel Bakım
Yer Döşemesi	Seramik	Seramik	Seramik	Seramik	Seramik	Seramik	Seramik	Seramik	Seramik
Tavan Malzemesi	Düz sıva	Asma Tavan	Düz sıva	Asma tavan	Düz sıva	Düz sıva	Asma tavan	Düz sıva	Plastik Asma tavan
Duvar Malzemesi	Seramik	Seramik	Seramik	Seramik	Seramik	Seramik	Seramik	Seramik	Seramik
Isıtma	Kalorifer,	Havlupan, Elektrikli ısıtıcı	Kalorifer, Merkezi ısıtma	Kalorifer,Havlupan	Elektrikli ısıtıcı	Kalorifer	Elektrikli ısıtıcı	Kalorifer,Havlupan	Kalorifer
Havalandırma	Havalandırma bacası	Havalandırma Bacası ve Doğal	Havalandırma bacası	Havalandırma bacası	Havalandırma bacası	Aspiratör	Havalandırma bacası	Doğal	Doğal
Aydınlatma	Bölgesel ve tavan	Bölgesel ,Tavan,Doğal	Bölgesel ve tavan	Bölgesel ve tavan	Bölgesel ve tavan	Bölgesel ve tavan	Bölgesel ve tavan	Bölgesel ve tavan	Bölgesel ve tavan
Sıcak Su Temini	Şofben, Güneş enerjisi	Elektrikli ani su ısıtıcı	Şofben, Güneş enerjisi	Şofben, Güneş enerjisi	Şofben, Güneş enerjisi	Şofben, Güneş enerjisi	Şofben, Güneş enerjisi	Güneş enerjisi	Elektrikli ani su ısıtıcı
Pis Su Tesisatı	Döşeme içi gömülü	Döşeme içi gömülü	Döşeme içi gömülü	Döşeme içi gömülü	Döşeme içi gömülü	Döşeme içi gömülü	Döşeme içi gömülü	Döşeme içi gömülü	Döşeme içi gömülü
Memnuniyet Durumu	Genel anlamda memnun, Banyo alanı yeterli	Memnun	Memnun	Memnun	Memnun	Memnun	Memnun	Memnun	Memnun

Tablo 7.1'in devamı

	K63	K 64	K 65
Adres	Dalgıçlar Petrol Arkası Yeni Pamukçu Apt. Kat:9	Baraj Yolu Mavi Bulvar Özütükenmez Apt. A3 Blok Kat:11 No:44	Limonluk Mah.1456 Sok. Elit Sitesi Blok Kat: 7 D:13
Konut Tipi	Apartman	Apartman	Apartman
Konut Alanı	220 m^2	220 m^2	270 m^2
Konutu Bölümleri	Antre, Mutfak, Salon, Yatak Od., Ebeveyn Banyo, Genel Banyo, WC, Kiler, Çamaşır Odası	Antre, Mutfak, Salon, Oturma Od., Yatak Od., Ebeveyn Banyo, Genel Banyo, WC, Kiler	Antre, Mutfak, Salon, Oturma Od., Yatak Od., Ebeveyn Banyo, Genel Banyo, WC, Kiler, Çamaşır Odası
Banyo Alanı,	6 m^2,	6 m^2	8,5 m^2
Donatı Elemanları	Duş Teknesi, Lavabo, Klozet	Duş Teknesi, Lavabo, Klozet	Küvet, Lavabo, Klozet
Yıkanma Birimi (küvet ve Duş teknesi)	Yeterli	Yeterli	Yeterli
Yıkanma Şekli	Duş teknesinde Oturarak	Duş teknesinde Oturarak	Küvette oturarak
Lavabo	Yeterli	Yeterli	Yeterli
Klozet	Yeterli	Yeterli	Yeterli
Banyoda gerçekleştirilen diğer eylemler,	Kişisel Bakım ve depolama	Kişisel Bakım, Depolama, Çamaşır Yıkama	Kişisel Bakım ve Boşaltım
Yer Döşemesi	Seramik	Seramik	Seramik
Tavan Malzemesi	Düz sıva	Asma Tavan	Asma Tavan
Duvar Malzemesi	Seramik	Seramik	Seramik
Isıtma	Kalorifer	Kalorifer	Kalorifer
Havalandırma	Aspiratör	Aspiratör	Havalandırma bacası
Aydınlatma	Bölgesel ve tavan	Bölgesel ve tavan	Bölgesel ve tavan
Sıcak Su Temini	Elektrikli ani su ısıtıcı	Elektrikli ani su ısıtıcı	Güneş enerjisi
Pis Su Tesisatı	Döşeme içi gömülü	Döşeme içi gömülü	Döşeme içi gömülü
Memnuniyet Durumu	Memnun	Memnun	Memnun

Üst gelir grubunda ait Konut 1 - Konut 65 arasında değerlendirme yapıldığında (Bkz. Tablo 7.1), katılımcıların konut tipine bakıldığında %3'ü müstakil evde, %97'si apartman dairesinde ikamet etmektedir. Banyo alanına bakıldığında % 29'u 6 m^2, % 18'i 7m^2, %7'si 5 m^2, %6'sı 4 m^2, %1'i 9 m^2, %1'i 12m^2, %3'ü 4,5 m^2, %1'i 8,5 m^2 %1'i 4,8 m^2, %3'ü 6,5 m^2, %12'si 4 m^2, %6'sı 7,5 m^2, %12'si 8 m^2'dir. Donatı elemanlarına bakıldığında katılımcıların %26'sı küveti, % 67'si duş teknesini, % 6'sı hem duş teknesi hem de küveti, %23'ü ise çamaşır makinesini tercih etmiştir. Yıkanma birimini % 89'u yeterli, % 11'i yetersiz bulmaktadır. Yıkanma şekline bakıldığında katılımcıların % 1'i küveti ayakta , %28'si küveti oturarak, %9'u duş teknesini oturarak, % 62'si duş teknesini ayakta kullanmaktadır. Katılımcılar lavabo ve klozeti %100 yeterli bulmaktadır. Banyoda yıkanma dışında gerçekleştirilen eylemlere bakıldığında %20'si banyoda kişisel bakım, dinlenme ve boşaltım, %21'si kişisel bakım, depolama ve çamaşır yıkama, %8'i kişisel bakım, boşaltım ve çamaşır yıkama, %32'si kişisel bakım ve boşaltım, % 5'ü kişisel bakım ve çamaşır yıkama, %14'ü kişisel bakım ve depolama eylemleri yapılmaktadır. Isıtma sistemi olarak katılımcıların %40'ı kalorifer, %43'ü elektrikli ısıtıcı, %17'si havlupan kullanmaktadır. Havalandırma sistemine bakıldığında %14'ünde doğal havalandırma, %14'üne doğal havalandırma ve havalandırma bacası, %49'u havalandırma bacası, %23'ünde bacaya bağlı aspiratör bulunmaktadır. Duvar ve yer döşemesine bakıldığında %100'ü seramiktir. Tavan malzemesinin %72'si asma tavan, %28'i düz sıvadır. Aydınlatma sistemine bakıldığında %1'inde bölgesel aydınlatma, %11'inde tavandan aydınlatma, %3'ünde doğal aydınlatma, %85'inde hem bölgesel hemde tavandan aydınlatma bulunmaktadır. Mekânlara sıcak su temininin %29'u elektrikli su ısıtıcıdan, %35'i güneş enerjisi ve şofbenden, %17'si merkezi ısıtmadan ve güneş enerjisinden, %19'u elektrikli su ısıtıcıtan ve güneş enerjisinden sağlanmaktadır. Pis su tesisatına bakıldığında %89'u döşeme içine gömülüdür, %11'i ise tesisat katıdır. Katılımcıların banyolarından genel memnuniyetlerine bakıldığında %89'u memnun %11'i memnun değildir.

Tablo 7.2. Orta Gelir Grubuna Ait Kullanıcıların Banyo Mekânlarının Karşılaştırma Tabloları

	K66	K 67	K 68	K 69	K 70	K 71	K 72	K 73	K 74
Adres	Limonluk Mah.1456 Sok Elit Sitesi Blok Kat:7 D:13	Kurtuluş Mah.22 Sok. Arzu Amber Apt.A Blok Kat:5 No:10.	PTT Evleri Mah. 3586 Sok. Şenateş Apt. Kat:3 Daire 6	PTT Evleri Mah. 3586 Sok. Yıldız sitesi F Blok Kat:13 D:25	Karslı Mah. YSE Cad. 60 evler sitesi No:2	Yeni Baraj Mah. Balkaroğlu Gülek Sitesi D Blok D: 4 Kat: 1	Mahfesığmaz Mah. 32 Sok. Sargut Apt. A Blok Kat:8 No:8	Sular Yolu Sabancı Apt. B Blok Kat:10 D:30 No:3	Ziyapaşa bulv. Yavuz Selim Apt. Kat:9 No:17
Konut Tipi	Apartman	Apartman	Apartman	Apartman	Apartman	Apartman	Apartman	Apartman	Apartman
Konut Alanı	200 m^2	140 m^2	175 m^2	145 m^2	160 m^2	250 m^2	220 m^2	180 m^2	600 m^2
Konutu Bölümleri	Antre, Mutfak, Salon, Yatak Od., Ebeveyn Banyo, Genel Banyo, WC, Kiler, Çamaşır Od.	Antre, Mutfak, Salon, Oturma Od., Yatak Odası, Banyo, WC	Antre, Mutfak, Salon, Oturma Od., Yatak Odası, Ebeveyn Banyo, Genel Banyo, WC	Antre, Mutfak, Salon, Oturma Od., Yatak Odası, Ebeveyn Banyo, Genel Banyo, WC	Antre, Mutfak, Salon, Yatak Od., Genel Banyo, WC, Çamaşır Odası	Antre, Mutfak, Salon, Yatak Od., Ebeveyn Banyo, Genel Banyo, WC, Kiler, Çamaşır Odası	Antre, Mutfak, Salon, Oturma Od., Yatak Od., Genel Banyo, WC, Çamaşır Od., Kiler	Antre, Mutfak, Salon, Oturma Od., Yatak Od., Genel Banyo, WC, Çamaşır Odası	Antre, Mutfak, Salon, Oturma Od., Yatak Od., Misafir Banyo Genel Banyo, WC
Banyo Alanı,	6 m^2	7 m^2	6 m^2	5 m^2	8 m^2	7 m^2	6 m^2	4, 5 m^2	6,5 m^2
Donatı Elemanları	Küvet, Lavabo, Klozet	Küvet, Lavabo, Klozet, Çamaşır Makinesi	Duş Teknesi, Lavabo, Klozet, Çamaşır Makinesi	Duş Teknesi, Lavabo, Klozet	Duş Teknesi, Lavabo, Klozet	Küvet, Lavabo, Klozet,	Küvet, Lavabo, Klozet,	Küvet, Lavabo, Klozet,	Küvet, Lavabo, Klozet,
Yıkanma Birimi	Küvet yüksek ve kullanışlı değil	Yeterli	Yeterli	Yeterli	Yeterli	Yeterli	Yeterli	Yeterli	Yeterli
Yıkanma Şekli	Küvette oturarak	Küvette oturarak, Duş teknesinde Ayakta	Duş teknesinde Oturarak	Duş teknesinde Oturarak	Duş teknesi ayakta	Küvette oturarak	Küvette oturarak	Küvette oturarak	Küvette oturarak
Lavabo	Yeterli	Yeterli	Yeterli	Yeterli	Yeterli	Yeterli	Yeterli	Yeterli	yeterli
Klozet	Yeterli	Yeterli	Yeterli	Yeterli	Yeterli	Yeterli	Yeterli	Yeterli	yeterli
Banyoda gerçekleştirilen diğer eylemler,	Kişisel Bakım ve depolama	Kişisel Bakım, Depolama, Çamaşır Yıkama	Kişisel Bakım ve Boşaltım	Kişisel Bakım, Depolama,	Kişisel Bakım Boşaltım, dinlenme	Kişisel Bakım Boşaltım, dinlenme	Kişisel Bakım ve Boşaltım	Kişisel Bakım ve Boşaltım	Kişisel Bakım ve Boşaltım
Yer Döşemesi	Seramik	Seramik	Seramik	Seramik	Seramik	Seramik	Seramik	Seramik	Seramik
Tavan Malzemesi	Düz sıva	Düz sıva	Asma tavan	Asma tavan	Plastik Asma Tavan	Asma tavan	Asma tavan	Asma tavan	Düz sıva
Duvar Malzemesi	Seramik	Seramik	Seramik	Seramik	Seramik	Seramik	Seramik	Seramik	Seramik
Isıtma	Elektrikli ısıtıcı	Kalorifer	Elektrikli ısıtıcı	Elektrikli ısıtıcı	Elektrikli ısıtıcı	Kalorifer	Kalorifer	Elektrikli ısıtıcı	Elektrikli ısıtıcı
Havalandırma	Havalandırma Bacası	Doğal Havalandırma	Doğal Havalandırma	Havalandırma bacası	Doğal Havalandırma	Havalandırma bacası	Havalandırma bacası	Havalandırma bacası	Doğal Havalandırma
Aydınlatma	Bölgesel ve tavan	Bölgesel ve tavan	Bölgesel ve tavan	Bölgesel ve tavan	Bölgesel ve tavan	Bölgesel ve tavan	Tavan	Bölgesel ve tavan	Bölgesel ve tavan
Sıcak Su Temini	Şofben, Güneş enerjisi	Şofben, Güneş enerjisi	Güneş enerjisi	Şofben, Güneş enerjisi	Elektrikli ani su ısıtıcı, Güneş enerjisi	Güneş enerjisi	Şofben, Güneş enerjisi	Şofben,	Şofben
Pis Su Tesisatı	Tesisat Katı	Döşeme içi gömülü	Tesisat Katı	Döşeme içi gömülü	Döşeme içi gömülü	Döşeme içi gömülü	Döşeme içi gömülü	Döşeme içi gömülü	Döşeme içi gömülü
Memnuniyet Durumu	Memnun değil	Memnun	Memnun	Memnun	Memnun	Memnun	Memnun	Memnun	Memnun

Tablo 7.2’nin devamı

	K75	K 76	K 77	K 78	K 79	K 80	K 81	K 82	K 83
Adres	Limonluk Mah. Park orman Evleri A Blok Kat:7 No:14	Viranşehir Mah. İstanbul Evleri B Blok Kat:3 D:7	Fatih Mah. 40 Sok. Artemis sitesi B Blok Kat:7 No:13	Yurt Mah. 281 Sok. Yeni kolej sitesi b Blok kat.11 No:21	Adana Toki evleri A Blok Kat:3 No:6	Kurtuluş Mah. 17 Sok. Mengi Apt. Kat:9 No:14	Beyazevler Mah. 8032 Sok. Benyeş Sit C Blok K:4 N:7	Kurtuluş Mah. Kale Apt. Kat:2 No:3	Limonluk Mah. 1224 Sok. Duyar Apt. Kat:4 D:7
Konut Tipi	Apartman	Apartman	Apartman	Apartman	Apartman	Apartman	Apartman	Apartman	Apartman
Konut Alanı	200 m^2	230 m^2	320 m^2	160 m^2	85 m^2	185 m^2	220 m^2	225 m^2	199 m^2
Konutu Bölümleri	Antre, Mutfak, Salon, Oturma Od., Yatak Od., Ebeveyn Banyo, Genel Banyo, WC	Antre, Mutfak, Salon, Oturma Od., Genel Banyo, WC, Kiler, Kalorifer O.	Antre, Mutfak, Salon, Oturma Od., Ebeveyn Banyo, Genel Banyo, WC, Kiler	Antre, Mutfak, Salon, Oturma Od., Yatak Od., Genel Banyo, WC	Antre, Mutfak, Oturma Od., , Genel Banyo, WC, Kiler	Antre, Mutfak, Salon, Oturma Od., Yatak Od., Genel Banyo, WC	Antre, Mutfak, Salon, Oturma Od., Yatak Od., Genel Banyo, WC, Kiler	Antre, Mutfak, Salon, Oturma Od., Genel Banyo, WC	Antre, Mutfak, Salon, Oturma Od., Yatak Od., Genel Banyo, WC
Banyo Alanı,	6 m^2	7 m^2	10 m^2	6 m^2	4 m^2	5 m^2	5 m^2	7 m^2	8 m^2
Donatı Elemanları	Küvet, Lavabo, Klozet	Küvet, Lavabo, Klozet, Çamaşır Makinesi	Küvet, Lavabo, Klozet, Çamaşır Makinesi	Duş Teknesi, Lavabo, Klozet, Çamaşır Makinesi	Duş Teknesi, Lavabo, Klozet	Küvet, Lavabo, Klozet, Çamaşır Makinesi	Duş Teknesi, Lavabo, Klozet, Çamaşır Makinesi	Küvet, Lavabo, Klozet	Küvet, Lavabo, Klozet
Yıkanma Birimi	Yeterli	Yeterli	Yetersiz	Yeterli	Yetersiz	Yetersiz	Yetersiz	Yetersiz	Yeterli
Yıkanma Şekli	Küvette oturarak	Küvette oturarak	Küvette oturarak	Duş teknesi ayakta ve oturarak	Duş teknesi ayakta ve oturarak	Küvette oturarak	Duş teknesi ayakta ve oturarak	Küvette oturarak	Küvette oturarak
Lavabo	Yeterli	Yeterli	Yeterli	Yeterli	Yeterli	Yeterli	Yeterli	Yetersiz	yeterli
Klozet	Yeterli	Yeterli	Yeterli	Yeterli	Yetersiz	Yeterli	Yetersiz	Yeterli	yeterli
Banyoda gerçekleştirilen diğer eylemler,	Kişisel Bakım ve depolama	Kişisel Bakım, Depolama, Çamaşır Yıkama	Kişisel Bakım, Depolama, Çamaşır Yıkama	Kişisel Bakım, Depolama, Çamaşır Yıkama	Boşaltım	Kişisel Bakım, Depolama, Çamaşır Yıkama	Kişisel Bakım, Depolama, Çamaşır Yıkama	Kişisel Bakım ve Boşaltım	Kişisel Bakım, kişisel bakım,
Yer Döşemesi	Seramik	Seramik	Seramik	Seramik	Seramik	Seramik	Seramik	Seramik	Seramik
Tavan Malzemesi	Plastik Asma Tavan	Düz sıva	Düz sıva	Plastik Asma Tavan	Asma Tavan	Plastik Asma Tavan	Plastik Asma Tavan	Plastik Asma Tavan	Düz sıva
Duvar Malzemesi	Seramik	Seramik	Seramik	Seramik	Seramik	Seramik	Seramik	Seramik	Seramik
Isıtma	Kalorifer	Kalorifer	Havlupan	Elektrikli ısıtıcı	Kalorifer	Yok	Elektrikli ısıtıcı	Kalorifer	Havlupan
Havalandırma	Havalandırma bacası	Havalandırma Bacası	Havalandırma bacası	Havalandırma bacası	Havalandırma bacası	Havalandırma bacası	Doğal Havalandırma	Doğal Havalandırma	Havalandırma bacası
Aydınlatma	Bölgesel	Bölgesel ve tavan	Bölgesel ve tavan	Bölgesel ve tavan	Bölgesel ve tavan	Bölgesel ve tavan	Bölgesel ve tavan	Bölgesel ve tavan	Bölgesel
Sıcak Su Temini	Şofben, Güneş enerjisi	Şofben, Güneş enerjisi	Şofben, Güneş enerjisi	Güneş enerjisi, Elektrikli ani su ısıtıcı	Şofben	Güneş enerjisi	Güneş enerjisi	Güneş enerjisi, Elektrikli ani su ısıtıcı	Şofben, Güneş enerjisi
Pis Su Tesisatı	Döşeme içi gömülü	Döşeme içi gömülü	Döşeme içi gömülü	Döşeme içi gömülü	Döşeme içi gömülü	Döşeme içi gömülü	Döşeme içi gömülü	Döşeme içi gömülü	Döşeme içi gömülü
Memnuniyet Durumu	Memnun	Memnun	Memnun değil	Memnun	Memnun değil	Memnun değil	Memnun değil	Memnun değil	Memnun

Tablo 7.2’nin devamı

	K84	K 85	K 86	K 87	K 88	K 89	K 90	K 91
Adres	PTT Cad. Çukurova Park Konutları A Blok Kat:13 No:26	Kenan Evren Bulvarı Kırlangıç Apt Kat:10 No:18	Platin Evler A/Blok K:12 No:22	Cevat Yurdakul Cad.Aydogan Apt. K1 D2	Reşatbey Mah. Prof. Dr. Nusret H.Fişek Cad. Kervansaray Apt. No:50 K:1 D:2	Turgut Özal Bulv.315 Sok. Işık Sitesi A4 Blok K:11 No:21	Süleyman Demirel Bulv.77247 Sok. Altınova Apt. K:3 D:6	Yurt Mah. 71345 Sok. Akgül Sitesi K:10 D:19
Konut Tipi	Apartman	Apartman	Apartman	Apartman	Apartman	Apartman	Apartman	Apartman
Konut Alanı	280 m^2	180 m^2	180 m^2	220 m^2	200 m^2	185 m^2	180 m^2	195 m^2
Konutu Bölümleri	Antre, Mutfak, Salon, Oturma Od., Yatak Od., Ebeveyn Banyo, Genel Banyo, WC	Antre, Mutfak, Salon, Oturma Od., Yatak Od., Genel Banyo, WC	Antre, Mutfak, Salon, Oturma Od., , Yatak Genel Banyo, WC	Antre, Mutfak, Salon, Oturma Od., Yatak Od., Ebeveyn Banyo, Genel Banyo, WC	Antre, Mutfak, Salon, Oturma Od., Yatak Od., Genel Banyo, WC	Antre, Mutfak, Salon ,Yatak Od., Genel Banyo, WC	Antre, Mutfak, Salon, Oturma Od., Yatak O Ebeveyn Banyo, Genel Banyo, WC	Antre, Mutfak, Salon, Oturma Od., Yatak Od., Genel Banyo, WC,Kiler
Banyo Alanı,	4,5 m^2	6,7 m^2	4 m^2	5 m^2	7 m^2	8 m^2	9 m^2	7 m^2
Donatı Elemanları	Küvet, Lavabo, Klozet, Çamaşır Makinesi	Duş Teknesi, Lavabo, Klozet	Duş Teknesi, Lavabo, Klozet	Duş Teknesi, Lavabo, Çamaşır Makinesi, Klozet	Küvet, Lavabo, Klozet	Küvet, Lavabo, Klozet	Duş Teknesi, Lavabo, Çamaşır Makinesi, Klozet	Küvet, Lavabo, Klozet,
Yıkanma Birimi	Küvet yüksek ve kullanışlı değil	Yetersiz	Yeterli	Yeterli	Yeterli	Yeterli	Yeterli	Yeterli
Yıkanma Şekli	Küvette oturarak ve Ayakta	Duş teknesi ayakta	Duş teknesinde Oturarak	Duş teknesi ayakta	Küvette oturarak	Küvette oturarak	Duş teknesi ayakta ve oturarak	Küvette oturarak
Lavabo	Yeterli	Yeterli	Yeterli	Yeterli	Yeterli	Yeterli	Yeterli	Yeterli
Klozet	Yeterli	Yeterli	Yeterli	Yeterli	Yeterli	Yeterli	Yeterli	Yeterli
Banyoda gerçekleştirilen diğer eylemler,	Kişisel Bakım, Depolama, Çamaşır Yıkama	Kişisel Bakım, Depolama, Çamaşır Yıkama	Kişisel Bakım ve Boşaltım	Kişisel Bakım, Depolama, Çamaşır Yıkama	Boşaltım	Kişisel Bakım Boşaltım,	Kişisel Bakım ve Boşaltım	Kişisel Bakım ve Boşaltım
Yer Döşemesi	Seramik	Seramik	Seramik	Seramik	Seramik	Seramik	Seramik	Seramik
Tavan Malzemesi	Asma Tavan	Asma Tavan	Asma tavan	Düz sıva	Düz sıva	Asma tavan	Plastik Asma tavan	Plastik Asma tavan
Duvar Malzemesi	Seramik	Seramik	Seramik	Seramik	Seramik	Seramik	Seramik	Seramik
Isıtma	Elektrikli ısıtıcı	Kalorifer	Klima	Kalorifer	Kalorifer	Kalorifer	Elektrikli ısıtıcı	Elektrikli ısıtıcı
Havalandırma	Havalandırma bacası	Havalandırma Bacası	Havalandırma bacası	Havalandırma bacası	Doğal Havalandırma	Doğal Havalandırma	Doğal Havalandırma	Doğal Havalandırma
Aydınlatma	Tavan	Bölgesel ve tavan	Bölgesel ve tavan	Bölgesel ve tavan	Bölgesel	Bölgesel ve tavan	Bölgesel ve tavan	Bölgesel ve tavan
Sıcak Su Temini	Güneş enerjisi, Elektrikli ani su ısıtıcı	Şofben, Güneş enerjisi	Elektrikli ani su ısıtıcı	Güneş enerjisi, Elektrikli ani su ısıtıcı	Güneş enerjisi, Elektrikli ani su ısıtıcı	Şofben, Güneş enerjisi	Güneş enerjisi, Elektrikli ani su ısıtıcı	Şofben, Güneş enerjisi
Pis Su Tesisatı	Tesisat Katı	Döşeme içi gömülü	Döşeme içi gömülü	Döşeme içi gömülü	Döşeme içi gömülü	Döşeme içi gömülü	Döşeme içi gömülü	Döşeme içi gömülü
Memnuniyet Durumu	Memnun değil	Memnun	Memnun	Memnun	Memnun	Memnun değil	Memnun	Memnun

Tablo 7.2’nin devamı

	K92	K 93	K 94	K 95	K 96	K 97	K 98
Adres	Turgut Özal Bulv. Pırlanta 7 Apt. İtfaiye Civarı K:4 D:9	Ziyapaşa Bl. 10313 Sok. Paksoy Lisesi Arkası Yazıcı Apt. K:3 No:14	Baraj Yolu Kocatepe Apt .B Blok K:6 No:12	Yurt Mah. 207 Sok. Konkur Apt. K:4 No:7	Turgut Özal Bl. Ladin Apt. K:1 No:1	Alibeyli Mah. 15521 Sok. No:38/1	Limonluk Mah.1224 Sok. Duyar Apt. No:8 Kat:2 Daire:4
Konut Tipi	Apartman	Apartman	Apartman	Apartman	Apartman	Apartman	Apartman
Konut Alanı	240 m^2	180 m^2	130 m^2	165 m^2	172 m^2	200 m^2	199 m^2
Konutu Bölümleri	Antre, Mutfak, Salon, Oturma Od., Yatak Od., Genel Banyo, WC, Kiler	Antre, Mutfak, Salon, Oturma Od., Yatak Od., Genel Banyo, WC	Antre, Mutfak, Salon, Oturma Od., Yatak Od., Genel Banyo, WC	Antre, Mutfak, Salon, Oturma Od., Yatak Od., Genel Banyo, WC	Antre, Mutfak, Salon, Oturma Od., Yatak Od., Genel Banyo, WC	Antre, Mutfak, Salon ,Yatak Od., Genel Banyo, WC	Antre, Mutfak, Salon, Oturma Od., Yatak Od., Genel Banyo, WC, Çamaşır Odası, Kiler
Banyo Alanı,	6,5 m^2	6 m^2	5 m^2	5 m^2	4 m^2	7 m^2	7 m^2
Donatı Elemanları	Küvet, Lavabo, Klozet	Küvet, Lavabo, Klozet, Çamaşır Makinesi	Duş Teknesi, Lavabo, Çamaşır Makinesi, Klozet	Duş Teknesi, Lavabo, Klozet	Duş Teknesi, Lavabo,,Klozet	Küvet, Lavabo, Klozet, Çamaşır Makinesi	Küvet, Lavabo, Klozet
Yıkanma Birimi	Yeterli	Yeterli	Yeterli	Yeterli	Yeterli	Yeterli	Yeterli
Yıkanma Şekli	Küvette oturarak	Küvette oturarak	Duş teknesinde Oturarak	Duş teknesi ayakta	Duş teknesi ayakta	Küvette oturarak	Küvette oturarak
Lavabo	Yeterli	Yeterli	Yeterli	Yeterli	Yeterli	Yeterli	Yeterli
Klozet	Yeterli	Yeterli	Yeterli	Yeterli	Yeterli	Yeterli	Yeterli
Banyoda gerçekleştirilen diğer eylemler,	Kişisel Bakım, Depolama	Kişisel Bakım, Depolama, Çamaşır Yıkama	Kişisel Bakım ve Boşaltım	Kişisel Bakım, Depolama	Boşaltım	Kişisel Bakım Boşaltım,	Boşaltım
Yer Döşemesi	Seramik	Seramik	Seramik	Seramik	Seramik	Seramik	Seramik
Tavan Malzemesi	Plastik Asma tavan	Plastik Asma tavan	Düz sıva	Plastik Asma tavan	Plastik Asma tavan	Düz sıva	Düz sıva
Duvar Malzemesi	Seramik	Seramik	Seramik	Seramik	Seramik	Seramik	Seramik
Isıtma	Elektrikli ısıtıcı	Elektrikli ısıtıcı	Elektrikli ısıtıcı	Elektrikli ısıtıcı	Kalorifer	Elektrikli ısıtıcı	Kalorifer
Havalandırma	Doğal Havalandırma	Havalandırma Bacası	Havalandırma bacası	Doğal Havalandırma	Doğal Havalandırma	Doğal Havalandırma	Havalandırma bacası
Aydınlatma	Bölgesel, Tavan ve Doğal	Bölgesel ve tavan	Bölgesel ve tavan	Bölgesel ve tavan	Bölgesel ve tavan	Bölgesel ve tavan	Bölgesel ve tavan
Sıcak Su Temini	Şofben	Şofben, Güneş enerjisi	Şofben, Güneş enerjisi	Şofben, Güneş enerjisi	Şofben, Güneş enerjisi	Şofben, Güneş enerjisi	Şofben, Güneş enerjisi
Pis Su Tesisatı	Döşeme içi gömülü	Döşeme içi gömülü	Döşeme içi gömülü	Döşeme içi gömülü	Döşeme içi gömülü	Döşeme içi gömülü	Döşeme içi gömülü
Memnuniyet Durumu	Memnun	Memnun	Memnun	Memnun	Memnun	Memnun	Memnun

Orta gelir grubunda ait Konut 66 - Konut 98 kullanıcıları arasında değerlendirme yapıldığında (Bkz. Tablo 7.2), katılımcıların konut tipine bakıldığında, %100'ü apartman dairesinde ikamet etmektedir. Banyo alanına bakıldığında % 17'si 6 m^2, % 17'si 7m^2, %26'si 7 m^2, %3'ü 5,5 m^2, %3'ü 9 m^2, %3'ü 10m^2, %3'ü 6,7 m^2, %5'i 4,5m^2, %5'i 6,5 m^2, %9'u 4 m^2, %9'u 8m^2'dir. Donatı elemanlarına bakıldığında katılımcıların %57'si küveti, % 43'ü duş teknesini, %46'sı ise çamaşır makinesini tercih etmiştir. Yıkanma birimini % 77'si yeterli, % 23'ü yetersiz bulmaktadır. Yıkanma şekline bakıldığında katılımcıların % 3'ü küveti ayakta , %57'si küveti oturarak, %17'si duş teknesini oturarak, % 23'ü duş teknesini ayakta kullanmaktadır. Katılımcılar lavabo ve klozeti %100 yeterli bulmaktadır. Banyoda yıkanma dışında gerçekleştirilen eylemlere bakıldığında %6'sı banyoda kişisel bakım, dinlenme ve boşaltım, %28'i kişisel bakım, depolama ve çamaşır yıkama, %6'sı kişisel bakım, boşaltım ve çamaşır yıkama, %46'sı kişisel bakım ve boşaltım, % 14'ü kişisel bakım ve depolama eylemleri yapılmaktadır. Isıtma sistemi olarak katılımcıların %40'ı kalorifer, %51'i elektrikli ısıtıcı, %9'u havlupan kullanmaktadır. Havalandırma sistemine bakıldığında %43'ünde doğal havalandırma %57'sinde havalandırma bacası bulunmaktadır. Duvar ve yer döşemesine bakıldığında %100'ü seramiktir. Tavan malzemesinin %66'sı asma tavan, %34'ü düz sıvadır. Aydınlatma sistemine bakıldığında %8'inde bölgesel aydınlatma, %6'sında tavandan aydınlatma, %86'sında hem bölgesel hemde tavandan aydınlatma bulunmaktadır. Mekânlara sıcak su temininin %9'u elektrikli su ısıtıcıdan, %60'ı güneş enerjisi ve şofbenden, %11'i merkezi ısıtmadan ve güneş enerjisinden, %20'si elektrikli su ısıtıcıtan ve güneş enerjisinden sağlanmaktadır. Pis su tesisatına bakıldığında %91'i döşeme içine gömülüdür, %9'u ise tesisat katıdır. Katılımcıların banyolarından genel memnuniyetlerine bakıldığında %71'i memnun %29'u memnun değildir.

7.5. Bölümün Sonucu

Üst ve orta gelir grubundan kullanıcılar ve konutlardaki yıkanma mekânında bulundan donatı elemanları ile ilgili anket ve analiz çalışmaları sonucunda çeşitli tespitlerde bulunulmuş ve gelir guruplarına göre değerlendirme tablosu hazırlanmıştır.

Orta ve üst gelir grubuna ait 100 katılımcınıın konut tiplerine bakıldığında %3'ü müstakil evde, %97'si apartman dairesinde ikamet etmektedir. Banyo alanına bakıldığında % 25'i 6 m^2, % 19'u 7m^2, %11'i 5 m^2, %5'i 5,5 m^2, %2'si 9 m^2, %1'i 12 m^2, %4'ü 4,5 m^2, %1'i 8,5 m^2 %1'i 4,8 m^2, %4'ü 6,5 m^2, %10'u 4 m^2, %4'ü 7,5 m^2,

%11'i 8 m^2, %1'i10 m^2 ve %1'i 6,7 m^2'dir. Donatı elemanlarına bakıldığında katılımcıların %37'si küveti, % 59'u duş teknesini, % 4'ü hem duş teknesi hem de küveti, %31 ise çamaşır makinesini tercih etmiştir. Yıkanma birimini % 85'i yeterli, % 15'i yetersiz bulmaktadır. Yıkanma şekline bakıldığında katılımcıların % 2'si küveti ayakta , %38'i küveti oturarak, %12'si duş teknesini oturarak, % 48'i duş teknesini ayakta kullanmaktadır. Katılımcılar mevcut lavabo ve klozetleri %100 yeterli bulmaktadır. Banyoda yıkanma dışında gerçekleştirilen eylemlere bakıldığında %15'i banyoda kişisel bakım, dinlenme ve boşaltım, %24'ü kişisel bakım, depolama ve çamaşır yıkama, %7'si kişisel bakım, boşaltım ve çamaşır yıkama, %37'si kişisel bakım ve boşaltım, % 3'ü kişisel bakım ve çamaşır yıkama, %14'ü kişisel bakım ve depolama eylemleri yapılmaktadır. Isıtma sistemi olarak katılımcıların %40'ı kalorifer, %46'sı elektrikli ısıtıcı, %14'ü havlupan kullanmaktadır. Havalandırma sistemine bakıldığında %24'ünde doğal havalandırma, %9'unda doğal havalandırma ve havalandırma bacası, %52'sinde havalandırma bacası, %15'inde bacaya bağlı aspiratör bulunmaktadır. Duvar ve yer döşemesine bakıldığında %100'ü seramiktir. Tavan malzemesinin %70'i asma tavan, %30'u düz sıvadır. Aydınlatma sistemine bakıldığında %4'ünde bölgesel aydınlatma, %9'unda tavandan aydınlatma, %85'inde hem bölgesel hemde tavandan aydınlatma, %2'sinde doğal aydınlatma bulunmaktadır. Mekânlara sıcak su temininin %22'si elektrikli su ısıtıcıdan, %44'ü güneş enerjisi ve şofbenden, %15'i merkezi ısıtmadan ve güneş enerjisinden, %19'u elektrikli su ısıtıcıtan ve güneş enerjisinden sağlanmaktadır. Pis su tesisatına bakıldığında %90'ı döşeme içine gömülüdür, %10'u ise tesisat katıdır. Tüm 100 katılımcının banyolarından genel memnuniyetlerine bakıldığında %83'ü memnun %17'si memnun değildir.

SEKİZİNCİ BÖLÜM

KULLANICI VE KONUT BİLGİLERİ

Bu bölümde kullanıcıya uygulanan anket çalışması, bilimsel ve istatistik çalışmalarda öncelikle kullanılan (SSPS) istatistik programı ile değerlendirilmiştir.

Tablo 8.1.Yaş Aralığı Tablosu

	Adet	Yüzde	Değer Yüzde	Birikimli Yüzde
Cevaplanmamış	13	13,0	13,0	13,0
21-30 arası	8	8,0	8,0	21,0
31-40 arası	24	24,0	24,0	45,0
41-50 arası	27	27,0	27,0	72,0
51-65 arası	21	21,0	21,0	93,0
66-80 arası	7	7,0	7,0	100,0
Toplam	100	100,0	100,0	

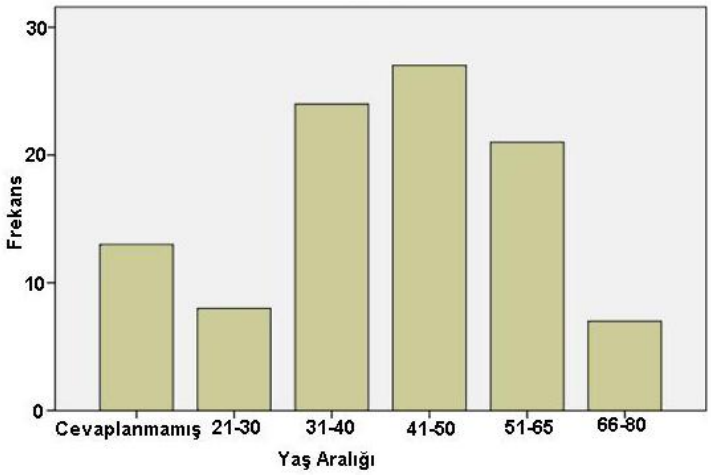

Grafik 8.1. Yaş aralığı grafiği

Tablo8.1 ve grafik 8.1 katılımcıların yaş arağını göstermektedir. 100 katılımcıdan 13 kişi bu soruyu cevaplamamıştır. %8'i 21-30, %24'ü 31-40, %27'si 41-50 , %21'i 51-65, %7'si 66-80 yaş aralığındadır.

Tablo 8.2. Kullanıcı Cinsiyet Tablosu

Cinsiyet					
		Adet	Yüzde	Değer Yüzde	Birikimli Yüzde
Değer	Cevaplanmamış	2	2,0	2,0	2,0
	Erkek	86	86,0	86,0	88,0
	Kadın	12	12,0	12,0	100,0
	Toplam	100	100,0	100,0	

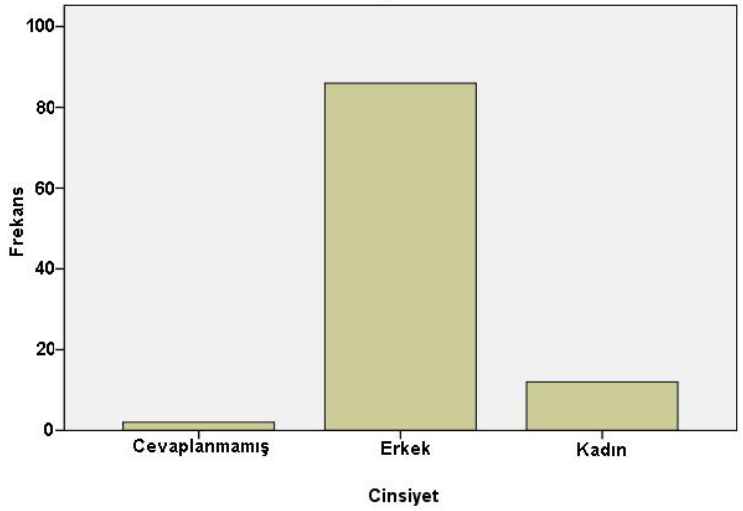

Grafik 8.2. Cinsiyet grafiği

Tablo 8.2 ve grafik 8.2 ankete katılımların cinsiyetini göstermektedir. Ankete cevap veren katılımcıların %86'sının erkek, %12'sinin kadındır. 2 kişide bu soruya cevap vermemiştir.

Eğitim:

Tablo 8.3. Eğitim Düzeyi Tablosu

Eğitim					
		Frekans	Yüzde	Değer Yüzde	Birikimli Yüzde
Değer	Cevaplanmamış	24	24,0	24,0	24,0
	İlköğretim	3	3,0	3,0	27,0
	Ortaokul	3	3,0	3,0	30,0
	Lise	11	11,0	11,0	41,0
	Yüksekokul	3	3,0	3,0	44,0
	Üniversite ve üstü	56	56,0	56,0	100,0
	Toplam	100	100,0	100,0	

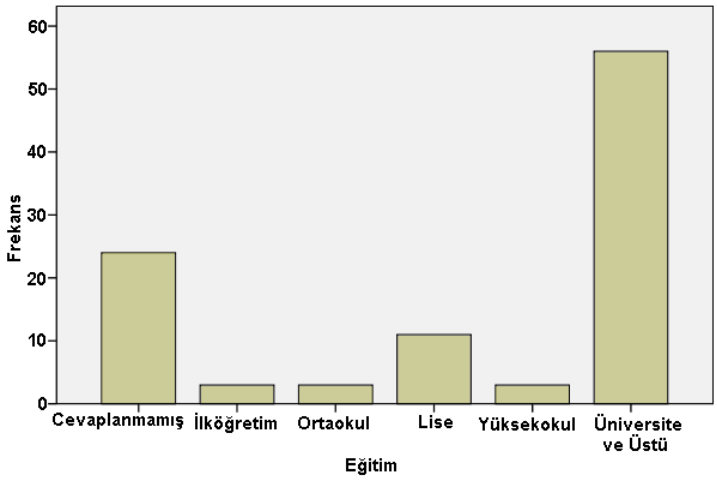

Grafik 8.3. Eğitim düzeyi grafiği

Tablo 8.3 ve grafik 8.3 katılımcı eğitim düzeyini göstermektedir. Katılımcıların %24'ü anketin bu kısmını cevaplamamıştır. Katılımcıların %56'sı Üniversite ve üstü %3'ü Yüksekokul, %11'i Lise, %3'ü Ortaokul, %3'ü de İlköğretim mezunudur.

Tablo 8.4. Meslek Gruplarına İlişkin Frekans Tablosu

		Adet	Yüzde	Değer Yüzde	Birikimli Yüzde
Değer	Cevapsız	3	3,0	3,0	3,0
	Avukat	4	4,0	4,0	7,0
	Bankacı	2	2,0	2,0	9,0
	Bölge Müdürü	1	1,0	1,0	10,0
	Bölge Bayi sahibi	1	1,0	1,0	11,0
	Bölüm Şefi	1	1,0	1,0	12,0
	Çiftçi	3	3,0	3,0	15,0
	Diş Hekimi	3	3,0	3,0	18,0
	Doktor	7	7,0	7,0	25,0
	Emekli	10	10,0	10,0	35,0
	Emlakçı	1	1,0	1,0	36,0
	Ev Hanımı	3	3,0	3,0	39,0
	Gemi Acentası sahibi	1	1,0	1,0	40,0
	Hemşire	1	1,0	1,0	41,0
	İhracat Uzmanı	1	1,0	1,0	42,0
	İş Adamı	1	1,0	1,0	43,0
	İşletmeci	2	2,0	2,0	45,0
	İşveren	1	1,0	1,0	46,0
	Komisyoncu	1	1,0	1,0	47,0
	Maden experi	1	1,0	1,0	48,0
	Mali Müşavir	1	1,0	1,0	49,0

Tablo 8.4.'ün Devamı

Değer	Mobilyacı	3	3,0	3,0	52,0
	Muhasebeci	1	1,0	1,0	53,0
	Mühendis	19	19,0	19,0	72,0
	Müteahhit	4	4,0	4,0	76,0
	Öğrenci	1	1,0	1,0	77,0
	Öğretim Görevlisi	1	1,0	1,0	78,0
	Öğretmen	6	6,0	6,0	84,0
	Özel Şirket Müdürü	1	1,0	1,0	85,0
	Polis	1	1,0	1,0	86,0
	Sanayici	1	1,0	1,0	87,0
	Satış Uzmanı	2	2,0	2,0	89,0
	Satış Yöneticisi	1	1,0	1,0	90,0
	Serbest	4	4,0	4,0	94,0
	Şoför	1	1,0	1,0	95,0
	Serbest meslek	4	4,0	4,0	99,0
	Veteriner	1	1,0	1,0	100,0
	Toplam	100	100,0	100,0	

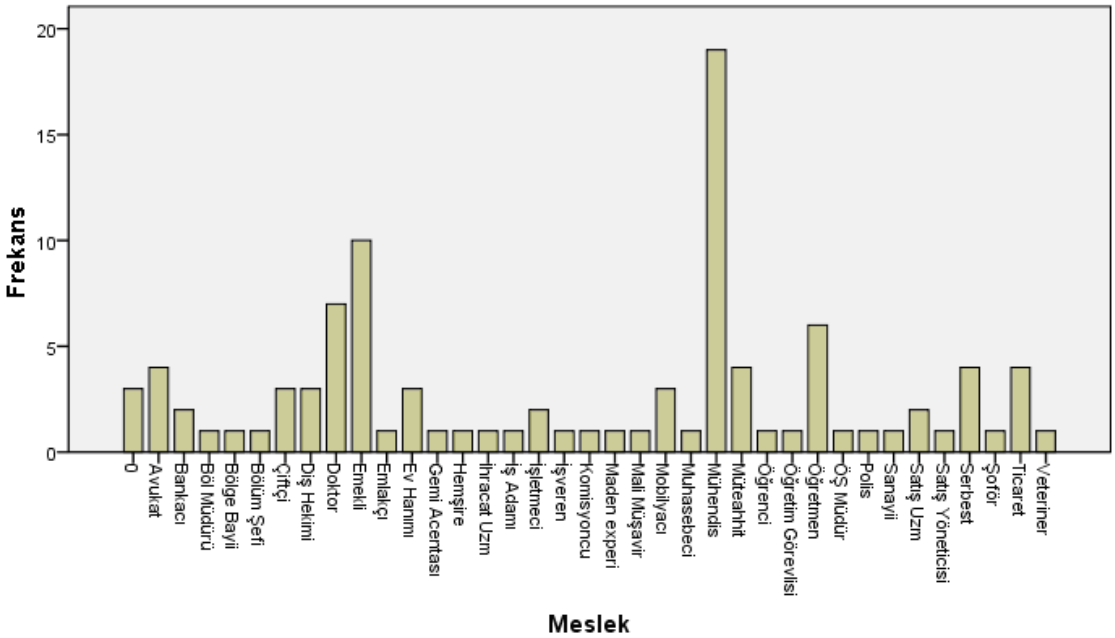

Grafik 8.4. Meslek gruplarına ilişkin grafik

Tablo 8.4 ve grafik 8.4 katılımcı meslek grubunu göstermektedir. 0 değeri bu soruya hiç cevap vermemiş olan katılımcıları temsil etmektedir. Ankete katılan 100 kişiden avukatlar %4, Bankacılar %2, Bölge Müdürü %1, Bölge Bayii %1, Bölüm Şefi %1, Çiftçiler %3, Diş Hekimleri %3, Doktorlar %7, Emekliler %10, Emlakçılar %1, Ev Hanımları %3, Gemi Acentesi sahibi %1, Hemşire %1, İhracat Uzmanı %1, İş Adamı %1, İşletmeci %2, İşveren %1, Komisyoncu %1, Maden Experi %1, Mali Müşavir %1, Mobilyacı %3, Muhasebeci %1, Mühendis %19, Müteahhit %4, Öğrenci %1, Öğretim

Görevlisi %1, Öğretmen %6, Özel Şirket Müdürü %1, Polis %1, Sanayici %1, Satış Uzmanı %2, Satış Yöneticisi %1, Serbest Meslek %4, Şoför %1, Ticaretle uğraşanlar %4 ve Veterinerler %1 oluşturmaktadır.

Hanelerdeki Fert Sayısı:

Tablo 8.5. Hanelerdeki Fert Sayısına İlişkin Tablo

Hanedeki Fert Sayısı					
		Frekans	Yüzde	Değer Yüzde	Birikimli Yüzde
Değer	Cevaplanmamış	3	3,0	3,0	3,0
	1,00	7	7,0	7,0	10,0
	2,00	33	33,0	33,0	43,0
	3,00	30	30,0	30,0	73,0
	4,00	27	27,0	27,0	100,0
	Toplam	100	100,0	100,0	

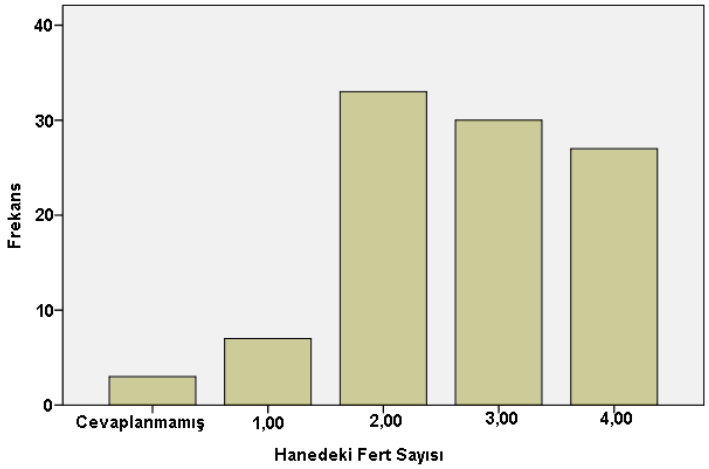

Grafik 8.5. Hanelerdeki fert sayısına ilişkin grafik

Tablo 8.5 ve grafik 8.5 hanelerdeki fert sayısını göstermektedir. Katılımcıların %7'si 1 kişi, %27'si 4 kişi, %30'u 3 kişi,%33'ü iki kişidir.

Mülkiyet Durumu:

Tablo 8.6. Hanelerdeki Mülkiyet Durumuna İlişkin Tablo

Mülkiyet Durumu					
		Frekans	Yüzde	Değer Yüzde	Birikimli Yüzde
Değer	Ev Sahibi	97	97,0	97,0	97,0
	Kiracı	1	1,0	1,0	98,0
	Diğer	2	2,0	2,0	100,0
	Toplam	100	100,0	100,0	

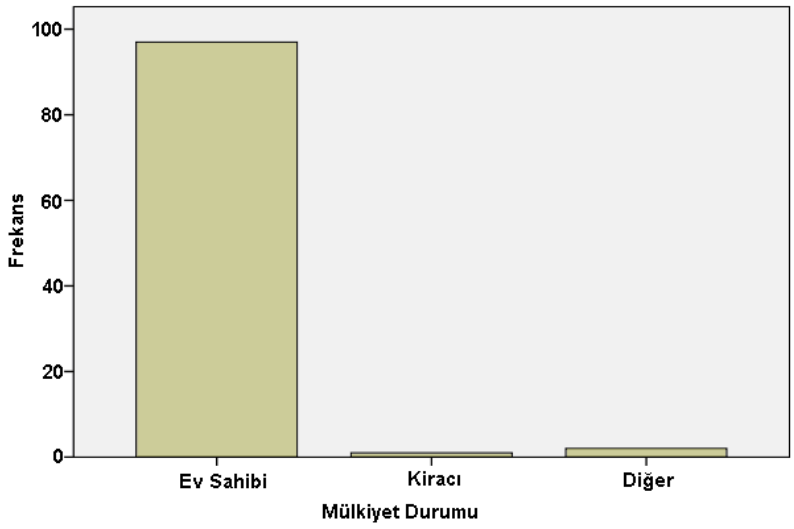

Grafik 8.6. Hanelerdeki mülkiyet durumuna ilişkin grafik

Tablo 8.6 ve grafik 8.6 katılımcıların mülkiyet durumunu açıklamaktadır. Katılımcıların %97'si ev sahibi, % 'i kiracı, %2'si diğer cevabını vermiştir.

Konut Tipi:

Tablo 8.7. Hanelerdeki Konut Tipine İlişkin Tablo

Konut Tipi					
		Adet	Yüzde	Değer Yüzde	Birikimli Yüzde
Değer	Müstakil	3	3,0	3,0	3,0
	Apt Dairesi	97	97,0	97,0	97,0
	Toplam	100	100,0	100,0	

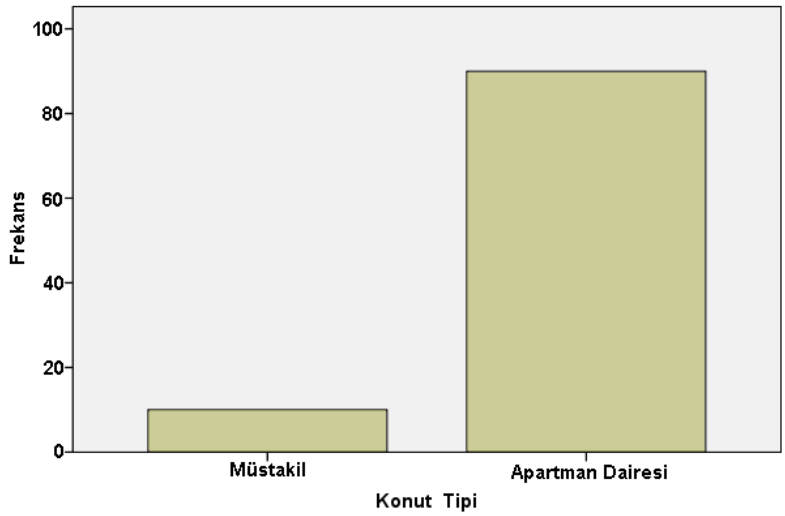

Grafik 8.7. Konut tipine ilişkin grafik

Tablo 8.7. ve grafik 8.7 konut tipi hakkında bilgi vermektedir. Ankete katılan orta ve üst gelir gurubundan toplam 100 kişinin %97'si apartman dairesinde oturduklarını, %3'ü ise müstakil bir evde ikamet ettiklerini belirtmişlerdir.

Konut Alanı:

Tablo 8.8. Konut Alanına Ait Tablo

Konut Alanı					
		Adet	Yüzde	Değer Yüzde	Birikimli Yüzde
Değer	15,00	1	1,0	1,0	1,0
	85,00	1	1,0	1,0	2,0
	120,00	1	1,0	1,0	3,1
	130,00	2	2,0	2,0	5,1
	135,00	1	1,0	1,0	6,1
	140,00	3	3,0	3,1	9,2
	145,00	3	3,0	3,1	12,2
	150,00	1	1,0	1,0	13,3
	153,00	1	1,0	1,0	14,3
	160,00	2	2,0	2,0	16,3
	165,00	1	1,0	1,0	17,3
	172,00	1	1,0	1,0	18,4
	175,00	2	2,0	2,0	20,4
	180,00	16	16,0	16,3	36,7
	185,00	4	4,0	4,1	40,8
	195,00	1	1,0	1,0	41,8
	199,00	2	2,0	2,0	43,9
	200,00	11	11,0	11,2	55,1
	210,00	1	1,0	1,0	56,1
	215,00	1	1,0	1,0	57,1
	220,00	6	6,0	6,1	63,3
	222,00	1	1,0	1,0	64,3
	230,00	1	1,0	1,0	65,3
	240,00	3	3,0	3,1	68,4
	250,00	9	9,0	9,2	77,6
	270,00	2	2,0	2,0	79,6
	280,00	3	3,0	3,1	82,7
	300,00	4	4,0	4,1	86,7
	315,00	1	1,0	1,0	87,8
	320,00	3	3,0	3,1	90,8
	333,00	2	2,0	2,0	92,9
	350,00	3	3,0	3,1	95,9
	360,00	1	1,0	1,0	96,9
	370,00	1	1,0	1,0	98,0
	400,00	1	1,0	1,0	99,0
	600,00	1	1,0	1,0	100,0
	Toplam	98	98,0	100,0	
	Cevapsız	2	2,0		
	Toplam	100	100,0		

Tablo 8.8'de 2 kişi anketin bu bölümüne cevap vermemiştir. Diğer 98 kişinin ikamet ettiği evlerin oturum alanları ortalama 221,0306 $m^{2'}$lik büyüklüğe sahiptir. En küçük konut 15 m^2 en büyük konut ise 600 $m^{2'}$lik bir alana sahiptir.

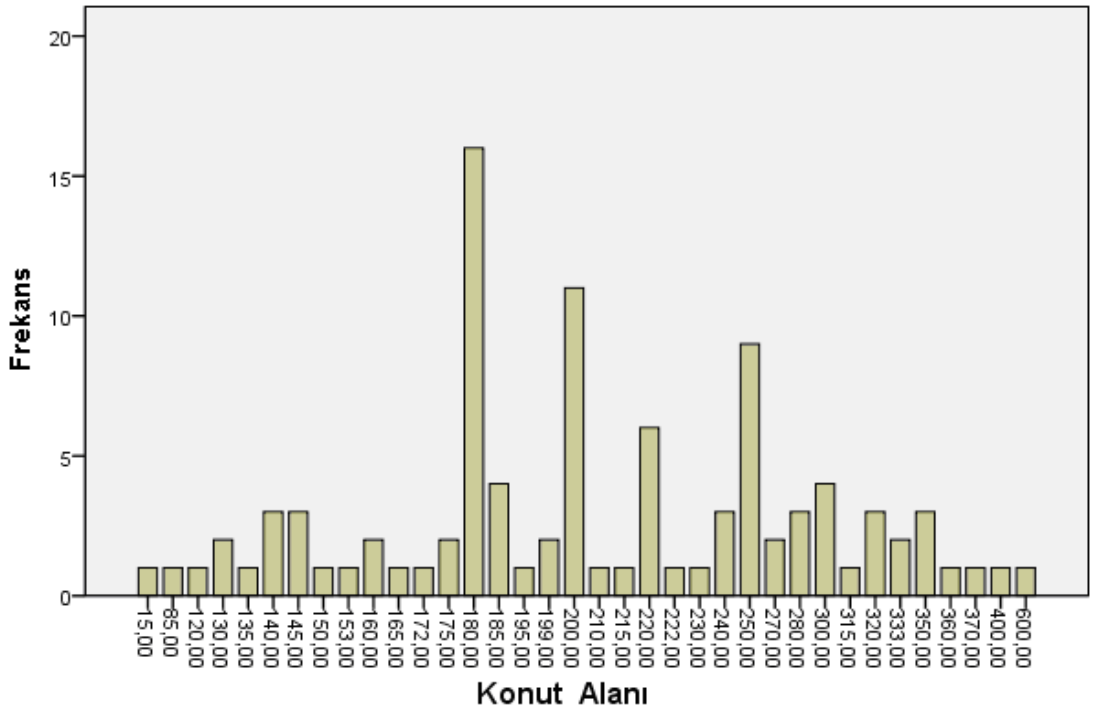

Grafik 8.8. Konut alanları grafiği

Grafik 8.8 ve tablo 8.8 de görüldüğü üzere ankete katılanların %16' sı 180 $m^{2'}$lik %11'i 200 m^2'lik, %9'u 250 m^2'lik, %6'sı 220 m^2'lik , %4'ü 300 m^2 lik , %3'ü 320 m^2'lik alana sahip konutlarda ikamet etmektedir. Katılımcılar büyük bir bölümü 180 m^2 - 250 m^2'lik alana sahip konutlarda ikamet ettiği tespit edilmiştir.

8.1. Yıkanma Hacmi Bilgileri

8.1.1. Banyoda Kalma Süreleri İle Diğer Değişkenler Arası İlişkiler

Tablo 8.9. Yaş Aralığı ve Banyoda Kalma Süresi Çapraz Tablosu

Çapraz Tablosu									
			Yaş Aralığı						Toplam
		(%)	Cevapsız	21-30	31-40	41-50	51-65	66-80	
Banyoda Kalma Süresi	Cevapsız	Adet	1	0	0	1	2	0	4
		Banyoda kalma süresi %	25,0%	,0%	,0%	25,0%	50,0%	,0%	100,0%
		Yaş aralığı %	7,7%	,0%	,0%	3,7%	9,5%	,0%	4,0%
		Toplam %	1,0%	,0%	,0%	1,0%	2,0%	,0%	4,0%
	1-19 dk arası	Adet	3	2	9	5	6	1	26
		Banyoda kalma süresi %	11,5%	7,7%	34,6%	19,2%	23,1%	3,8%	100,0%
		Yaş aralığı %	23,1%	25,0%	37,5%	18,5%	28,6%	14,3%	26,0%
		Toplam %	3,0%	2,0%	9,0%	5,0%	6,0%	1,0%	26,0%
	20-29 dk Arası	Adet	4	5	8	10	7	2	36
		Banyoda kalma süresi %	11,1%	13,9%	22,2%	27,8%	19,4%	5,6%	100,0%
		Yaş aralığı %	30,8%	62,5%	33,3%	37,0%	33,3%	28,6%	36,0%
		Toplam %	4,0%	5,0%	8,0%	10,0%	7,0%	2,0%	36,0%
	30 dk ve üzeri	Adet	5	1	7	11	6	4	34
		Banyoda kalma süresi %	14,7%	2,9%	20,6%	32,4%	17,6%	11,8%	100,0%
		Yaş aralığı %	38,5%	12,5%	29,2%	40,7%	28,6%	57,1%	34,0%
		Toplam %	5,0%	1,0%	7,0%	11,0%	6,0%	4,0%	34,0%
Toplam		Adet	13	8	24	27	21	7	100
		Banyoda kalma süresi %	13,0%	8,0%	24,0%	27,0%	21,0%	7,0%	100,0%
		Yaş aralığı %	100,0%	100,0%	100,0%	100,0%	100,0%	100,0%	100,0%
		Toplam %	13,0%	8,0%	24,0%	27,0%	21,0%	7,0%	100,0%

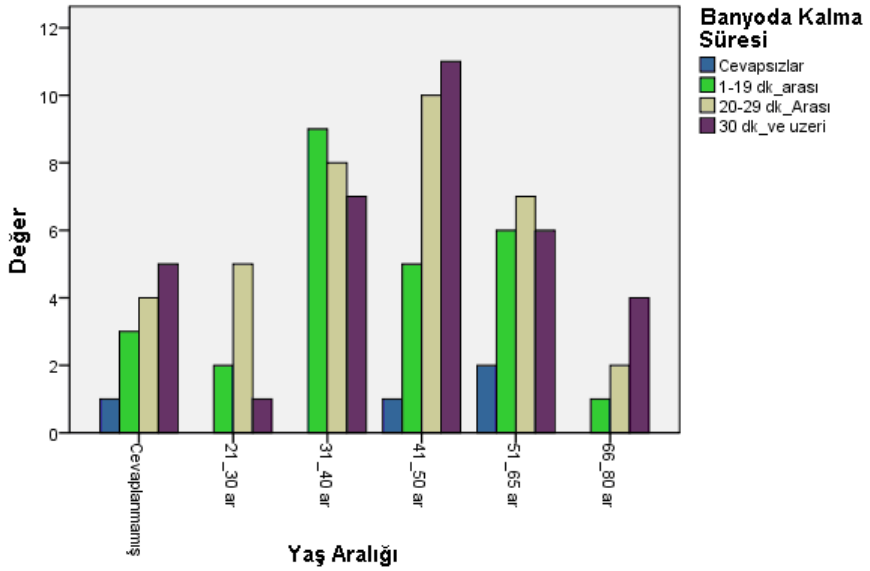

Grafik 8.9. Banyoda kalma süresi (Yaş aralığına göre) grafiği

Tablo 8.9 ve grafik 8.9 yaş aralığına göre banyoda kalma süresini göstermektedir. 41–50 yaş arasındaki katılımcılardan, 11 kişi 30 dk. ve üzeri, 10 kişi 20-29 dk arası, 5 kişi 1-19 dk arası banyoda kalmaktadır. 31-40 yaş arasındaki

katılımcılardan 9 kişi 1-19 dk. arası, 8 kişi 20-29 dk arası, 7 kişi 30 dk ve üzeri banyoda kalmaktadır. 51-65 yaş arasındaki katılımcılardan 7 kişi 20-29 dk arası, 6 kişi 1-19 dk arası, 6 kişi 30 dk ve üzeri banyoda kalmaktadır.

8.1.2. Banyoda Kalma Süresi İle Kullanıcı Cinsiyeti Arasındaki İlişkiler

Tablo 8.10. Kullanıcı Cinsiyeti ve Banyoda Kalma Süresi Çapraz Tablosu

Çapraz Tablosu							
			Banyoda Kalma Süresi				Toplam
		(%)	Cevapsız	1-19 dk arası	20-29 dk arası	30 dk ve üzeri	
Cinsiyet	Cevapsız	Adet	1	0	0	1	2
		Cinsiyet %	50,0%	,0%	,0%	50,0%	100,0%
		Banyoda Kalma Süresi %	25,0%	,0%	,0%	2,9%	2,0%
		Toplam %	1,0%	,0%	,0%	1,0%	2,0%
	Erkek	Adet	2	24	30	30	86
		Cinsiyet %	2,3%	27,9%	34,9%	34,9%	100,0%
		Banyoda Kalma Süresi %	50,0%	92,3%	83,3%	88,2%	86,0%
		Toplam %	2,0%	24,0%	30,0%	30,0%	86,0%
	Kadın	Adet	1	2	6	3	12
		Cinsiyet %	8,3%	16,7%	50,0%	25,0%	100,0%
		Banyoda Kalma Süresi %	25,0%	7,7%	16,7%	8,8%	12,0%
		Toplam %	1,0%	2,0%	6,0%	3,0%	12,0%
Toplam		Adet	4	26	36	34	100
		Cinsiyet %	4,0%	26,0%	36,0%	34,0%	100,0%
		Banyoda Kalma Süresi %	100,0%	100,0%	100,0%	100,0%	100,0%
		Toplam %	4,0%	26,0%	36,0%	34,0%	100,0%

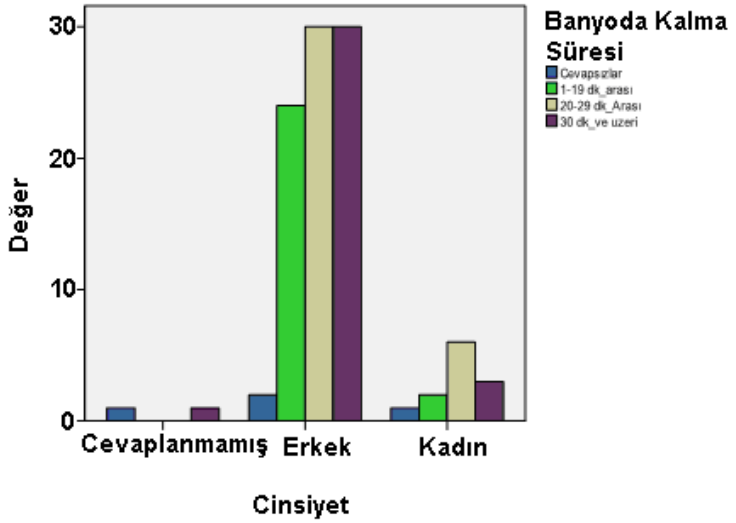

Grafik 8.10. Banyoda kalma süresi (Cinsiyete göre) grafiği

Tablo 8.10 ve grafik 8.10 cinsiyete göre banyoda kalma süresini göstermektedir. Ankete cevap veen 100 kişinin %86'sının erkek, %12'sinin kadın olduğu dikkate alınarak bu veriler değerlendirilmelidir. Kadınların % 16,7'si banyoda 1 ile 19 dk.

arasında, % 50'si 20 ile 29 dk. arasında, %25'i 30 dk. ve üzerinde banyoda kalmaktadır. Erkeklerin % 27,9'u banyoda 1 ile 19 dk. arasında, % 34,9'u 20 ile 29 dk. arasında, %34,9'u 30 dk. ve üzerinde banyoda kalmaktadır.

8.1.3. Tadilat Yaptıran Katılımcıların Memnuniyet Durumları

Tablo 8.11. Kullanıcı Memnuniyet Tablosu

Memnuniyet		
	Adet	% Yüzde
Cevapsız	10	31,3
Memnun	13	40,6
Memnun değil	9	28,1
Toplam	32	100,0

Tablo 8.11 kullanıcı memnuniyetini göstermektedir. 100 katılımcıdan %32'sinin "değişiklik yapılmıştır" cevabını verdiğini, %40,6'sının memnun, %28,1'inin ise memnun olmadığını, 32 kişiden %31,3'ünün ise cevapsız bıraktığını görmekteyiz

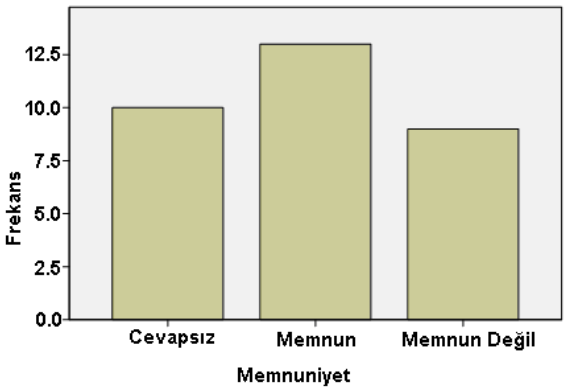

Grafik 8.11. Memnuniyet grafiği

Tadilat yaptıran 32 katılımcıdan 13 kişi memnun olduğunu, 9 kişi memnun olmadığını, 10 kişide memnuniyet durumunu belirtmemiştir.

Tablo 8.12. Banyo Mekânının İhtiyacı Karşılama Tablosu

	Adet	Yüzde
Büyük	2	2,0
Küçük	7	7,0
Yeterli	91	91,0
Toplam	100	100,0

Katılımcıların %91'inin banyo alanını yeterli buldukları, %7'sinin küçük, %2'sinin büyük bulduklarını belirtmişlerdir.

8.1.4. Banyoda Bulunan Donatı Elemanları ve Kullanımı

Tablo 8.13. Banyoda Bulunan Donatı Elemanlarının Frekans Tablosu

		Yok	İyi	Kotu	Toplam
Duş Teknesi	Yüzde	37,0	60,0	3,0	100,0
Küvet	Yüzde	55,0	41,0	4,0	100,0
Çamaşır Mak.	Yüzde	66,0	31,0	3,0	100,0
Kurutma Mak.	Yüzde	98,0	2,0	0,0	100,0
Lavabo	Yüzde	5,0	92,0	3,0	100,0
Klozet	Yüzde	5,0	93,0	2,0	100,0
Bide	Yüzde	99,0	1,0	0,0	100,0
Sauna	Yüzde	97,0	2,0	1,0	100,0

Tablo 8.13 banyoda bulunan donatı elemanlarını ve kullanımını göstermektedir. Banyoların %63'ünde duş teknesi, %45'inde küvet, %34'ünde çamaşır makinesi, %2'sinde kurutma makinesi, %95'inde lavabo, %95'inde klozet, %1'inde bide ve % 3'ünde sauna bulunmaktadır.

Küvetin konumu için; katılımcıların %60'ı iyi, %3'ü kötü, çamaşır makinesi için; %31'i iyi, %3'ü kötü, kurutma makinesi için; %2'si iyi, lavabo için; %92'si iyi, %3'ü kötü, klozet için %93'ü iyi, %2'si kötü, bide için; %1'i iyi, sauna için; %2'si iyi, %1'i kötü bulmaktadır.

8.1.5. Yıkanmak Dışında Gerçekleştirilen Eylemler

Tablo 8.14. Yıkanmak Dışından Gerçekleştirilen Eylemlerin Tablosu

	Adet	Yüzde
Cevaplanmamış	2	2,0
Boşaltım	6	6,0
Boşaltım-Kişisel Bakım	**29**	**29,0**
Boşaltım-Kişisel Bakım-Diğer	3	3,0
Çamaşır Yıkama	4	4,0
Çamaşır Yıkama-Boşaltım	3	3,0
Çamaşır Yıkama-Boşaltım-Kişisel Bakım	**23**	**23,0**
Çamaşır Yıkama-Küvette Dinlenme-Boşaltım	1	1,0
Çamaşır Yıkama-Küvette Dinlenme-Boşaltım-Kişisel Bakım	5	5,0
Çamaşır Yıkama-Kişisel Bakım	5	5,0
Küvette Dinlenme	2	2,0
Küvette Dinlenme-Boşaltım-Kişisel Bakım	6	6,0
Egzersiz-Boşaltım-Kişisel Bakım	2	2,0
Egzersiz-Küvette Dinlenme-Boşaltım-Kişisel Bakım-Diğer	1	1,0
Kişisel Bakım	8	8,0
Toplam	100	100,0

Tablo 8.14 katılımcıların yıkanmak dışında gerçekleştirdiği eylemleri göstermektedir. 100 kişiden 2 kişi anketin bu bölümünü cevaplamamıştır. %29'u banyoda yıkanmak dışında, hem boşaltım hem de kişisel bakım yaptıklarını, %23'ü ise hem çamaşır yıkama hem kişisel bakım hem de boşaltım yaptıklarını belirtmişlerdir.

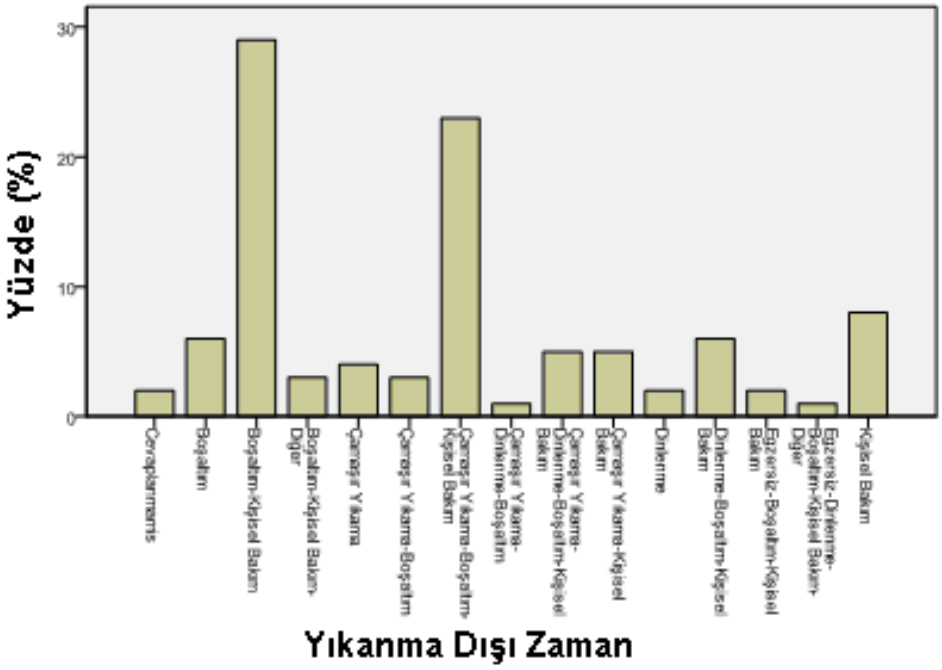

Grafik 8.12. Yıkanma dışında gerçekleştirilen eylemler grafiği

Grafik 8.11 katılımcıların banyo mekânında yıkanmak dışında gerçekleştirdiği eylemlerinin yüzdelerini göstermektedir. Katılımcıların %30'u boşaltım, kişisel bakım ve çamaşır yıkama eylemi, %23'ü boşaltım ve kişisel bakım eylemi %6'sı boşaltım, küvette dinlenme ve kişisel bakım eylemi, %5'i çamaşır yıkama, kişisel bakım, küvette dinlenme ve boşaltım eylemi gerçekleştirdiğini belirtmiştir.

8.2. Bölümün Sonucu

Çalışmada katılımcı anket sonuçları, istatistik verilere dayandırılarak tablolar ve grafikler yardımıyla değerlendirilmiştir.

Kullanıcı ve konut bilgilerini içeren bölümde katılımcıların yaş, cinsiyet, eğitim, meslek verilerine, konutlara ilgili olarak fert sayısı, mülkiyet durumu, konut tipi, konut alanı gibi başlıklardan ortaya çıkan verilere bakılarak değerlendirmeler yapılmıştır.

Yıkanma hacmi bilgilerini içeren bölümde ise banyoda kalma süresi ile diğer değişkenler arasındaki ilişkilere, tadilat yaptıran katılımcıların memnuniyet durumlarına, banyoda bulunan donatı elemanları ve kullanımına, yıkanma dışında gerçekleştirilen eylemler gibi başlıklardan çıkan verilere bakılarak değerlendirmeler yapılmştır.

Bu değerlendirmeler sonucunda, katılımcı bilgileri ile ilgili olarak katılımcıların yüzde %86'sı erkek, %12'si kadındır. 2 kişi bu soruya cevap vermemiştir. Katılımcıların, %30'u 41-50 yaş aralığında, %56'sı ile üniversite mezunu ve %19'u mühendistir.

Konut bilgileri ile ilgili olarak, hanedeki fert sayısına bakıldığında katılımcıların %33'ü 2 kişidir. Konutun mülkiyet durumu bakıldığında %97'si ev sahibi % 2'si kiracıdır.% 1'i bu soruyu cevapsız bırakmıştır. Konut tipi ise %97 apartman dairesi, %3 müstakil evdir. Ortala konut büyüklüğü 221 m^2 civarındadır. Konut alanının en küçüğü 15 m^2 ve en büyüğü ise 600 m^2'dir. Tüm konutları % 55'inin alanı 200 m^2'nin üzerindedir.

Banyoda kullanılan donatı elemanlarına bakıldığında yıkanma birimi olarak katılımcıların %67'si duş teknesi kullanmakta ve %60'ı duş teknesini iyi bulmakta %45'i küvet kullanmakta ve %40'ı küveti iyi bulmaktadır. Banyoda tadilat yaptıranların memnuniyet durumlarına bakıldığında katılımcıların % 32'si tadilat yapmış %40,6'sı memnun, %28,1'i memun değildir. Banyo alanına bakıldığında ise %91'yeterli, %7'si küçük, %2'si büyüktür cevabı vermiştir.

DOKUZUNCU BÖLÜM

DEĞERLENDİRME

Her canlının temel ihtiyaçlarının başında gelen yıkanma eylemi, kendi kültürüne ve inanışına bağlı olarak farklılık göstermektedir. Antik çağlardaki inanış, yıkanma eylemini sadece beden temizliği için değil aynı zamanda ruh temizliği için yapmayı gerektiriyordu. Yıkanma eylemi, ihtiyaçlar doğrultusunda geliştikçe yıkanmanın dışında, oluşan gereksinimleri karşılamak amacıyla giderek farklı niteliklere ve niceliklere sahip mekânlar da gerçekleşmeye başlamıştır. Yıkanma alanları; günümüzde dinlenme, kişisel bakım eylemi, egzersiz, depolama alanı gibi bölümlere paylaştırılmış ve insanların temel ihtiyaçlarına cevap verebilen mekânlar halini alması hedeflenmiştir. Bu sebeple günümüz banyo mekânlarında kullanıcının yaşam tarzı, sosyo-kültürel yapısı ve ekonomik durumu ön plana çıkmaktadır.

Adana evlerinin iç tasarımı kullanıcıların davranış biçimlerini, yaşam tarzlarını, kültür ve geleneklerini yansıttığını görürüz. Banyo mekânı gelir grupları açısından farklılık göstermektedir. Üst gelir grupları yıkanma mekânında masajlı küvetle birlikte duş teknesi kullanmış ve mekânı kişisel tercihleri doğrultusunda farklı donatı elemanları ile desteklemiştir. Orta gelir grubu yıkanma mekânında genelde duş teknesi kullanmayı tercih etmiş ve mekânı ihtiyacına yönelik donatı elemanları ile desteklemiştir.

Geçmiş ve günümüz banyo mekânları ele alındığında ortak noktalarda birleşmektedir. Bunlar kullanıcı gereksinimine uyum, ergonomik faktörlerin önemi, kullanıcı alışkanlıkları, toplumların kültür ve yaşam tarzlarıdır. Banyoda kullanılan donatılarının seçimi yapılırken, insan gereksinimlerinin giderek değiştiği ve bu bütünlük anlayışının geldiği göz önünde bulundurulurak yapılırsa hem kullanıcı donatının kullanımından memnun kalacak hemde alışkanlıklarına bağlı eylemlerini daha rahat gerçekleştirecektir.

ONUNCU BÖLÜM

SONUÇ VE ÖNERİLER

Adana'da orta ve üst düzey gelir gurubuna ait 100 konutun banyo mekânları incelemiştir ve kullanıcı düşünceleri anketler yardımı ile tespit edilmiştir. Çalışma kapsamında banyo mekânlarının planları çıkarılarak fotoğrafları çekilmiştir. Bu çalışmalar sonucu sorunlar tespit edilerek gerek yeni tasarımlar için gerekse kullnaıclar için yararlı olabilecek öneriler sunulmuştur.

Kullanıcılardan banyosunda tadilat yaptıranların da yaptırdıkları tadilattan memnun olmadıkları yapılan anketler sonucunda tespit edilmiştir. Bu tür banyolarda donatılar, genelde kullanıcların ihtiyaçlarını karşılamakta yetersiz kalmaktadır. Bunun en büyük nedeni kullanıcıların gereksinim analizlerinin bilimsel yapılmamasıdır.

Tüm banyolarda kullanılan donatılar; seramik, ssg (Seramik Sağlık Gereçleri), küvet, duş teknesi, batarya, lavabo, aksesuarlar ve tamamlayıcılardır. Kullanılan donatı elemanlarının ihtiyaca cevap verememesi genel olarak lavabo ünitelerinin yeterli depolama imkanı sunmaması, lavabo ve klozet yüksekliklerinin değişik boydaki kullanıcılara hitap edemememesi, Duş teknesi ve küvetin kullanıcıların yıkanma alışkanlığına uymaması, küvet yüksekliklerinin bedensel engelli ve ileri yaştaki kullanıcılara uygun olmaması, kullanıcıların yıkanma eylemi dışında banyoda egzersiz, kişisel bakım yapmak istemesi fakat gerçekleştirememesi, duş teknenisi alanının yıkanma için yetersiz kalması, kullanıcıların inançları doğrultusunda abdest almak istemesi fakat uygun bir yer bulamaması, çamaşır makinesinin banyoda alan kaybına yol açması gibi sorunlar saptanmıştır.

Bu sorunlara öneri olarak;

Lavabo üniteleri için, bu donatı tasarlanırken kullanıcı sayısı ve kimlerin kullanacağına dikkat edilmeli lavabo tasarımı eklenebilen ve istenildiğinde çıkarılabilen depolama üniteleri ve foksiyon çekmeceleri ile birlikte tasarlanmalıdır.

Lavabonun yüksekliği açısından bakıldığında, lavabo ünitesinin altına yerleştirilecek olan hareketli bir ünite tasarlanmalı ve bu ürün öne doğru çekilip üzerine çıkıldığında hem kişinin bataryaya ve lavaboya ulaşmasını sağlayacaktır, hem de gerekli olmadığında lavabo altında depolama ünitesi olarak kullanılabilecektir.

Klozetler, temizlik açısından ele alındığında yerle teması olmayan kendi kendini temizleyebilen el temasını minimum düzeyde tutan tamamlayıcılar ve yerden yukarıda

konumlanan gömme rezervuarlı asma klozetler tercih edilmelidir. Klozetin kullanımındaki yükseklik problemi için ayarlanabilir klozet kapakları tasarlanmalıdır.

Duş teknesi ve küvete bakıldığında, kullanıcılar inançları doğrultusunda akan suda yıkanma eğilimindedir. Bu nedenle küveti sıcak su ile doldurarak yıkanmak, kullanıcıların alışkanlıklarına ters düşmektedir. Üretilen geçici çözümler kullanıcıyı rahatsız etmekte büyük bir yıkanma alanı içinde küçük bir oturağa bağlı kalınmaktadır. Öneri olarak, Küvet için katlandığında oturulabilecek bir ahşap bölüm ve yeri geldiğinde açılarak küvetin üzerini kapatan ve uzanıp kişisel bakım yapabileceğimiz bir tasarım geliştirilmelidir. Duş teknesi için, duvara monte edilen ve açılıp kapanabilen, yer kaplamayan bir oturma ünitesi tasarlanmalıdır.

Küvet yükseklikleri ile ilgili olarak, kullanıcılar 55–60 cm yüksekliğinde olan küvetleri üzerine cıkıp yıkanmak zor olduğu için kullanamamaktadır. Öneri olarak küvet tasarlanırken adım atma yüksekliğinde en fazla 15–19 cm aralığında olmalı ve yaşlı kullanıcılar içinde oturma bölümü yer almalıdır aynı zamanda kayma tehlikesi düşünülerek her zaman donatını içinde tutucular tasarlanmalı ve dış mekânda ise kaymaz seramikler tercih edilmelidir.

Duş teknesi ile ilgili olarak ta duş teknesinin alanına ve mekân yüksekliğine bağlı olarak üzerine gelecek kabinin yüksekliğine dikkat edilmemelidir. Bu nedenle, kullanılan banyo mekânları çok yüksek olmadığında kullanılacak kabin 190cm yüksekliğini aşmamalıdır. Duş teknesi alanı, en az 90 cm x 90 cm eninde olmalı, mekâna göre kare, daire, dikdörtgen olarak tasarlanmalıdır. Bu noktada kullanıcıların beden yapısı ve yıkanma sekli de önemlidir. Yıkanma elemanı ayakta ve oturularak yıkanma eylemi gerçekleştirilecek şekilde tasarlanmalıdır. Geleneksel Türk yıkanma kültüründe kurna kullanma alışkanlığı olduğu için donatı içine kullanıcın oturacağı ve kurnanın yerleşebileceği bir bölüm tasarlanmalıdır.

Kullanıcılar artık yıkanma eylemi dışında banyo mekânında dinlenme, egzersiz, kişisel bakım gibi eylemler gerçekleştirmek istedikleri için kompakt sistemler düşünülmelidir. Kişi yıkanma birimine bağlı olarak hem egzersiz yapabilmeli dinlenmek istenildiğinde uzanıp yatabileceği alana sahip bir donatı elemanı tasarlanmalıdır.

Kullanıcılar dini inanışlarına göre ibadet etmeden önce ellerini ve ayaklarnı yıkamaktadırlar. Bu eylemi gerçekleştirmek için lavaboyu ve küveti kullanamadıkları görülmektedir. Bu nedenle üzerinde bataryası olan, sıcak ve soğuk su tesisatına bağlanabilen özel bir donatı elemanı tasarlanmalıdır.

Banyo mekânında bulunan çamaşır makinesi genel olarak sorun oluşturmakta, banyo mekânında büyük bir yer kapladığı için alan kaybına neden olmaktadır. Anket sonuçlarına bakıldığında %55'i 200 m^2 üzerinde olan konutlarda çamaşır makinesi banyo mekânında tasarlanmıştır. Bu durum planlama hatasının olduğunu ortaya çıkarmıştır. Çamaşır makinesi ve buna bağlı olan ütüleme ve çamaşır kurutma eylemlerinin bir arada düşünüldüğü bir mekân veya özel bir donatı elemanı tasarlanmalıdır.

Banyo mekânında sadece donatılardan kaynaklı sorun yaşanmamaktadır mekânda, binanın ana planlamasından kaynaklı bozukluklar, boyut problemleri olabilir. İstenilen ürün kullanıcıya uygun olsa bile bazen mekâna sığmayabilir, bu nedenle mekânın değerlendirmesi yapılırken ana planlamaya ve teknik alt yapıya dikkat edilmelidir.

Banyo mekânında kullanılacak olan donatı elemanları tercih edilirken veya tasarlanırken tasarımcı, kullanıcıyı ve mekânı iyi analiz etmelidir. Bu nedenle bu çalışmada ayrıca tasarımcıya yardımcı olması açısından kişiyi ve mekânı analiz etmek için anket çalışması önerilmiştir ve tüm önerileri ilerideki tasarımlara ışık tutması hedeflenmiştir.

KAYNAKÇA

ALLSOP, O, R., (1890), "*The Türkish Bath: It's Design and Construction*" London, s:18-21

ANIL, S., (1995), "Orta Nitelikteki Konutlarda Banyo Mekânının İncelenmesi", *Yüksek Lisans Tezi,* İTÜ, Sosyal Bilimler Enstitüsü, İstanbul

ARCAN, E. F., ve EVCİ, F. 1987, "*Mimari Tasarıma Yaklaşım*", Tasarım Yayın Grubu, İstanbul, s:15-19

ARTUN, E., KOZ, M. S., (2000), "*Efsaneden Tarihe, Tarihten Bugüne Adana: Köprü Başı*", Yapı Kredi Yayınları, İstanbul s:60-65

ARU, K., A., (1949), "Türk Hamamları Etüdü", *Doçentlik Çalışması,* İTÜ, Sosyal Bilimler Enstitüsü, İstanbul

BATTALGAZİ, P. A., YÜCEL, A., (2005), "Osmaneli'nde Sosyo-Ekonomik Değişimlerin Konut Tipolojisine Etkileri, *İTÜ Dergisi,* Cilt:4, Sayı:2, s:70-78

BEKTAŞ, C., (1996), "*Türk Evi*", Tasarım Yayın Grubu, İstanbul, s:26-31

BARAN, M., YILDIRIM, M., (2008), "Geleneksel Türk Evi ve Renk Kullanımı", *Elektronik Sosyal Bilimler Dergisi,* Cilt: 7, Sayı: 68, s:8-11

CAN, P., (2006), "Yaşam Tarzlarının Satın Alma Karar Süreci Üzerindeki Rolüne İlişkin Bir Araştırma", *Yüksek Lisans Tezi,* Atatürk Üniversitesi, Sosyal Bilimler Enstitüsü, Erzurum

DE BONNEVİLLE, F., (1998), "*The Book of the Bath*" London, s:42-48

EDGÜ, E., ÜNLÜ, A., (2003), "Konutlarda Mekânsal Dizin Verilerinin Mekân Tercihleri ile İlişkisi", *İTÜ Dergisi,* Cilt: 2, Sayı: 1, s: 27-40

ELDEM, S. H., (1987), "*Türk Evi Osmanlı Dönemi I, II, III*" Kültür Bakanlığı Yayınları, İstanbul, s:67-79

ERCİS, A., ÜNAL, S., CAN, P., (2008), Tüketicileri Yaşam Tarzları ve Beyaz Eşya Satın Alma Karar Süreçleri Açısından Alt Gruplara Ayırmaya Yönelik Bir Araştırma, *Gazi Üniversitesi Endüstriyel Sanatlar Eğitim Fakültesi Dergisi,* Sayı: 22, s.35-49

GENÇ, P., (1992), "Türkiye'de Soyut Seramik Sanatının İncelenmesi ve Bazı Sorunlarının Değerlendirilmesi", *Yüksek Lisans Tezi,* Anadolu Üniversitesi, Sosyal Bilimler Enstitüsü, Eskişehir

ISISAN, (1999) "*Mimarın Tesisat El Kitabı*" Isısan Yayınları, İstanbul, s:26-34

KANTAR, M., (2000), "Adana İl Merkezinde Kırsal Alanında Yaşayarak Tarımsal Faaliyetlerine Devam Eden Ailelerde Toplumsal Yapı ve Toplumsal Cinsiyet", *Doktora Tezi*, Çukurova Üniversitesi, Sosyal Bilimler Enstitüsü, Adana

KOCAELİ ÜNİVERSİTESİ, (2003), "Metalurji ve Malzeme Mühendisliği Ders Notları" Kocaeli

KÜRELİ, İ., UZUN, O., (2007), "Konutların Ana Yaşama Mekânının Büyüklüğünün Kullanıcıların İşlevsellik ve Esneklik Değerlendirmeleri Üzerine Etkileri", *Politeknik Dergisi /Journal of Polytechnic,* Cilt:10, Sayı: 4, s.433-439

NESTAR, S., (2008), "*The Luxury Bathroom Extraordinary Spaces from the Simple to the Extravagant*", London, s:10-12

ÖZARIK, E., (1990), "Banyo Tasarımında Temel İlkeler", *Yüksek Lisans Tezi*, İTÜ, Sosyal Bilimler Enstitüsü, İstanbul

ÖZEL, F., (1990), "Temizlenme İhtiyacının Kaynakları ve Bu İhtiyacın Konut İçinde Karşılanması Üzerine Bir İnceleme", *Yüksek Lisans Tezi,* İTÜ, Sosyal Bilimler Enstitüsü, İstanbul

PAYDAK, B.,Z., (2004), "Konutlarda Yıkanma Hacimlerinin Yeri ve Biçimlenişi, Gaziantep Örneği", *Yüksek Lisans Tezi,* Çukurova Üniversitesi, Sosyal Bilimler Enstitüsü, Adana

SAĞLAR, O. N., (2005), "Kamusal İç Mekân ve Toplumsal Kimlik", *İTÜ Mimarlık Bülteni*, No: 66

SAPAN, Ö., (2004), "*Şeylerin Tarihi*", Çivi Yazıları, İstanbul, s:19-25

SEVİMLİ, Ş., (2005), "Anadolu Uygarlıklarında Temizlik Kavramı ve Uygulamalarının Evrimi", *Doktora Tezi,* Çukurova Üniversitesi, Sosyal Bilimler Enstitüsü, Adana

TAŞÇIOĞLU, T., (1998), "*Türk Hamamı*", Unilever Yayınları, İstanbul, s:31-35

TIMELLINI, G., PALMONARI, C., (2000) *"How and Why: Buyer's and User's Guide to Italian Ceramic Tiles"* London, s.12-19

TOPKAPI SARAYI MÜZESİ, (2006), "*Hamam Osmanlı'da Yıkanma Geleneği ve Berberlik Zanaati*", Ankara, s:42-49

UYSAL, Ö., N., (2007), "Geleneksel Türk Evi İç Mekân Kurgusunun İncelenmesi ve Süleymaniye Bölgesi Örnekleri Analizi", *Yüksek Lisans Tezi*, MSÜ, Sosyal Bilimler Enstitüsü, İstanbul

WENZ, I., BIRKHAUSER, G., (2005), "*Flush-Moderns, Toiletten-Design*", Germany, s:30-33

YALÇIN, A., (1999), "Kırdan Kıra Göç Eden Ailelerin Sosyo-Ekonomik Yapısı Üzerine Bir Araştırma: Cırık Köyü-Adana Örneği", *Yüksek Lisans Tezi,* Çukurova Üniversitesi, Sosyal Bilimler Enstitüsü, Adana

YAPI ENDÜSTRİ MERKEZİ, (2006), "*Türk Yapı Sektörü Raporu*", İstanbul, s:6-9

YAZGAN, E., (2004), "Konut Banyo Mekânlarında Döşeme Duvar Kaplaması Olarak Kullanılmakta Olan Ana Malzemelerin İç Mekân Tasarımı Açısından İrdelenmesi", *Yüksek Lisans Tezi,* Çukurova Üniversitesi, Sosyal Bilimler Enstitüsü, Adana

YEGÜL, F., (1994), "*Baths and Bathing in Classical Antiquity*", Newyork, s:4-9

YEGÜL, F., (2006), "*Antik Çağ'da Hamamlar ve Yıkanma*", İstanbul, s:12-18

YETİŞTİRİCİ, B., (2003), "Banyo Tasarımına Etki Eden Faktörler", *Yüksek Lisans Tezi,* İTÜ, Sosyal Bilimler Enstitüsü, İstanbul

EKLER

Ek 1: Önerilen Anket Formu

A. KONUT VE KULLANICI BİLGİLERİ

1. Aile bireyleriyle ilgili bilgiler:

YAŞ	CİNSİYET	MESLEK	EĞİTİM	BOY	KİLO

2. Konutun mülkiyet durumu:
Ev Sahibi ( ) Kiracı ( ) Diğer ( )

3. İkamet edilen konut tipi nasıl?
Müstakil ( ) Apartman dairesi ( ) Diğer ( )

4. Konut alanı ortalama .....m^2

5. Konutu oluşturan bölümler:

( ) Antre
( ) Mutfak
( ) Salon
( ) Oturma Odası
( ) Yatak Odası, ...adet
( ) Banyo.....adet
( ) Misafir banyo
( ) Ebeveyn banyo
( ) WC
( ) Genel banyo
( ) Kiler
( ) Çamaşır Odası
( ) Diğer.....
.....
.....

6.Konut alımını etkileyen konutu oluşturan bölümleri önem derecesine göre sınıflar mısınız?
( ) Antre
( ) Mutfak
( ) Salon
( ) Oturma Odası
( ) Yatak Odası, ..
( ) Kiler
( ) Misafir banyo
( ) Ebeveyn banyo
( ) WC
( ) Genel banyo
( ) Çamaşır Odası
( ) Diğer.....
.....

B. TADİLAT ÖNCESİ BANYO İLE İLGİLİ BİLGİLER

1. Mevcut banyo Alanı .....m^2

2. Banyonuzun boyutları ihtiyacınızı karşılıyor mu?
( ) Büyük ( ) Küçük ( ) Yeterli

3. Banyonuzda bulunan donatı elemanları hangileriydi? Bu donatı elemanlarını banyodaki konumunu nasıl buluyorsunuz?

	Duş teknesi	Küvet	Çamaşır makinesi	Kurutma makinesi	Lavabo	Klozet	Bide	Sauna	Diğer
İyi									
Kötü									
Diğer									

4. Banyonun yer döşemesi nedir?

Şap	Karo Kaplama	Seramik	Granit	Mermer	Parke	Diğer

5. Banyonuzun tavan malzemesi nedir?
……
6. Banyonuzun duvar kaplama malzemeleri nelerdir?
……

7. Banyonuzda ne tür ısıtma ve soğutma sistemleri bulunmaktadır?
( ) Kalorifer
( ) Havlupan
( ) Elektrikli ısıtıcı,
( ) Banyo sobası
( ) Diğer….

8. Banyonuzda sıcak su nasıl sağlanıyor?

( ) Elektrikli ani su ısıtıcı
( ) Hidrofor
( ) Güneş enerjisi
( ) Şofben
( ) Banyo sobası
( ) Diğer

9. Banyonuzda havalandırma nasıl sağlanıyor?
( ) Doğal havalandırma
( ) Aspiratör
( ) Havalandırma bacası
( ) Diğer

10. Banyonuzda aydınlatmayı nasıl sağlıyorsunuz?
( ) Tavan Aydınlatması
( ) Doğal Aydınlatma
( ) Bölgesel aydınlatma
( ) Diğer

11. Banyonuzdaki pis su tesisatı nasıl yapılmıştır?
( ) Döşeme içi gömülü
( ) Doğrudan foseptiğe bağlı
( ) Döşeme altı(tesisat katı)
( ) Diğer

C. BANYO KULLANIMI İLE İLGİLİ BİLGİLER

1. Banyonuzda yıkanmak dışında hangi eylemleri gerçekleştiriyorsunuz?
( ) Çamaşır yıkama
( ) Egzersiz
( ) Dinlenme
( ) Boşaltım
( ) Kişisel bakım
( ) Diğer

2. Banyonuzda bulunan donatı elemanlarının boyutlarını nasıl buluyorsunuz?

	İyi	Kötü		İyi	Kötü
( ) Küvet	( )	( )	( ) Klozet	( )	( )
( ) Kurna	( )	( )	( ) Lavabo	( )	( )
( ) Duş teknesi	( )	( )	( ) Bide	( )	( )

( ) Diğer……..

3.Banyonuzu yıkanmak için haftada hangi sıklıkla kullanıyorsunuz?

Aile bireyleri	1	2	3	4	5	6	7	7'den fazla
Baba								
Anne								
Çocuk erkek								
Çocuk kız								

4. Yıkanırken hangi donatı elamanını/elemanlarını kullanıyorsunuz?
( ) Duş teknesi
( ) Kurna
( ) Küvet
( ) Diğer…….

5. Küvette yıkanıyorsanız küveti nasıl kullanıyorsunuz?
( ) Küvette duş almak şeklinde ayakta
( ) Küveti su ile doldurarak
( ) Küvette kova ve tabure yardımıyla
( ) Diğer…….

6. Ortalama banyoda kalma süreniz nedir?
……
……
……

D. KULLANICININ TASARLANACAK BANYO İLE İLGİLİ DEĞERLENDİRMESİ

a. Banyonuzu değiştirmenize neden olan faktörler nelerdir?
( ) Havalandırma
( ) Banyonun tasarımı
( ) Banyonun rengi
( ) Donatı elemanları
( ) Aydınlatma
( ) Tesisat
( ) Sıcak su temini
( ) Isıtma
( ) Hijyen
( ) Diğer……

b. Banyonuzda hangi faaliyetlerin olmasını istersiniz?
( ) Çamaşır yıkama
( ) Depolama
( ) Kişisel bakım
( ) Boşaltım
( ) Egzersiz
( ) Dinlenme
( ) Diğer…….

c. Banyonuzdan hangi faaliyetleri kaldırmak isterdiniz?
( ) Çamaşır yıkama
( ) Depolama
( ) Kişisel bakım
( ) Boşaltım
( ) Egzersiz
( ) Dinlenme
( ) Diğer…….

d. Konutta kaç adet banyo olmasını tercih edersiniz?

( ) Ebebeyn banyo
( ) Genel banyo
( ) Misafir banyo
( ) Çocuk banyo
( ) Diğer……

f. Aşağıdakilerden yaşam tarzınıza uygun size en yakın olan banyo tasarımını seçer misiniz?

( )

( )

( )

( )

g. Banyo tasarımınız için en uygun cümleyi seçiniz?

( ) Çağdaş, modern ve pratik tasarımın birleşimi
( ) Yalın, kültürel çeşitlilikten esinlenmiş
( ) Evde uyum, güven ve sıcaklık, doğadan esinlenen renkler, form ve malzemeler
( ) Geleneksel dekorlar ve renkler, değerli ve orijinal malzemeler

h. Banyonuzda yıkanma birimi olarak hangi ürünü olmasını istersiniz?

( ) Duş teknesi(ayakta yıkanmak seklinde)
( ) Duş teknesi (oturarak yıkanma seklinde)
( ) Küvet (oturarak yıkanma seklinde)
( ) Küvet (içini doldurarak)
( ) Kurna
( ) Diğer……..

ı.Banyo yıkanma biriminin içinde olmasını istediğiniz birimler nelerdir?

( ) Buhar sistemi
( ) Masaj sistemi
( ) Egzersiz

( ) Dinlenme
( ) Kişisel bakım ünitesi
( ) Malzeme depolama ünitesi
( ) Vücut analiz sistemi
( ) Müzik sistemi
( ) Diğer

j.Banyoda kullanmak istediğiniz lavaboyu seçiniz?

( ) Tezgah üzeri çanak lavabo
( ) Tezgah üzeri gömme lavabo
( ) Tezgah altı gömme lavabo
( ) Yarım ayaklı lavabo
( ) Kolon ayaklı lavabo
( ) Diğer

k.Banyoda kullanmak istediğiniz depolama ünitesini belirtiniz?

( ) Dolaplı Ayna
( ) Lavaboya bağlı depolama ünitesi
( ) Bağımsız boy dolap
( ) Çamaşır sepetli kısa dolap
( ) Asılabilir üst dolap
( ) Diğer……

l. Banyoda kullanmak istediğiniz klozeti belirtiniz?

( ) Duvara tam dayalı klozet rezervuar
( ) Duvara dayalı olmayan rezervuar
( ) Yerden yüksek asma klozet
( ) Engelli klozeti
( ) Fotoselli klozet
( ) Diğer….

Eklemek istedikleriniz?

Ek 2: Kullanıcıya Uygulanan Anket Formu

Çukurova Üniversitesi-Sosyal Bilimler Enstitüsü/İç Mimarlık Yüksek Lisans Programı'nda, Prof. Dr. Yusuf GÜRÇINAR danışmanlığında "Islak Mekân Tasarımının ve Bu Tasarımda Kullanılan Donatı Elamanlarının Yaşam Tarzı Ve Davranış Biçimi Bakımından İncelenmesi, Adana Örneği" konulu Yüksek Lisans bitirme tezi hazırlamaktayım. Zaman ayırarak anketimizi cevaplandırmanızı önemle rica ederiz. Vereceğiniz cevaplar sadece akademik amaçla kullanılacaktır. Anketimizde toplam 30 sorunun cevaplanması gerekmektedir. Katılımınız için şimdiden teşekkür ederim.

ANKET FORMU

Tarih :
Saat :
Konutun Adresi:
Telefon:

A. KONUT VE KULLANICI BİLGİLERİ

1. Aile bireyleriyle ilgili bilgiler:

Aile Bireyleri	Yaş	Mesleği	Eğitimi	Cinsiyet

2. Konutun mülkiyet durumu:
Ev Sahibi ( ) Kiracı ( ) Diğer ( )

3. İkamet edilen konut tipi nasıl?
Müstakil ( ) Apartman dairesi ( ) Diğer ( )

4. Konut alanı ortalama m^2

5. Kaç yıldır bu konutta oturuyorsunuz.

6. Konutu oluşturan bölümler:

( ) Antre ( ) Banyo … adet ( ) Kiler
( ) Mutfak ( ) Misafir banyo ( ) Çamaşır Odası
( ) Salon ( ) Ebeveyn banyo
( ) Oturma Odası ( ) WC
( ) Yatak Odası, .. adet ( ) Genel banyo
( ) Diğer

B. TADİLAT ÖNCESİ BANYO İLE İLGİLİ BİLGİLER

1.Banyo Alanı

2. Banyonuzun boyutları ihtiyacınızı karşılıyor mu?
( ) Büyük ( ) Küçük ( ) Yeterli

3. Banyonuzda bulunan donatı elemanları hangileriydi? Bu donatı elemanlarını banyodaki konumunu nasıl buluyorsunuz?

	Duş teknesi	Küvet	Çamaşır Makinesi	Kurutma Makinesi	Lavabo	Klozet	Bide	Sauna	Diğer
İyi									
Kötü									
Diğer									

4. Banyonun yer döşemesi nedir?

Şap	Karo Kaplama	Seramik	Granit	Mermer	Parke	Diğer

5. Banyonuzun tavan malzemesi nedir?

6. Banyonuzun duvar kaplama malzemeleri nelerdir?

7. Banyonuzda ne tür ısıtma ve soğutma sistemleri bulunmkatadır?
( ) Kalorifer
( ) Havlupan
( ) Elektrikli ısıtıcı,
( ) Banyo sobası
( ) Diğer

8. Banyonuzda sıcak su nasıl sağlanıyor?
( ) Elektrikli ani su ısıtıcı
( ) Hidrofor
( ) Güneş enerjisi
( ) Şohben
( ) Banyo sobası
( ) Diğer

9. Banyonuzda havalandırma nasıl sağlanıyor?
( ) Doğal havalandırma
( ) Aspiratör
( ) Havalandırma bacası
( ) Diğer

10. Banyonuzda aydınlatmayı nasıl sağlıyorsunuz?
( ) Tavan Aydınlatması
( ) Doğal Aydınlatma
( ) Bölgesel aydınlatma
( ) Diğer

11. Banyonuzdaki pis su tesisatı nasıl yapılmıştır?
( ) Döşeme içi gömülü
( ) Doğrudan foseptiğe bağlı
( ) Döşeme altı (tesisat katı)
( ) Diğer

C. BANYO KULLANIMI İLE İLGİLİ BİLGİLER

1. Banyonuzda yıkanmak dışında hangi eylemleri gerçekleştiriyorsunuz?
( ) Çamaşır yıkama
( ) Egzersiz
( ) Dinlenme
( ) Boşaltım
( ) Kişisel bakım
( ) Diğer

2. Banyonuzda bulunan donatı elemanlarının boyutlarını nasıl buluyorsunuz?

	İyi	Kötü
( ) Küvet	( )	( )
( ) Klozet	( )	( )
( ) Kurna	( )	( )
( ) Lavabo	( )	( )
( ) Duş teknesi	( )	( )
( ) Bide	( )	( )
( ) Diğer	( )	( )

3. Banyonuzu yıkanmak için haftada hangi sıklıkla kullanıyorsunuz?

Aile bireyleri	1	2	3	4	5	6	7	7'den fazla
Baba								
Anne								
Çocuk erkek								
Çocuk kız								

4. Yıkanırken hangi donatı elamanını/elemanlarını kullanıyorsunuz?
( ) Duş teknesi
( ) Kurna
( ) Küvet
( ) Diğer

5. Küvette yıkanıyorsanız küveti nasıl kullanıyorsunuz?
( ) Küvette duş almak şeklinde ayakta
( ) Küveti su ile doldurarak
( ) Küvette kova ve tabure yardımıyla
( ) Diğer

6. Ortalama banyoda kalma süreniz nedir?

D. KULLANICININ BANYO İLE İLGİLİ DEĞERLENDİRMESİ

1. Banyonuzda değişiklik yaptınız mı?
( ) Evet
( ) Hayır

Aşağıdaki soruları cevap evet ise yanıtlayınız.
A. Banyonuzu değiştirmenize neden olan faktörler nelerdir?
( ) Havalandırma
( ) Banyonun tasarımı
( ) Banyonun rengi
( ) Donatı elemanları
( ) Aydınlatma
( ) Tesisat
( ) Sıcak su temini
( ) Isıtma
( ) Hijyen
( ) Diğer

B.Banyonuzda hangi faaliyetlerin olmasını istersiniz?
( ) Çamaşır yıkama
( ) Depolama
( ) Kişisel bakım
( ) Boşaltım
( ) Egzersiz
( ) Dinlenme
( ) Diğer

C. Banyonuzdan hangi faaliyetleri kaldırmak isterdiniz?
( ) Çamaşır yıkama
( ) Depolama
( ) Kişisel bakım
( ) Boşaltım
( ) Egzersiz
( ) Dinlenme
( ) Diğer

D. Tadilat sonrası mevcut banyonuzda yaşadığınız sorunlar nelerdir?

E. Eklemek istediğiniz şeyler nelerdir?

Teşekkürler...

ÖZGEÇMİŞ

ADI SOYADI : Önem ORUÇ
DOĞUM YERİ ve TARİHİ : Adana - 23.07.1981
ADRES : PTT Cad.Toros Mah.Çukurova Park Konutları
A Blok Kat:13 No:26 Çukurova / ADANA

Tel: (0 322) 457 57 53
E- posta : onemoruc@hotmail.com.tr

EĞİTİM DURUMU

Yüksek Lisans (2005-2009) : Çukurova Üniversitesi Sosyal Bilimler Enstitüsü İç Mimarlık Anasanat Dalı, Sarıçam / ADANA

Lisans (2000-2005) : Çukurova Üniversitesi Mühendislik-Mimarlık Fakültesi, Mimarlık Bölümü, Sarıçam / ADANA

Lise (1996-1999) : Adana Ticaret Odası Anadolu Lisesi, Yüreğir / ADANA

Ortaokul (1993-1996) : Adana Ticaret Odası Anadolu Lisesi, Yüreğir / ADANA

İlkokul (1988-1993) : Atatürk İlkokulu, Seyhan / ADANA

İŞ DENEYİMİ

2006-2009 : Eczacıbaşı İntema, Mimar / ADANA
2006-2004 : Odil Eraslan Mimarlık, Mimar/ADANA

YABANCI DİL : İngilizce, Almanca